bas IP

РУКОВОДСТВО ПОЛЬЗОВАТЕЛЯ

SP-03

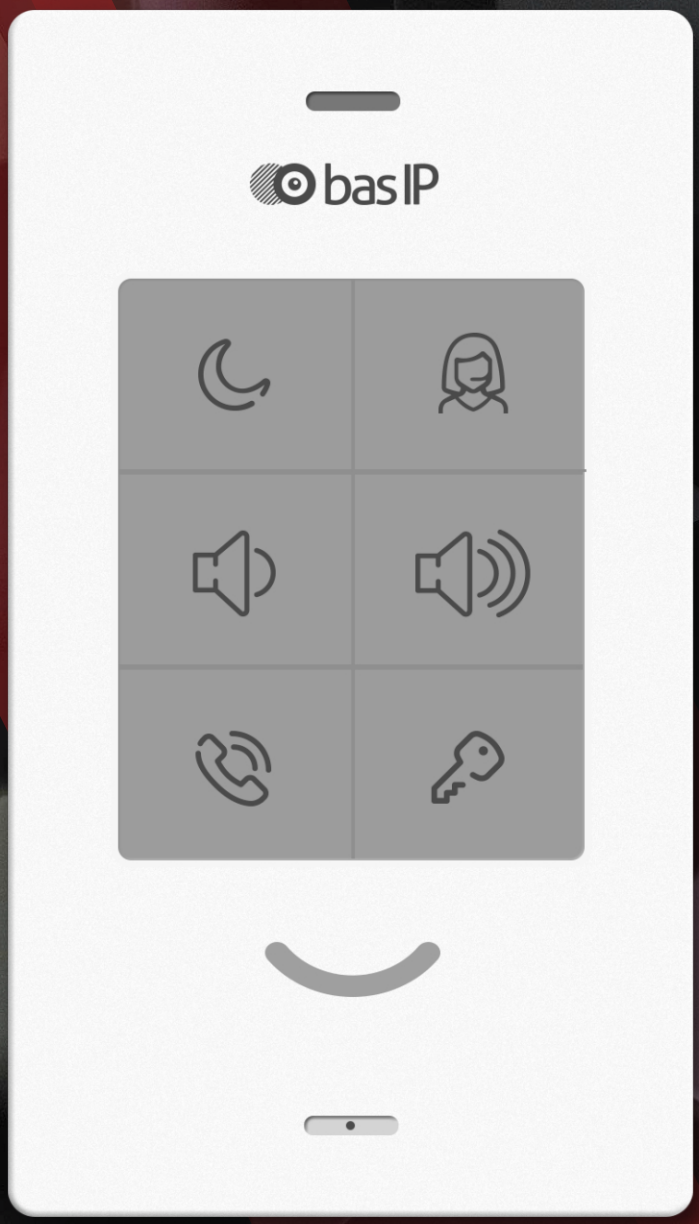

АБОНЕНТСКОЕ IP АУДИОУСТРОЙСТВО

SEC.RU | Короткий путь к информации

Скачано с sec.ru

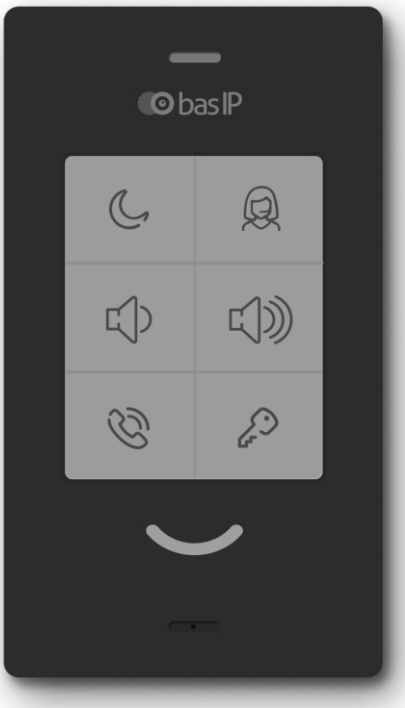

Общие характеристики

- Количество поддерживаемых учетных записей VoIP: 1.
- Тип поддерживаемого протокола: IPv4.
- Подключение к сети: 1 PoE порт IEEE 802.3af.
- Питание: 1 порт подключения +12 В и PoE IEEE 802.3af порт.
- Тип поддерживаемых кодеков: G.711μ / G.711a.
- Дополнительная функция: Подключение дверного звонка.
- Метод приемо-передачи аудиосигнала: Full Duplex.
- Количество клавиш управления: 6.
- Способ настройки и программирования: Веб-интерфейс.
- Цвет: White, Black.
- Габаритные размеры: 183 × 105 × 28 мм.
- Метод установки: Настенная

АБОНЕНТСКОЕ IP АУДИОУСТРОЙСТВО

SP-03

Полная инструкция
wiki.bas-ip.com

Описание устройства

Абонентское IP аудиоустройство с поддержкой SIP, P2P и внутреннего протокола BAS-IP.

Оснащено кнопками для быстрого вызова консьержа, открытия замка, управления режимом "Не беспокоить", регулировки громкости.

Также у SP-03 есть трехцветный световой индикатор состояния и режимов работы устройства.

Внешний вид

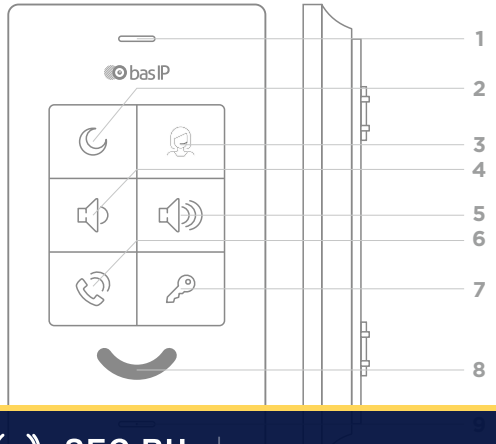

1 - Динамик.
2 - Режим «Не беспокоить».
3 - Консьерж.
4 - Увеличение громкости.
5 - Уменьшение громкости.
6 - Ответить на звонок.
7 - Открыть.
8 - LED индикатор.
9 - Микрофон.

SEC.RU | Короткий путь к информации
Скачано с sec.ru

Проверка комплектности продукта

Перед установкой устройства обязательно нужно проверить его комплектность и наличие всех компонентов.

В комплект устройства входит:

Аудиоустройство	1 шт.
Кронштейн для настенной установки	1 шт.
Инструкция по установке	1 шт.
Комплект проводов с коннекторами для подключения шлейфов сигнализации, внешнего динамика и домашней автоматики	1 шт.
Резисторы для датчиков сигнализации	4 шт.
Установочные винты	2 шт.

Электрическое подключение

После проверки комплектности устройства можно переходить к подключению устройства.

Для подключения понадобится:

- Кабель Ethernet UTP CAT5 или выше, подключенный к PoE коммутатору или к обычному коммутатору / маршрутизатору.

Рекомендации по длине кабеля
Максимальная длина сегмента кабеля UTP CAT5 Не должна превышать 100 метров, согласно стандарта IEEE 802.3.

- Блок питания на +12 Вольт, 2 Ампера, если PoE нет.
- Должны быть подведены провода для подключения шлейфов сигнализации и домашней автоматики (опционально).

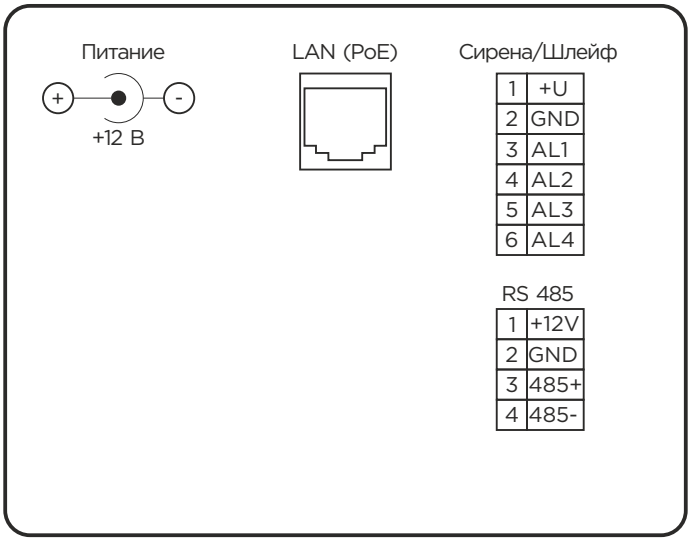

Схема подключения основных элементов к устройству

Скачано с sec.ru

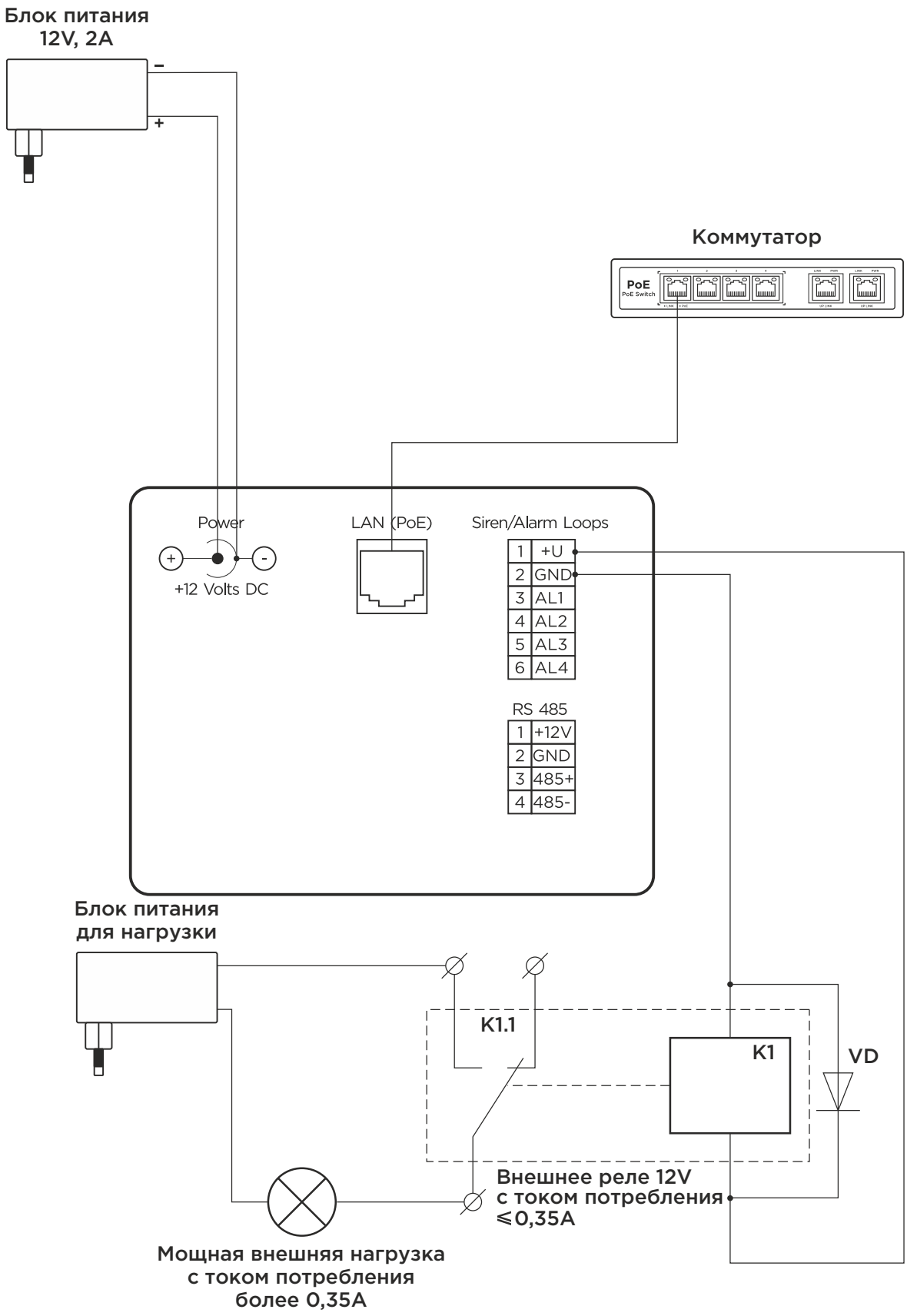

Схема подключения внешних управляемых приборов или подключения мощной нагрузки к выходу сирены с использованием внешнего дополнительного реле

SEC.RU | Короткий путь к информации
Скачано с sec.ru

EAN: 5060514913062 (BLACK) EAN: 5060514913079 (WHITE)

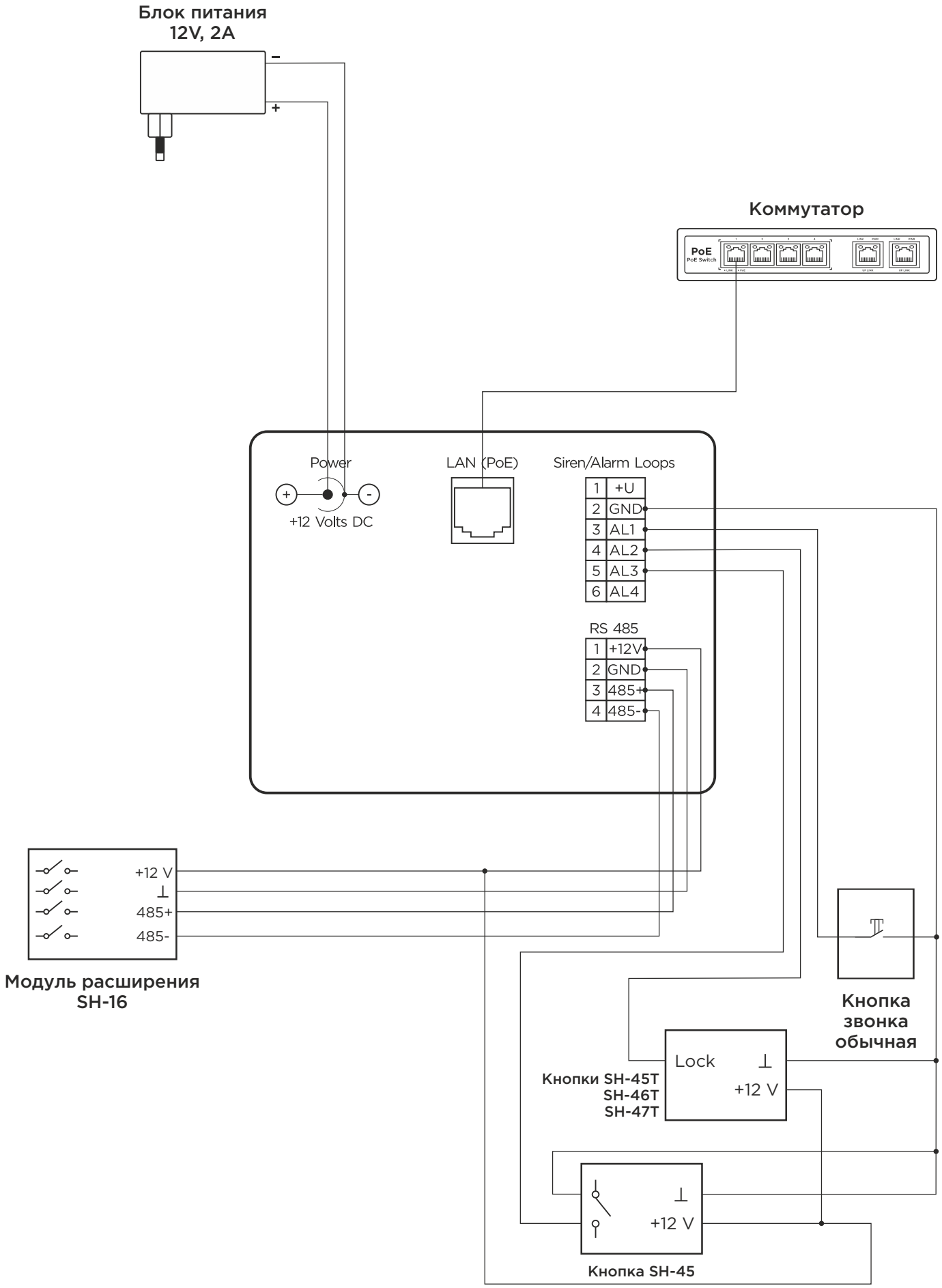

Скачано с sec.ru

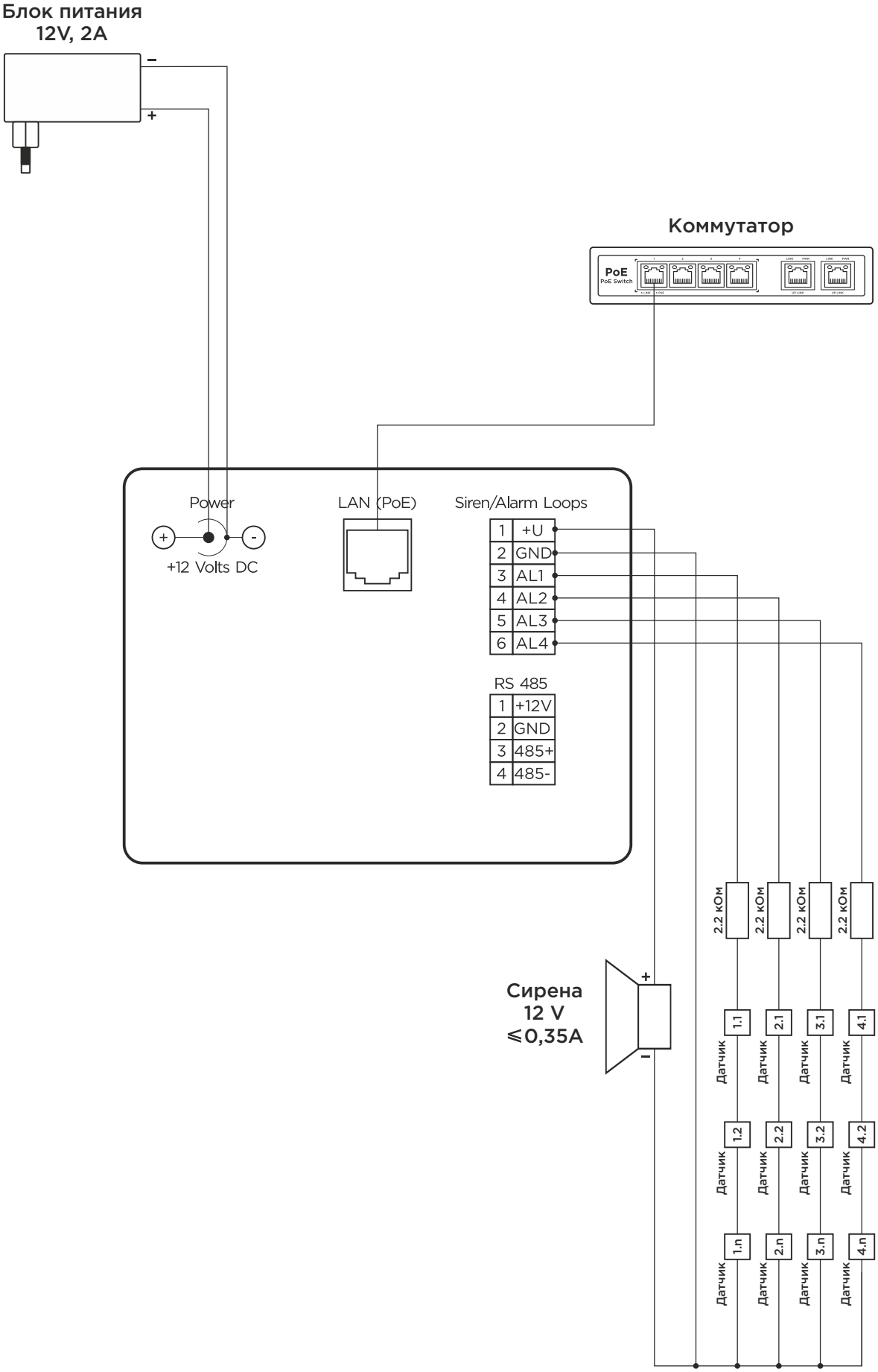

Схема подключения датчиков охранной сигнализации
с НЗ - нормально закрытыми типами контактов

Скачано с sec.ru

EAN: 5060514913062 (BLACK) EAN: 5060514913079 (WHITE)

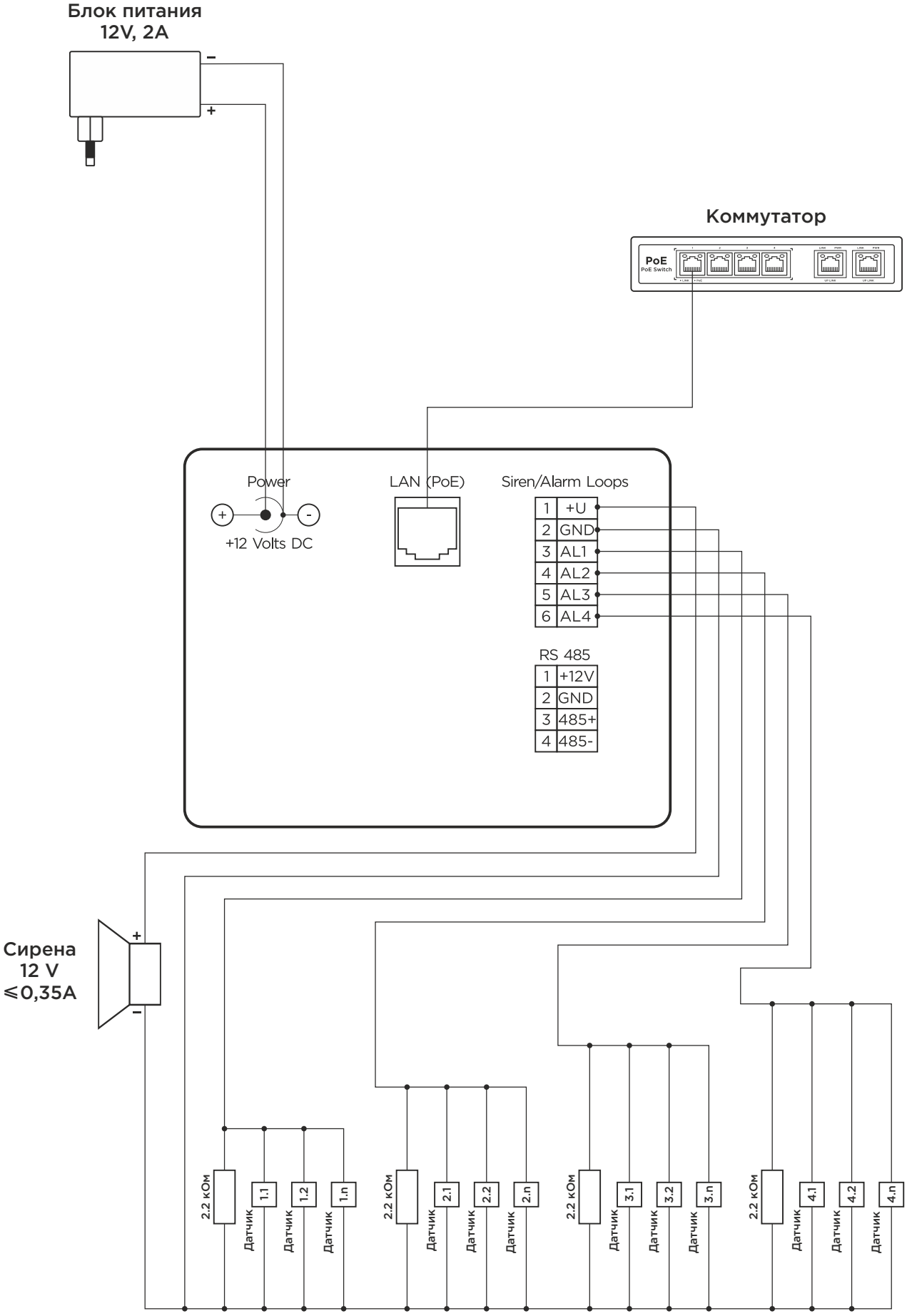

Схема подключения датчиков охранной сигнализации
с НО - нормально открытыми типами контактов

SEC.RU | Короткий путь к информации
Скачано с sec.ru

Механический монтаж

Перед монтажом устройства нужно предусмотреть отверстие или углубление в стене диаметром 68 мм под стандартную монтажную коробку (в комплект не входит) для розетки 65x45 мм.
Это необходимо для коммутации проводов и монтажа устройства.

Фиксация кронштейна в подрозетнике осуществляется с помощью комплектных винтов и крестовой отвертки.

Установка устройства на кронштейн осуществляется сверху вниз.

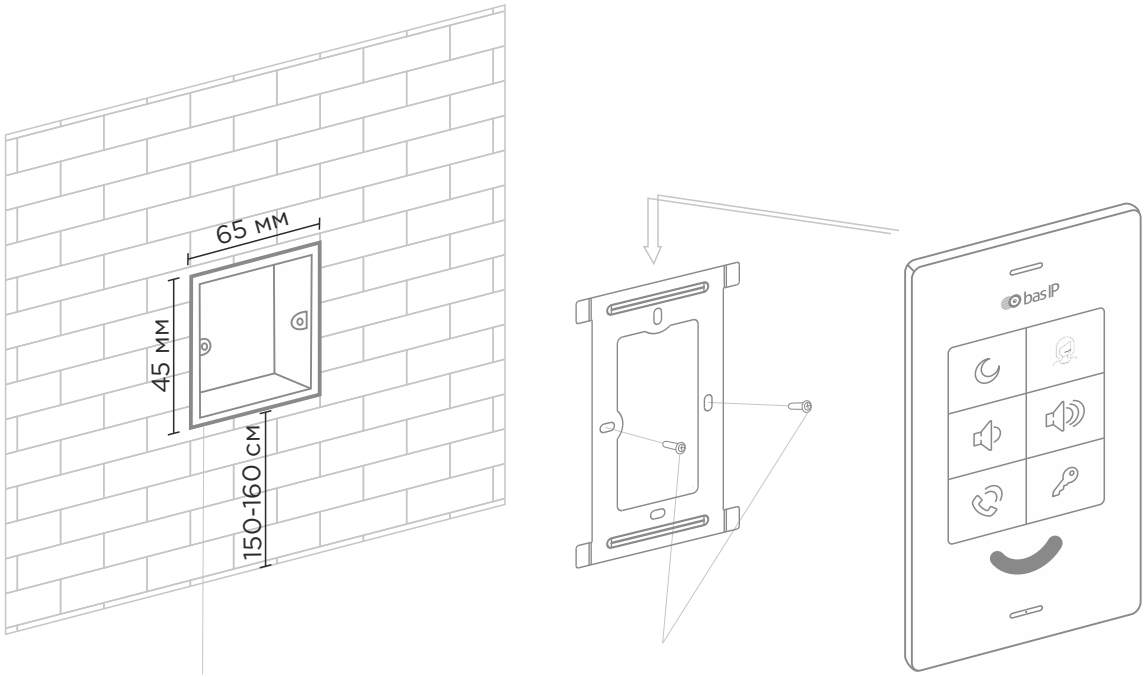

Монтажная коробка Саморезы Устройство

Устройство

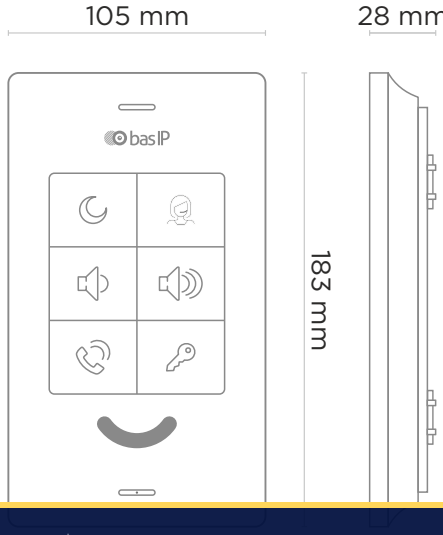

Кронштейн

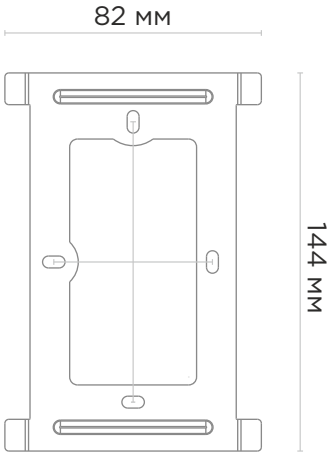

SEC.RU | Короткий путь к информации
Скачано с sec.ru

EAN: 5060514913062 (BLACK) EAN: 5060514913079 (WHITE)

Гарантия

Гарантийный талон № _____

Наименование модели _____

Серийный номер _____

ФИО продавца _____

С нижеприведенными условиями гарантии ознакомлен, проверка работоспособности произведена в моем присутствии:

Подпись покупателя _____

Условия гарантии

Гарантийный срок эксплуатации изделия — 24 (двадцать четыре) месяца со дня продажи.

- Транспортировка изделия должна производиться в оригинальной или поставляемой продавцом упаковке.
- Изделие принимается в гарантийный ремонт только с правильно заполненным гарантийным талоном, и наличием неповрежденных пломб или наклеек.
- Изделие принимается на экспертизу, в соответствии с предусмотренными законом случаями, только в оригинальной упаковке, полной комплектации, отвечающем новому оборудованию товарном виде, и наличию всех соответствующих правильно заполненных документов.
- Настоящая гарантия является дополнением к конституционным и иным правам потребителей и ни в коей мере не ограничивает их.

Условия гарантии

- В гарантийном талоне должно быть указано наименование модели, серийный номер, дата продажи, ФИО продавца, печать торговой организации и подпись покупателя.
- Доставка в гарантийный ремонт осуществляется самим покупателем.
- Гарантийный ремонт производится только в течение гарантийного срока указанного в данном гарантийном талоне.
- Сервисный центр обязуется сделать все возможное, для проведения ремонта гарантийного изделия, в срок до 45 рабочих дней. Срок, затраченный на восстановление работоспособности изделия, добавляется к установленном гарантийному сроку.

SEC.RU | Короткий путь к информации

Скачано с sec.ru

Заметки

SEC.RU | Короткий путь к информации

Скачано с sec.ru

Заметки

Скачано с sec.ru

SEC.RU | Короткий путь к информации
Скачано с sec.ru