Устройство радиоуправления CH-4-HS (U4HS). Инструкция по использованию

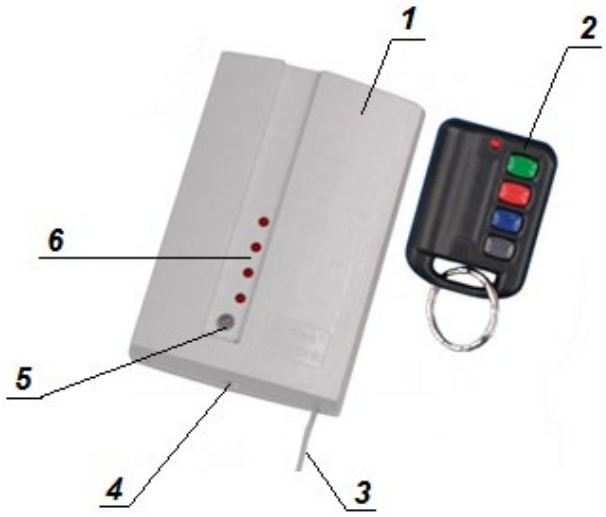

Рисунок 1. Внешний вид CH-4-HS

1 – приемник, 2 – передатчик, 3 – антенна,
4 – установочный винт, 5 – индикатор питания,
6 – индикаторы активизации реле

Общие сведения:

Изделие состоит из радиоприемника с внешним питанием 12 В пост. тока и передатчика, выполненного в виде миниатюрного брелока с четырьмя кнопками и питающегося от встроенной батареи GP23A-12B (см. рис. 1).

Устройство использует высокозащищённый патентованный алгоритм кодирования сигнала KEELOQ® от MICROCHIP. Каждый передаваемый в эфир код уникален, в результате чего радиосканирование и захват кода не позволяет несанкционированно управлять приемником.

Список стандартных Elmes-передатчиков, которые могут работать с приемниками CH4H/CH4H200: UMBIOOH, AN200H, DWM50H, DWBIOOH, DW200H, CH4H, CH4H200, CH8H-200, PTX50, CTX3H, CTX4H, RP501. К приемнику можно дополнительно привязать в сумме до 40 передатчиков.

Приемник имеет четыре релейных выхода (по одному на канал) с «сухими» переключающими контактами (NO/NC). Кроме того, имеется сигнальный выход S (открытый коллектор, 50 мА), который выдает два кратковременных импульса при срабатывании любого из реле и один импульс при нормализации. К этому выходу можно подключить внешний зуммер для звукового подтверждения реакции системы. В приемник встроены двухцветный светодиод и по одному светодиоду на каждый канал для индикации состояния и режима программирования приемника.

Релейные выходы запрограммированы на срабатывание с удержанием на короткое время. Изменение времени удержания или режима срабатывания реле, а также обучение декодера кодам новых передатчиков требует программирования, описанного в разделе «Программирование».

Технические характеристики:

Приемник:

- объем памяти ..... 40 передатчиков
- напряжение питания ..... 12VDC ±15%
- ток потребления ..... до 30 мА
- четыре релейных выхода NO/NC с нагрузочной способностью .... 125 VAC\0,5A или 30 VDC\1A
- задание времени удержания реле .....от 0,5 сек. до 4 часов
- диапазон рабочих температур: .....от 0° до +40°C
- размеры .....96x63x28 мм

Брелок-передатчик:

- передатчик, совместимый со стандартом ..... EU 433,92 МГц
- тип питания .....от миниатюрной батареи 12 В типа GP23A
- радиус действия .....до 100 м
- размеры .....50x39x14 мм

SEC.RU | Короткий путь к информации Скачано с sec.ru

Режимы работы выходных реле (программируются отдельно для каждой кнопки):

- Импульсный (джампер JP5 установлен) – нажатие кнопки на передатчике активирует выходное реле на заданное время,
- Пошаговый (джампер JP5 установлен) – каждое нажатие кнопки меняет состояние контактов реле на противоположное (
- Потенциальный (джампер JP5 снят) – нажатие кнопки на передатчике активизирует выходное реле на время нажатия кнопки, отпускание кнопки передатчика – нормализует выходное реле.

Программирование устройства:

Снимите лицевую панель приемника.

1. Программирование передатчиков в память приемника:

а) Нажмите кнопку PRG на плате приемника на время менее 2-х секунд. Общий светодиод приемника загорится красным; также загорится светодиод канала №1.

б) Коротко нажимайте переключатель PRG (менее 2-х секунд) для выбора требуемого канала передатчика.

в) Нажмите переключатель PRG более 2-х секунд, чтобы светодиод приемника загорелся зеленым цветом.

г) Дважды нажмите кнопку передатчика (брелока). В многоканальных передатчиках нажмите кнопку, номер которой соответствует числу каналов, которые Вы программируете. Например, если дважды нажать третью кнопку 4-х-канального передатчика, то в приемник запрограммируются первые три кнопки, 4-я кнопка в данном передатчике не запрограммируется. Т.о. для программирования всех кнопок передатчика на этом шаге необходимо дважды нажать 4-ю кнопку брелока при выбранном 4-канале приемника. Порядок привязки каналов приемника к кнопкам передатчика будет зависеть от номера канала, выбранного в п. 1-б), поэтому для корректного программирования всегда выбирайте кнопку передатчика, соответствующую номеру канала приемника.

д) 2 секунды мигания светодиода зеленым цветом подтверждают окончание процесса программирования.

2. Задание времени активизации выходов реле приемника:

а) Нажмите переключатель PRG на время более 2-х секунд, но менее 8-ми, светодиод переключится на красный, затем опять на зеленый, показывая вход в режим программирования (светодиод канала 1 загорится, все готово к программированию);

б) Коротко нажмите переключатель PRG (менее 2-х секунд), выбрав требуемый канал передатчика;

в) Нажмите переключатель PRG более 2-х секунд, чтобы светодиод приемника загорелся красным цветом;

г) Нажмите переключатель PRG, светодиод приемника загорится зеленым цветом, показывая начало отсчета желаемого времени активизации выхода на канале. Когда желаемое время установки истечет (максимум 4 часа), нажмите переключатель PRG еще раз для завершения процедуры – светодиод переключится на красный.

Для программирования выходов выбранных каналов на пошаговый режим работы (режим «вкл/выкл») нажмите переключатель PRG в шаге 2-г) последовательно 3 раза с интервалом меньше 2-х секунд.

д) 2 секунды мигания светодиода зеленым цветом подтверждают окончание процесса программирования.

3. Стирание всех передатчиков из памяти приемника:

а) нажмите переключатель PRG на время более 8-ми секунд - светодиод приемника переключится на красный и через 2 секунды на зеленый, через 6 секунд светодиод приемника начнет мигать. Отпустите переключатель, Память приемника будет очищена, запрограммированные режимы работы каналов останутся неизмененными. Для программирования новых передатчиков в память приемника следуйте процедуре п. 1.

ВНИМАНИЕ! Ошибки программирования индицируются частым миганием красного светодиода. Если никаких шагов по программированию за 30 секунд не предпринято, режим автоматически деактивируется.

SEC.RU | Короткий путь к информации Скачано с sec.ru

Сигнальный выход S. Конфигурация зависит от выбранных положений переключателей JP1-JP3:

- JP1 замкнут, JP2 замкнут – два импульса генерируются на активацию любого реле, один импульс на нормализацию любого реле.
- JP1 разомкнут, JP2 замкнут – импульсы генерируются аналогично только для реле канала 1.
- JP3 – устанавливает длительность импульсов на выходе S (джампер замкнут - 0.25 с, разомкнут - 0.5 с.).

Сигнализация вскрытия. Снятие лицевой панели приемника приводит к размыканию контактов TAMPER, при закрытом корпусе они замкнуты.

Установка нормального состояния (NO-NC) релейных выходов. Производится перемычками, расположенными рядом с реле.

Рекомендации по подключению к турникетам PERCo

Устройство CH-4-HS позволяет оператору дистанционно управлять доступом через турникет или калитку (далее – ИУ) производства компании PERCo. Приемник подключается к плате управления или контроллеру ИУ. Используя соответствующую кнопку передатчика, оператор может разрешить однократный проход, разблокировать проход в одном или обоих направлениях, заблокировать проход, перевести ИУ в режим аварийной разблокировки *Fire Alarm* (если данный вход турникета не задействован под прибор ППЗ).

Порядок подключения:

1. Снимите лицевую панель приемника (1). Предварительно наполовину открутите установочный винт (4), см. рис. 1.
2. Установите перемычки на контакты выходов **D1-D4** платы приемника (рис. 2):
   - Выходы **D1-D3** должны быть нормально разомкнуты (положение перемычки – NO).
   - Выход **D4** – нормально замкнут (положение перемычки – NC).
3. Подключите источник питания (12 VDC, 0.5 A) к контактам «**+**» и «**–**» (рис. 2).
4. Включите источник питания.
5. Проведите процедуру программирования (см. раздел «Программирование»**)**:
   - Произведите регистрацию используемого передатчика в приемнике.
   - Установите импульсный режим управления выходами **D1-D3**, продолжительность управляющего импульса 0,25 с. (В случае некорректной работы CH-4-HS при подаче команды *«Свободный проход в одном направлении»* или *«Свободный проход в обоих направлениях»* рекомендуется увеличить продолжительность управляющего импульса для выходов **D1-D3** до 0,5 с или более).
   - При использовании CH-4-HS для перевода ИУ в режим *Fire Alarm* установите для выхода **D4** пошаговый режим управления (режим «вкл/выкл»).
6. Проверьте работу CH-4-HS. При нажатии кнопок передатчика на приемнике должны загораться соответствующие индикаторы активизации реле (6).
7. После завершения подключения и настройки CH-4-HS установите лицевую панель приемника (1) и зафиксируйте ее установочным винтом (4).
8. Отключите питание.
9. Подключите CH-4-HS (см. рис. 2) к плате управления ИУ в соответствии с эксплуатационной документацией ИУ. При этом:
   - Выходы **D1-D3** подключаются к контактам платы управления ИУ, предназначенным для подключения кнопок ПДУ **LEFT**, **STOP**, **RIGHT**.
   - Выход **D4** подключается к контакту **Fire Alarm** платы управления ИУ.
10. Включите источник питания ИУ и подайте питание на приемник CH-4-HS.

SEC.RU | Короткий путь к информации Скачано с sec.ru

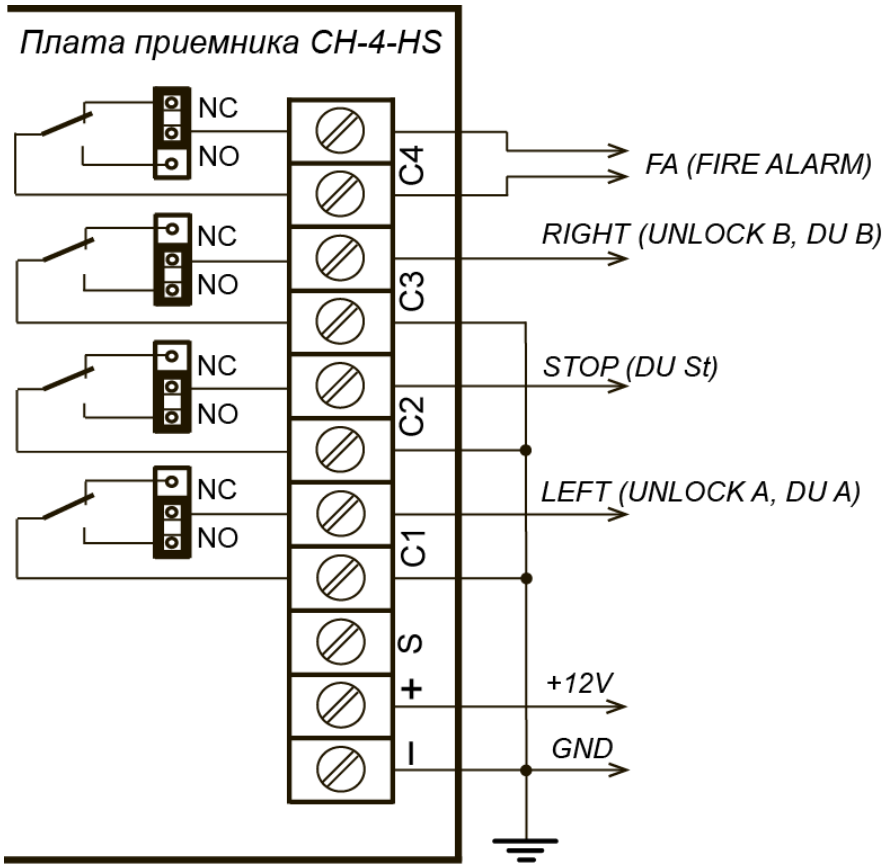

Рисунок 2. Рекомендованная схема подключения платы приемника CH-4-HS к плате управления ИУ

В случае проблем с подключением к оборудованию PERCo необходимо обратиться в службу техподдержки компании PERCo

Контактная информация

ООО «ПЭРКо»

Адрес: 194021, Россия, Санкт-Петербург, Политехническая улица, дом 4, корпус 2

Call-центр: 8-800-333-52-53 (бесплатно). Телефон: (812) 247-04-57

Телефоны техподдержки: 8-800-775-37-05 (бесплатно), (812) 247-04-55

Mail: system@perco.ru, сайт: http://www.perco.ru

SEC.RU | Короткий путь к информации Скачано с sec.ru