VARTU

Накопитель энергии

EB-DC768-BK | EB-DC768-BK-CH292

Литий-железо-фосфатный (LiFePO4)

Паспорт изделия

SEC.RU | Короткий путь к информации

Скачано с sec.ru

Благодарим за выбор нашего накопителя энергии с функциями источника питания постоянного тока!

Просим внимательно прочитать данный паспорт перед использованием изделия.

Комплект поставки

- Накопитель энергии
- Паспорт
- Адаптер питания* (14,6 В / 20 А)

* опция для модели EB-DC768-BK-CH292

SEC.RU | Короткий путь к информации
Скачано с sec.ru

Технические характеристики

Ёмкость	768 Вт·ч (блок аккумуляторов 12,8 В × 60 А·ч / 3,2 В × 240 А·ч)
Входы для зарядки накопителя энергии	
Малый разъём Андерсон (зарядка с MPPT от солнечной панели)	12...24 В / 4,2 А
Большой разъём Андерсон	14,6 В / 30 А
Клемма M8	14,6 В / 30 А
Выходы для питания устройств	
Большой разъём Андерсон	12 В / 60 А
Клемма M8	12 В / 60 А
USB-C (макс. 30 Вт)	5 В / 3 А, 9 В / 3 А, 12 В / 2,5 А
USB-A (макс. 18 Вт)	5 В / 3 А, 9 В / 2 А, 12 В / 1,5 А
Авторозетка 12 В	12 В / 10 А
Цвет	Чёрный
Размеры	210 × 176,5 × 210 мм
Вес нетто	7,35 кг

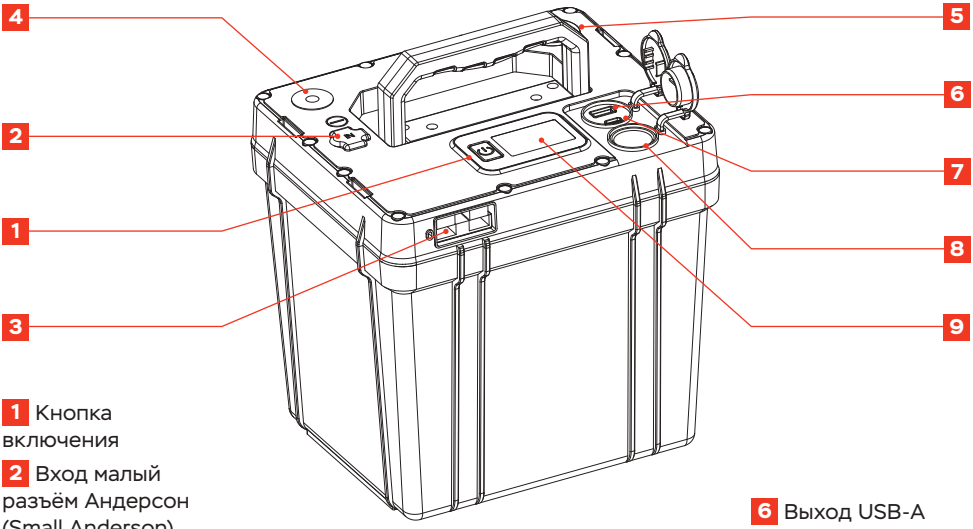

1 Кнопка включения

2 Вход малый разъём Андерсон (Small Anderson)

3 Вход/выход большой разъём Андерсон (Big Anderson)

4 Вход/выход отрицательный полюс клемма M8 (чёрный)

5 Вход/выход положительный полюс клемма M8 (красный)

6 Выход USB-A

7 Выход USB-C

8 Выход авто-розетка 12 В

9 Дисплей

SEC.RU | Короткий путь к информации
Скачано с sec.ru

Зарядка накопителя энергии

От солнечной панели

1. Используйте солнечную панель с кабелем для подключения к входу малый разъём Андерсон **2**.

2. Рекомендуемая мощность солнечной панели до 100 Вт (например, 20 В / 5А).

3. Время полной зарядки с помощью солнечной панели будет зависеть от мощности солнечной панели и интенсивности освещения. Поддерживается функция слежения за точкой максимальной мощности солнечной панели (MTTP) до 80 Вт.

4. **Красный** — положительный полюс, **чёрный** — отрицательный полюс.

От адаптера питания через большой разъём Андерсон

1. Используйте адаптер питания с большим разъёмом Андерсон **3**.

2. Рекомендуется адаптер питания для литий-железо-фосфатных (LiFePO4, LFP) аккумуляторов на 292 Вт (14,6 В / 20 А). Повышение тока заряда сокращает время полной зарядки, но максимальный ток — 30 А.

3. Время полной зарядки накопителя энергии от адаптера питания 292 Вт составляет около 3 часов.

От адаптера питания через клеммы M8

1. Используйте адаптер с зажимом для клемм M8 **4**, **5**.

2. Рекомендуется адаптер питания для литий-железо-фосфатных (LiFePO4, LFP) аккумуляторов на 292 Вт (14,6 В / 20 А). Повышение тока заряда сокращает время полной зарядки, но максимальный ток — 30А.

3. Время полной зарядки накопителя энергии от адаптера питания 292 Вт составляет около 3 часов.

4. Клеммы M8: **красный** — положительный полюс, **чёрный** — отрицательный полюс. **Соблюдайте полярность!** Если полюса поменять местами, источник питания будет повреждён.

Дисплей

На дисплее графически отображается уровень заряда накопителя энергии. Одно деление — 20 %.

Если ничего не подключено, то дисплей автоматически выключится через 68 с.

IN означает зарядку.

OUT означает разрядку.

V означает **рабочее напряжение всего блока аккумуляторов**.

A означает рабочий ток всего блока аккумуляторов.

Питание цифровых устройств от USB

1. Выход USB-A **6** и выход USB-C **7** предназначены для подключения мобильных телефонов, планшетов и других цифровых устройств.

2. Выходы USB-A **6** и USB-C **7** можно использовать одновременно для нормальной зарядки напряжением 5 В, а при использовании одного из них возможна быстрая зарядка.

3. Нажав на кнопку включения **1**, можно начать зарядку мобильного телефона и ноутбука. Выходы USB-A **6** и USB-C **7** автоматически начинают питать устройство.

SEC.RU | Короткий путь к информации
Скачано с sec.ru

Питание устройств от выхода авторозетка 12 В

1. Поддерживаемые устройства с номинальным напряжением питания 12 В: автомобильный холодильник / компрессор для накачивания колёс, наружное освещение палатки / освещение кемпинга / освещение для рыбалки / охотничья лампа / вентилятор и другие устройства мощностью менее 120 Вт.

2. Подключите устройство к выходу авторозетка 12 В **8**.

3. Разъём автоматически подаст питание на подключённое устройство. Если питание не включилось автоматически, нажмите кнопку включения **1** для начала.

4. Если на дисплее отображается предупреждение, это означает, что выход авторозетка 12 В находится в режиме защиты, нужно отключить устройство от выхода авторозетка 12 В. После того как предупреждение погаснет, устройство можно снова подключить.

Питание устройств высокой мощности

1. Устройства высокой мощности до 720 Вт с номинальным напряжением питания 12 В, такие как инвертор 12 В и другие мощные электрические устройства, необходимо подключать к большому разъёму Андерсон **3** или клеммам М8 **4**, **5**.

2. Обратите внимание: запрещается менять положительный и отрицательный полюс устройств местами при подключении к клеммам М8. В противном случае устройства будут повреждены.

3. Если во время подключения мгновенно включается защита накопителя энергии, нажмите кнопку включения **1** для подачи питания повторно.

Указания по использованию

1. Нажмите кнопку включения **1** для включения выходов накопителя энергии.

2. Дисплей **9** отображает параметры IN при зарядке, а OUT при разрядке.

3. Вход малый разъём Андерсон поддерживает зарядку от солнечной панели мощностью 100 Вт и имеет функцию защиты от ошибочной полярности при подключении.

4. Если напряжение на входе малый разъём Андерсон меньше 11 В или больше 28 В, сработает защита от пониженного или повышенного напряжения.

5. Входы **2**, **3** с разъёмами Андерсон и клеммы М8 **4**, **5**: красный цвет обозначает положительный полюс (**+**), чёрный — отрицательный (**–**).

6. Диапазон выходного напряжения на большом разъёме Андерсон, клеммах М8, авторозетки номиналом 12 В составляет 10...14 В. Рабочее напряжение всего блока аккумуляторов отображается на экране. Авторозетка предназначена для устройств с таким способом подключения электропитания.

Правила безопасности

1. Не подвергайте изделие воздействию высоких температур или открытого пламени.

2. Не помещайте устройство в жидкие вещества во избежание короткого замыкания.

3. Не используйте твёрдые предметы или острые инструменты в непосредственной близости, чтобы не повредить данное изделие.

SEC.RU | Короткий путь к информации
Скачано с sec.ru

4. Не пытайтесь разбирать и разрушать конструкцию изделия или выполнять другие неправильные действия.

5. Для зарядки используйте указанные или разрешенные адаптер питания и зарядное устройство для LiFePO4 (Литий-железо-фосфатный аккумулятор).

6. При обнаружении каких-либо отклонений от нормы, таких как специфический запах или деформация корпуса, немедленно прекратите использование изделия.

7. Не заряжайте замерзший или горячий накопитель! Температура эксплуатации: при заряде от 0 °C до +50 °C, при разряде от -10 °C до +60 °C.

Примечания

1. Используйте изделие в соответствии с настоящим паспортом. Не позволяйте детям прикасаться к изделию или играть с ним.

2. Если в процессе эксплуатации изделие не соответствует нормам, например, наблюдается повышенная температура, вздутие, протекание или деформация, ощущается неприятный запах, пожалуйста, обратитесь к поставщику или свяжитесь с нами.

3. Если устройство не используется в течение длительного времени, после полной зарядки храните его при температуре 0...40 °C и заряжайте каждые шесть месяцев.

Гарантийные обязательства

1. Срок службы установлен 5 лет.

2. Изготовитель гарантирует соответствие изделия требованиям безопасности при соблюдении потребителем правил, изложенных в настоящем паспорте.

3. Гарантийный срок — 1 год со дня продажи.

4. Изготовитель оставляет за собой право отказать в гарантии при нарушении условий, изложенных в настоящем паспорте.

5. Изготовитель оставляет за собой право в любой момент вносить изменения в конструкцию, дизайн и комплектацию изделия без предварительного уведомления.

6. Гарантия не распространяется на изделия, имеющие повреждения корпуса или подвергшиеся разборке потребителем.

7. При покупке изделия требуйте отметку даты его продажи и проверяйте комплектность согласно данному паспорту.

8. Гарантийные обязательства изготовителя обеспечиваются в соответствии с Законом РФ «О защите прав потребителей».

SEC.RU | Короткий путь к информации
Скачано с sec.ru

Гарантийный талон

Изделие

Серийный номер

Дата покупки

Число | Месяц | Год

Продавец | **Покупатель**

Дата обращения

Число | Месяц | Год

Характер отказа изделия

Все поля выше обязательны к заполнению.

SEC.RU | Короткий путь к информации
Скачано с sec.ru

Модель: **VARTU Накопитель энергии EB-DC768-BK**
Артикул: V-EB-DC768-BK

Модель: **VARTU Накопитель энергии EB-DC768-BK-CH292**
Артикул: V-EB-DC768-BK-CH292

Изготовитель: VARTU TRADE (Shanghai, China). Сделано в Китае.

Представитель в РФ: ООО «АйДистрибьют»
Адрес: 115193, г. Москва, ул. 7-я Кожуховская, д. 15, стр. 1.
vartu@idistribute.ru

SEC.RU | Короткий путь к информации
Скачано с sec.ru