VG 12-120



ТЕХНИЧЕСКИЕ ХАРАКТЕРИСТИКИ

Номинальное напряжение, В:	**12**
Срок службы, не менее, лет:	**15**
Материал корпуса:	**ABS UL94-HB**
Номинальная емкость при 25°С, Ач:	
• C_5 до 1,70 В/эл-т:	**110**
• C_{10} до 1,80 В/эл-т:	**120**
• C_{20} до 1,75 В/эл-т:	**129**
Среднемесячный саморазряд (при 20°С), %:	**< 3**
Напряжение заряда, В:	
• режим постоянного подзаряда:	**13,62**
• циклический режим (метод IU):	**14,4**
Максимальный зарядный ток, А:	**30**
Максимальный разрядный ток (5 сек), А:	**1440**
Внутреннее сопротивление, мОм:	**4,5**
Масса (±5%), кг:	**35**

ГАБАРИТНЫЕ РАЗМЕРЫ, ММ

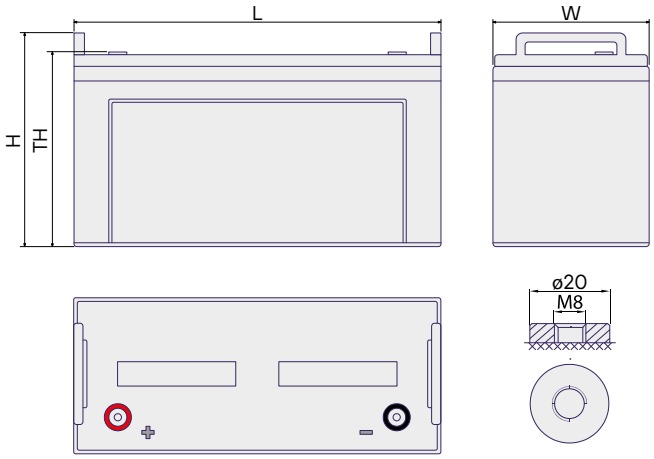

Длина (L), мм:	407
Ширина (W), мм:	173
Высота (H), мм:	237
Высота до выводов (TH), мм:	210

*Допуск ±3 мм

РАЗРЯДНЫЕ ХАРАКТЕРИСТИКИ

Разряд постоянным током при 25°С, А

Конечное напряжение, В/эл-т	Время разряда										
	5 мин	10 мин	15 мин	30 мин	1 ч	2 ч	3 ч	5 ч	8 ч	10 ч	20 ч
1,60	423	325	227	138	80,8	46,3	33,6	22,6	14,8	12,5	6,55
1,65	410	315	220	136	80,3	46,1	33,3	22,3	14,7	12,4	6,52
1,70	394	305	216	133	79,7	45,7	32,8	22,1	14,6	12,2	6,48
1,75	362	286	209	132	78,6	45,0	32,5	21,9	14,5	12,1	6,46
1,80	324	259	194	127	76,6	44,2	32,2	21,3	14,3	12,0	6,42
1,85	289	231	173	115	70,9	42,0	30,3	20,2	13,8	11,6	6,31

Разряд постоянной мощностью при 25°С, Вт/блок

Конечное напряжение, В/эл-т	Время разряда										
	5 мин	10 мин	15 мин	30 мин	1 ч	2 ч	3 ч	5 ч	8 ч	10 ч	20 ч
1,60	4254	3327	2400	1500	918	526	384	257	173	144	78,0
1,65	4092	3225	2358	1488	912	524	379	256	172	143	77,4
1,70	4068	3198	2328	1488	900	522	377	253	171	141	76,8
1,75	3798	3057	2316	1476	894	520	374	252	169	140	76,8
1,80	3486	2838	2190	1446	888	518	373	249	168	138	76,2
1,85	3114	2535	1956	1326	822	494	355	238	162	136	75,6

SEC.RU | Короткий путь к информации
Скачано с sec.ru

Ventura V-GEL

ПРЕИМУЩЕСТВА

Технология V-GEL — батареи с желеобразным электролитом.

Долив воды не требуется в течение всего срока службы.

Идеальны для буферного и циклического применения.

Возможен монтаж в горизонтальном и вертикальном положении.

ОБЛАСТИ ПРИМЕНЕНИЯ

Саморазряд и температура

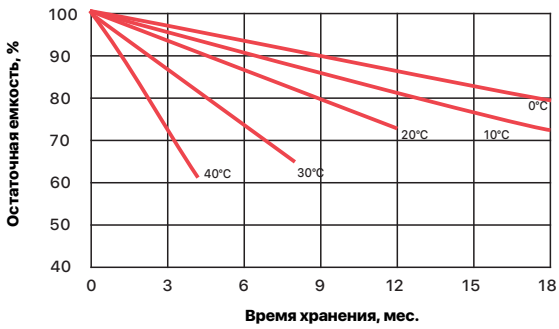

Емкость и температура

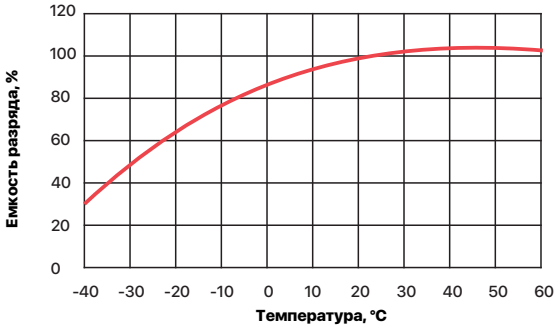

Количество циклов и глубина разряда

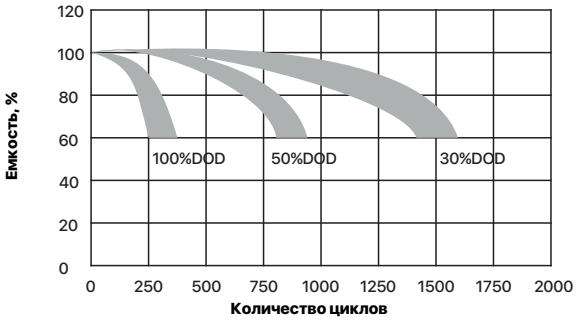

НРЦ и доступная емкость

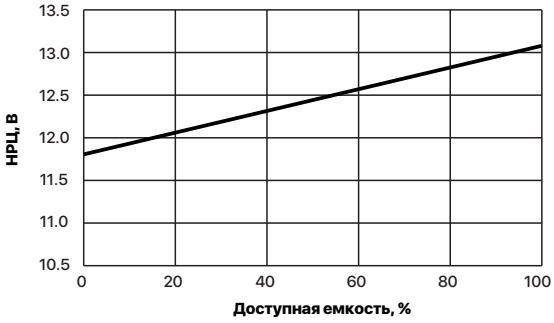

Примечание: приведены средние значения, полученные в течение трех циклов заряда/разряда. Производитель оставляет за собой право вносить изменения в связи с проводящимися мероприятиями по оптимизации типов.



power concept
BATTERY SOLUTIONS

Эксклюзивный дистрибьютор продукции Ventura на территории РФ – ООО «Пауэрконцепт».

Владивосток: +7 423 253 31 19
Самара: +7 846 302 87 65
Нижний Новгород: +7 831 202 03 82
Пятигорск: +7 879 332 23 34
Казань: +7 843 225 30 15

Симферополь: +7 978 710 90 08
Санкт-Петербург: +7 812 320 98 77
Ростов-на-Дону: +7 863 236 68 67
Екатеринбург: +7 343 305 99 50
Новосибирск: +7 383 335 76 71

SEC.RU | Короткий путь к информации

Скачано с sec.ru