VG 12-250



ТЕХНИЧЕСКИЕ ХАРАКТЕРИСТИКИ

Номинальное напряжение, В:	**12**
Срок службы, не менее, лет:	**15**
Материал корпуса:	**ABS UL94-HB**
Номинальная емкость при 25°C, Ач:	
• C_5 до 1,70 В/эл-т:	**226**
• C_{10} до 1,80 В/эл-т:	**250**
• C_{20} до 1,75 В/эл-т:	**268**
Среднемесячный саморазряд (при 20°C), %:	**< 3**
Напряжение заряда, В:	
• режим постоянного подзаряда:	**13,62**
• циклический режим (метод IU):	**14,4**
Максимальный зарядный ток, А:	**62,5**
Максимальный разрядный ток (5 сек), А:	**3000**
Внутреннее сопротивление, мОм:	**2,9**
Масса (±5%), кг:	**68**

ГАБАРИТНЫЕ РАЗМЕРЫ, ММ

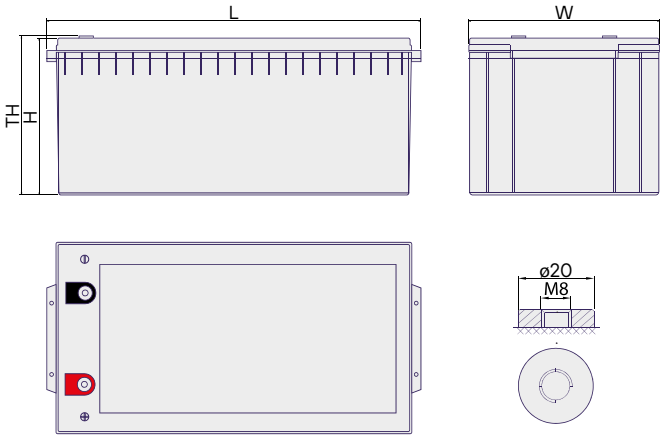

Длина (L), мм:	520
Ширина (W), мм:	268
Высота (H), мм:	220
Высота до выводов (TH), мм:	223

*Допуск ±3 мм

РАЗРЯДНЫЕ ХАРАКТЕРИСТИКИ

Разряд постоянным током при 25°C, А

Конечное напряжение, В/эл-т	Время разряда										
	5 мин	10 мин	15 мин	30 мин	1 ч	2 ч	3 ч	5 ч	8 ч	10 ч	20 ч
1,60	459	459	459	279	165	94,6	68,7	46,1	30,3	25,9	13,6
1,65	445	445	445	274	164	94,1	67,9	45,6	30,0	25,6	13,5
1,70	436	436	436	270	163	93,4	67,0	45,1	29,8	25,4	13,4
1,75	421	421	421	267	160	92,0	66,3	44,7	29,5	25,1	13,4
1,80	393	393	393	256	156	90,3	65,8	43,5	29,3	25,0	13,3
1,85	350	350	350	233	145	85,7	61,9	41,3	28,1	24,1	13,1

Разряд постоянной мощностью при 25°C, Вт/блок

Конечное напряжение, В/эл-т	Время разряда										
	5 мин	10 мин	15 мин	30 мин	1 ч	2 ч	3 ч	5 ч	8 ч	10 ч	20 ч
1,60	4854	4854	4854	3030	1872	1074	786	524	353	299	161
1,65	4764	4764	4764	3000	1854	1068	774	521	350	296	160
1,70	4710	4710	4710	3000	1842	1068	768	517	349	293	160
1,75	4680	4680	4680	2988	1830	1062	762	514	346	290	159
1,80	4428	4428	4428	2916	1812	1056	762	509	343	287	158
1,85	3954	3954	3954	2676	1686	1008	726	485	331	282	157

SEC.RU | Короткий путь к информации
Скачано с sec.ru

Ventura V-GEL

ПРЕИМУЩЕСТВА

Технология V-GEL — батареи с желеобразным электролитом.

Долив воды не требуется в течение всего срока службы.

Идеальны для буферного и циклического применения.

Возможен монтаж в горизонтальном и вертикальном положении.

ОБЛАСТИ ПРИМЕНЕНИЯ

Саморазряд и температура

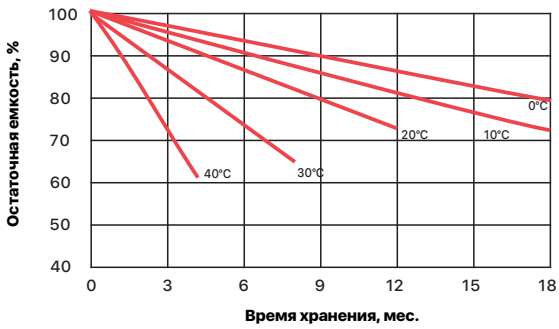

Емкость и температура

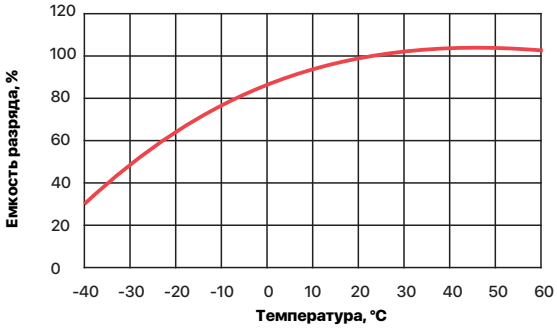

Количество циклов и глубина разряда

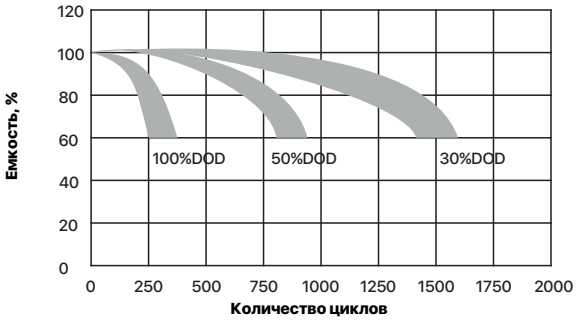

НРЦ и доступная емкость

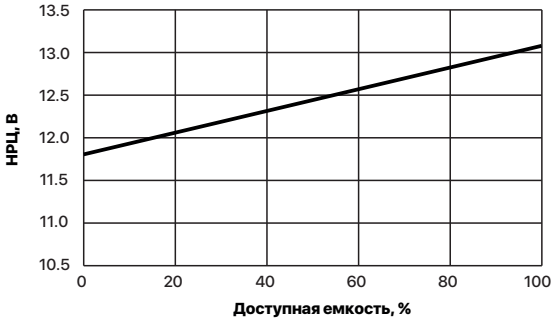

Примечание: приведены средние значения, полученные в течение трех циклов заряда/разряда. Производитель оставляет за собой право вносить изменения в связи с проводящимися мероприятиями по оптимизации типов.



power concept
BATTERY SOLUTIONS

Эксклюзивный дистрибьютор продукции Ventura на территории РФ – ООО «Пауэрконцепт».

Владивосток: +7 423 253 31 19
Самара: +7 846 302 87 65
Нижний Новгород: +7 831 202 03 82
Пятигорск: +7 879 332 23 34
Казань: +7 843 225 30 15

Симферополь: +7 978 710 90 08
Санкт-Петербург: +7 812 320 98 77
Ростов-на-Дону: +7 863 236 68 67
Екатеринбург: +7 343 305 99 50
Новосибирск: +7 383 335 76 71

SEC.RU | Короткий путь к информации

Скачано с sec.ru