VG 12-80



ТЕХНИЧЕСКИЕ ХАРАКТЕРИСТИКИ

Номинальное напряжение, В:	**12**
Срок службы, не менее, лет:	**15**
Материал корпуса:	**ABS UL94-HB**
Номинальная емкость при 25°С, Ач:	
• C_5 до 1,70 В/эл-т:	**72**
• C_{10} до 1,80 В/эл-т:	**80**
• C_{20} до 1,75 В/эл-т:	**86**
Среднемесячный саморазряд (при 20°С), %:	**< 3**
Напряжение заряда, В:	
• режим постоянного подзаряда:	**13,62**
• циклический режим (метод IU):	**14,4**
Максимальный зарядный ток, А:	**20**
Максимальный разрядный ток (5 сек), А:	**960**
Внутреннее сопротивление, мОм:	**7,8**
Масса (±5%), кг:	**24**

ГАБАРИТНЫЕ РАЗМЕРЫ, ММ

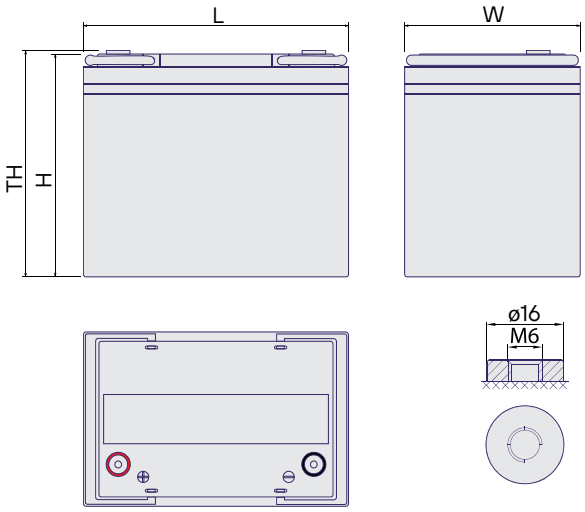

Длина (L), мм:	258
Ширина (W), мм:	168
Высота (H), мм:	208
Высота до выводов (TH), мм:	211

*Допуск ±3 мм

РАЗРЯДНЫЕ ХАРАКТЕРИСТИКИ

Разряд постоянным током при 25°С, А

Конечное напряжение, В/эл-т	Время разряда										
	5 мин	10 мин	15 мин	30 мин	1 ч	2 ч	3 ч	5 ч	8 ч	10 ч	20 ч
1,60	147	147	147	89,4	52,8	30,3	22,0	14,8	9,68	8,28	4,35
1,65	142	142	142	87,8	52,5	30,1	21,7	14,6	9,60	8,20	4,32
1,70	139	139	139	86,3	52,1	29,9	21,4	14,4	9,53	8,12	4,30
1,75	135	135	135	85,6	51,3	29,4	21,2	14,3	9,45	8,04	4,28
1,80	126	126	126	81,8	50,0	28,9	21,1	13,9	9,37	8,00	4,26
1,85	112	112	112	74,7	46,3	27,4	19,8	13,2	8,99	7,72	4,19

Разряд постоянной мощностью при 25°С, Вт/блок

Конечное напряжение, В/эл-т	Время разряда										
	5 мин	10 мин	15 мин	30 мин	1 ч	2 ч	3 ч	5 ч	8 ч	10 ч	20 ч
1,60	1554	1554	1554	972	600	343	251	168	113	95,4	51,6
1,65	1524	1524	1524	960	594	343	248	167	112	94,8	51,4
1,70	1506	1506	1506	960	590	341	246	166	112	93,6	51,1
1,75	1500	1500	1500	954	585	339	245	164	110	92,4	50,9
1,80	1416	1416	1416	936	580	338	244	163	110	91,8	50,6
1,85	1266	1266	1266	858	539	323	232	155	106	90,0	50,2

SEC.RU | Короткий путь к информации
Скачано с sec.ru

Ventura V-GEL

ПРЕИМУЩЕСТВА

Технология V-GEL — батареи с желеобразным электролитом.

Долив воды не требуется в течение всего срока службы.

Идеальны для буферного и циклического применения.

Возможен монтаж в горизонтальном и вертикальном положении.

ОБЛАСТИ ПРИМЕНЕНИЯ

Саморазряд и температура

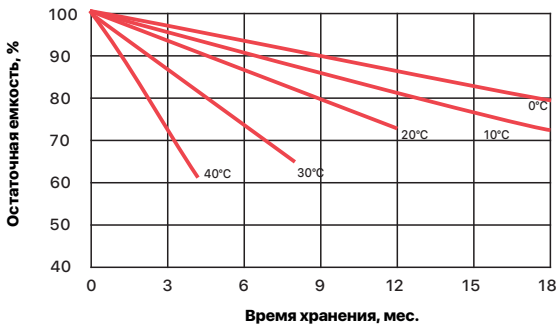

Емкость и температура

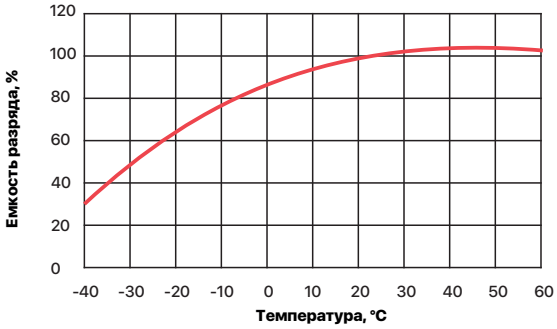

Количество циклов и глубина разряда

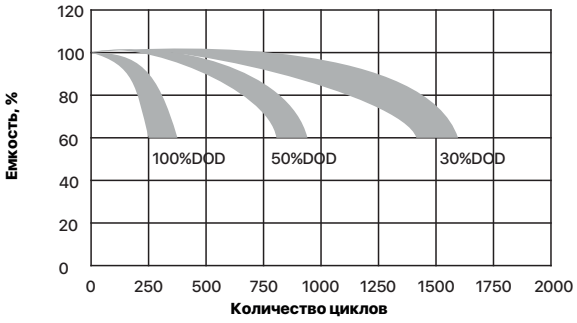

НРЦ и доступная емкость

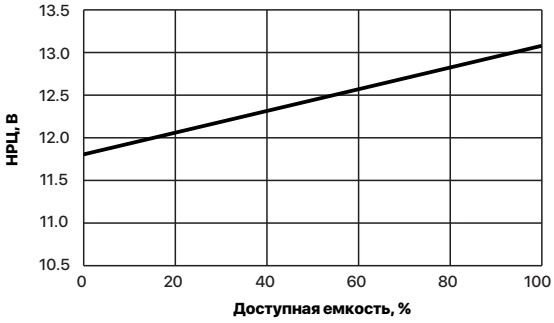

Примечание: приведены средние значения, полученные в течение трех циклов заряда/разряда. Производитель оставляет за собой право вносить изменения в связи с проводящимися мероприятиями по оптимизации типов.



power concept
BATTERY SOLUTIONS

Эксклюзивный дистрибьютор продукции Ventura на территории РФ – ООО «Пауэрконцепт».

Владивосток: +7 423 253 31 19
Самара: +7 846 302 87 65
Нижний Новгород: +7 831 202 03 82
Пятигорск: +7 879 332 23 34
Казань: +7 843 225 30 15

Симферополь: +7 978 710 90 08
Санкт-Петербург: +7 812 320 98 77
Ростов-на-Дону: +7 863 236 68 67
Екатеринбург: +7 343 305 99 50
Новосибирск: +7 383 335 76 71

SEC.RU | Короткий путь к информации

Скачано с sec.ru