

Видеокамера сетевая

VCI-143

Версия 2

Инструкция по монтажу

АЦДР.202119.009 ИМ

SEC.RU | Короткий путь к информации
Скачано с sec.ru

1 МОНТАЖ И ДЕМОНТАЖ

1.1 Меры безопасности

1. При использовании видеокамеры внимательно относитесь к функциям внешнего питания, используйте только устройства и блоки питания, подходящие (рекомендованные) к видеокамере и вашим электросетям.
2. Убедитесь в том, что соединительные провода (разъемы) подключены с соблюдением полярности. Неверное соединение может привести к повреждению и/или неправильному функционированию оборудования.
3. Если видеокамера находится на стене или потолке, она должна быть надежно закреплена.
4. Не устанавливайте видеокамеру в местах, температура которых опускается ниже -50 °С и/или поднимается выше +60 °С, с влажностью выше 95%, повышенного испарения и парообразования, усиленной вибрации.
5. При установке видеокамеры в непосредственной близости от источников мощных электромагнитных полей видеосигнал может быть искажен помехами.
6. При монтаже провода электропитания и выходов следует оставить достаточное пространство для легкого доступа при дальнейшем обслуживании устройства.
7. Предотвращайте механические повреждения видеокамеры. Несоответствующие условия хранения и эксплуатации видеокамеры могут привести к повреждению оборудования.
8. В случае, если от устройства идет дым или непонятные запахи, немедленно выключите питание и свяжитесь с авторизованным сервисным центром (вашим поставщиком).
9. Если, на ваш взгляд, устройство работает некорректно, ни в коем случае не пытайтесь разобрать его самостоятельно. Свяжитесь с авторизованным сервисным центром (вашим поставщиком).

1.2 Конструкция

Внутри корпуса устройства находится кнопка аппаратного сброса (RESET) и слот для карты памяти «Micro SD».

Кнопка аппаратного сброса (Рисунок 1.1) используется для возврата к настройкам по умолчанию. Если нажать и удерживать эту кнопку в течение 10 секунд, конфигурация системы вернется к заводским настройкам.

Карта памяти «Micro SD» (Рисунок 1.1) (не входит в комплект поставки) используется для записи видеопотока.

SEC.RU | Короткий путь к информации Скачано с sec.ru

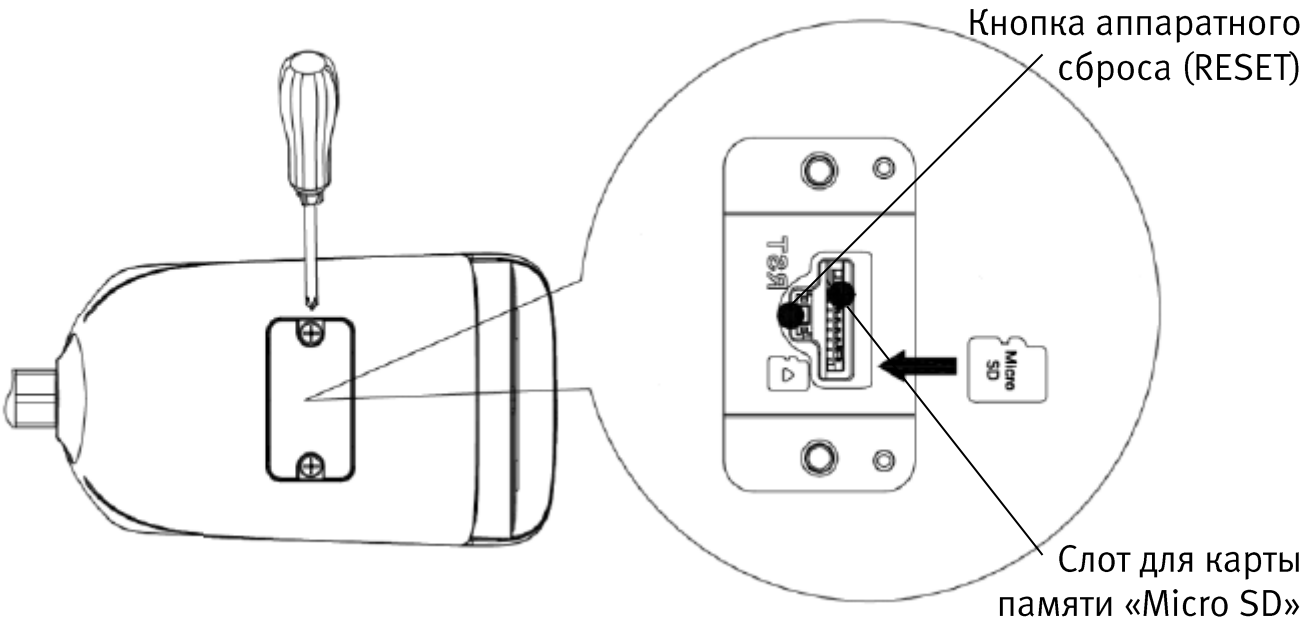

Рисунок 1.1 - Расположение слота для карты памяти и кнопки аппаратного сброса

1.3 Подготовка изделия к монтажу

ВНИМАНИЕ! Запрещается переносить, держать, закреплять, подвешивать видеокамеру за кабель – это ведет к потере гарантии и поломке устройства.
ВНИМАНИЕ! Специалист по монтажу, при необходимости, может использовать иную технологию установки и крепежные элементы, не входящие в комплект поставки, если это не нарушает конструкцию, не влияет на работу устройства и обеспечивает надежность системы.

Выберите тип крепления, обеспечивающий наиболее эффективное расположение видеокамеры в зависимости от решаемой задачи.

Выберите место крепления видеокамеры с учетом габаритных размеров изделия (Рисунок 1.2) и удобства работы с монтажным инструментом.

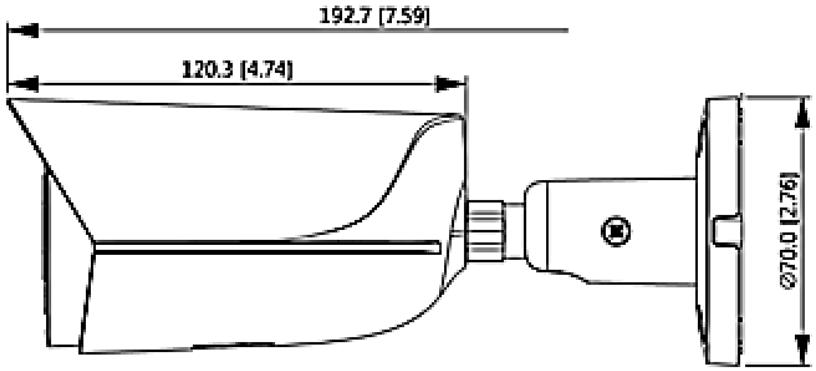

Скачано с sec.ru

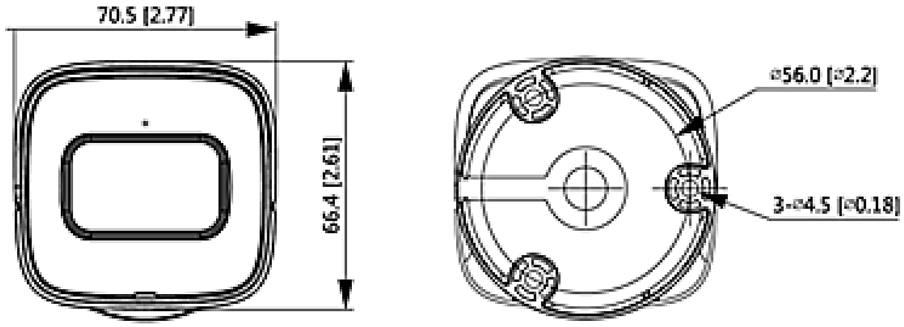

Рисунок 1.2 – Габаритные размеры видеокамеры

Убедитесь, что монтажная поверхность способна выдерживать трехкратный вес камеры и кронштейна.

ВНИМАНИЕ!
При монтаже провода электропитания и выходов следует оставить достаточное пространство для легкого доступа при дальнейшем обслуживании устройства.

1.4 Монтаж

ВНИМАНИЕ!
Монтаж и пусконаладочные работы изделия, включая регулировку объектива, проводить при окружающей температуре не ниже +10 °С, относительной влажности воздуха не выше 80%, при отсутствии повышенного испарения и парообразования, усиленной вибрации.

ВНИМАНИЕ!
Для защиты кабельных соединений от климатических воздействий рекомендуется крепить видеокамеру на монтажной коробке BR-204. Монтажная коробка не входит в комплект поставки видеокамеры.

1.4.1 Потолочное крепление видеокамеры

1. Используя трафарет из комплекта поставки видеокамеры, отметьте точки крепления на установочной поверхности и просверлите 3 отверстия (диаметр 6 мм, глубина не менее 25 мм) в установочной поверхности.
2. Используя крепежные элементы из комплекта поставки, закрепите видеокамеру на установочной поверхности (Рисунок 1.3)

SEC.RU | Короткий путь к информации
VCI-143 Вер.2 АЦДР.202119.009 ИМ от 22.09.2020
Скачано с sec.ru

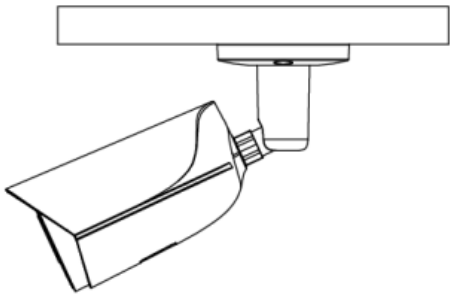

Рисунок 1.3 – Потолочное крепление видеокамеры

1.4.2 Настенное крепление видеокамеры

ВНИМАНИЕ!

Для настенного крепления с горизонтальной ориентацией, а также для защиты кабельных соединений от климатических воздействий рекомендуется крепить видеокамеру на монтажную коробку BR-204. Монтажная коробка не входит в комплект поставки видеокамеры.

1. Используя трафарет из комплекта поставки видеокамеры, отметьте точки крепления на установочной поверхности и просверлите 3 отверстия (диаметр 6 мм, глубина не менее 25 мм) в установочной поверхности.
2. Используя крепежные элементы из комплекта поставки, закрепите видеокамеру на установочной поверхности (Рисунок 1.4).

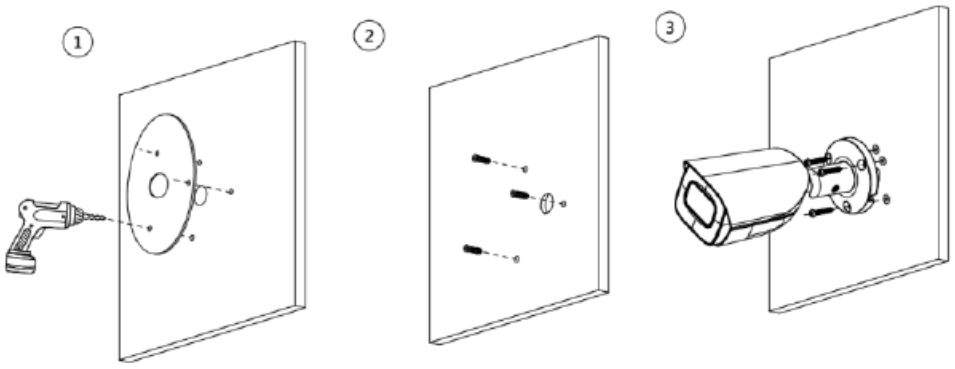

Рисунок 1.4 – Настенное крепление видеокамеры

1.4.3 Угловое крепление видеокамеры

ВНИМАНИЕ!
Угловой кронштейн BR-102 не входит в комплект поставки видеокамеры.

SEC.RU | Короткий путь к информации
VCI-143 Вер.2 АЦДР.202119.009 ИМ от 22.09.2020
Скачано с sec.ru

1. Используя угловой кронштейн, отметьте точки крепления на установочной поверхности (Рисунок 1.5) и просверлите 4 отверстия (диаметр 8 мм, глубина не менее 25 мм) в установочной поверхности.



Рисунок 1.5 – Определение точек крепления кронштейна на установочной поверхности

2. Закрепите видеокамеру на угловом кронштейне.
3. С помощью анкерных болтов из комплекта поставки закрепите угловой кронштейн с видеокамерой на установочной поверхности (Рисунок 1.6).

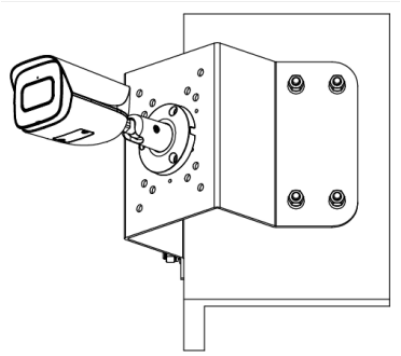

Рисунок 1.6 – Монтаж видеокамеры на угловом кронштейне BR-102

1.4.4 Столбовое крепление видеокамеры

ВНИМАНИЕ!
Столбовой кронштейн BR-103 не входит в комплект поставки видеокамеры.

1. Закрепите видеокамеру на столбовом кронштейне. С помощью хомутов из комплекта поставки столбового кронштейна закрепите столбовой кронштейн с видеокамерой на столбе, а затем плотно затяните хомуты (Рисунок 1.7).

SEC.RU | Короткий путь к информации
Скачано с sec.ru

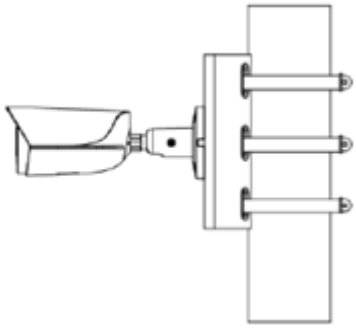

Рисунок 1.7 – Монтаж видеокамеры на столбовом кронштейне BR-103

1.5 Настройка направления объектива

Для настройки требуемого направления объектива ослабьте фиксирующий винт кронштейна (Рисунок 1.8) и отрегулируйте положение корпуса устройства относительно кронштейна, направив объектив видеокамеры на зону наблюдения. Затяните фиксирующий винт кронштейна для фиксации положения корпуса устройства.

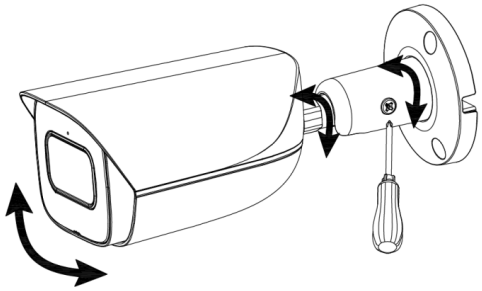

Рисунок 1.8 - Настройка направления объектива

1.6 Демонтаж

Демонтаж видеокамеры производится в обратном порядке при отключенном напряжении питания.

2 ПОДКЛЮЧЕНИЕ

Кабель видеокамеры включает в себя сетевой кабель, кабель питания аудиокабель и тревожные контакты. (Рисунок 5.1, Таблица 5.1).

SEC.RU | Короткий путь к информации
VCI-143 Вер.2 АЦДР.202119.009 ИМ от 22.09.2020
Скачано с sec.ru

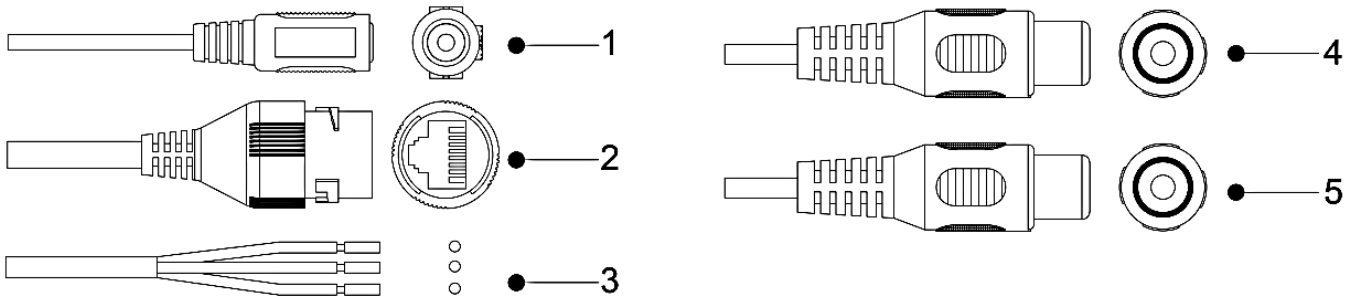

Рисунок 2.1 – Концевая раскладка кабеля видеокамеры

Таблица 2.1 – Концевая раскладка кабеля видеокамеры

Группа	Примечание
1	Электропитание: DC12V
2	Network cable (кабель сетевого подключения)
3	Тревожный вход, выход, заземление
4-5	Аудио вход,выход

ВНИМАНИЕ!
Запрещается осуществлять подключение видеокамеры, если на кабеле отсутствует текстовая и цветовая маркировка. Рекомендуется обращаться в техподдержку BOLID: тел. (495) 775-71-55 (многоканальный); e-mail support@bolid.ru.

ВНИМАНИЕ!
Для дополнительной защиты и герметизации проводов используйте герметичную кабельную муфту из комплекта поставки видеокамеры.

Используя сетевой кабель, подключите видеокамеру к видеорегистратору или компьютеру в зависимости от выбранной схемы подключения. Базовые схемы подключения представлены ниже (Рисунок 5.3, Рисунок 5.4, Рисунок 5.5).

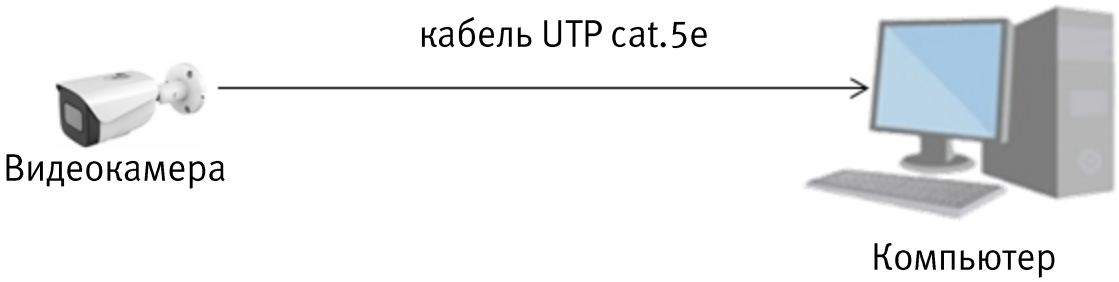

Рисунок 2.2– Схема подключения видеокамеры к компьютеру

SEC.RU | Короткий путь к информации
VCI-143 Вер.2 АЦДР.202119.009 ИМ от 22.09.2020
Скачано с sec.ru

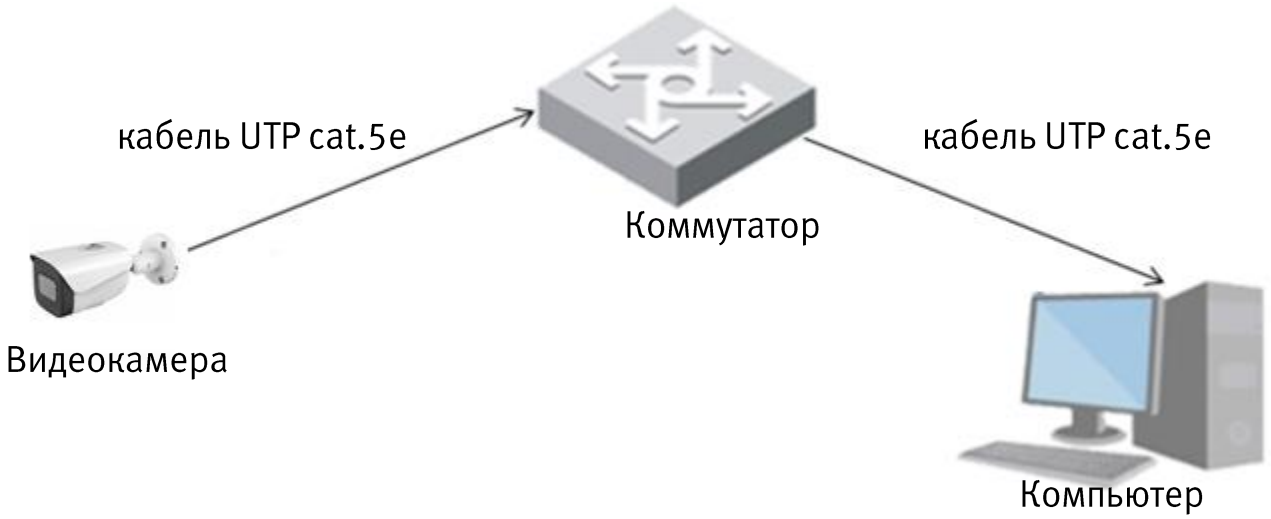

Рисунок 2.3 – Схема подключения видеокамеры к компьютеру через Коммутатор



Рисунок 2.4 – Схема подключения видеокамеры к видеорегистратору

3 ПОДКЛЮЧЕНИЕ К WEB-ИНТЕРФЕЙСУ

Откройте на компьютере браузер Internet Explorer и введите в открывшемся окне браузера в адресной строке IP-адрес видеокамеры, после этого автоматически с видеокамеры запускается приложение с системным сообщением, где пользователю предлагается при первом подключении к web-интерфейсу видеокамеры установить Web-плагин. Нажмите «Сохранить файл» для резервного сохранения на компьютере установочного пакета для этого плагина и «Запустить» для автоматической установки компонентов плагина.

ВНИМАНИЕ!
Для автоматической установки Web-плагина требуются административные права в ОС Windows

SEC.RU | Короткий путь к информации
VCI-143 Вер.2 АЦДР.202119.009 ИМ от 22.09.2020
Скачано с sec.ru

Видеокамера по умолчанию имеет:

- маску подсети 255.255.255.0
- IP-адрес 192.168.1.108
- имя пользователя: admin

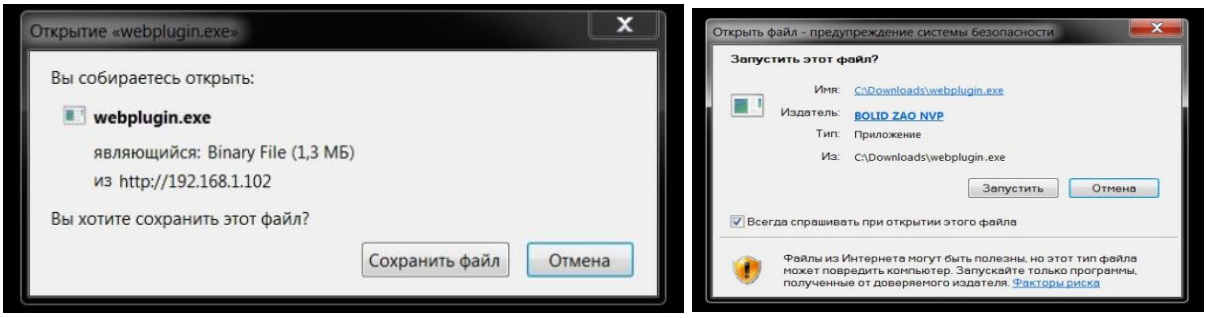

Рисунок 3.1 – Установка плагина для подключения к web-интерфейсу

При первом запуске веб-интерфейса видеокамеры необходимо пройти процедуру инициализации, состоящую из трех шагов:

Шаг 1 (Рисунок 3.2): Выберите регион (страну) и язык системы веб-интерфейса.

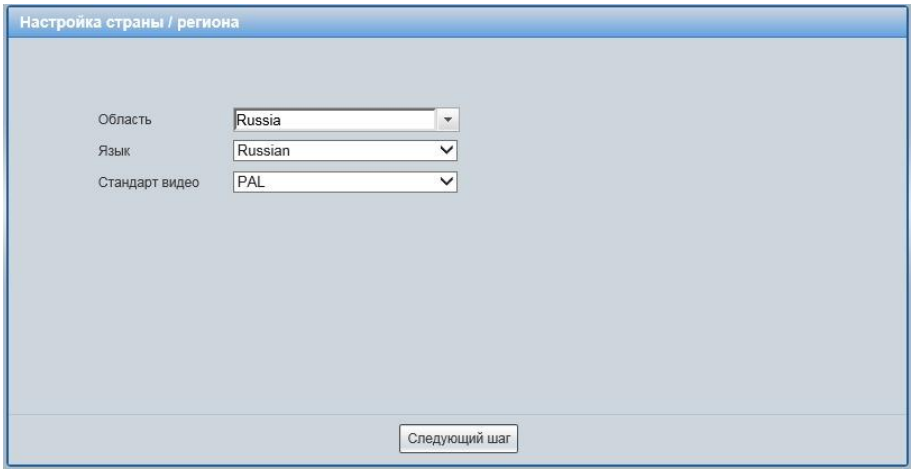

Рисунок 3.2 – Инициализация пользователя «admin»: выбор языка и региона

Шаг 2 (Рисунок 3.3): Установите наиболее удобный формат даты и часовой пояс. Текущее время можно задать вручную, или синхронизировать с системным временем компьютера.

Скачано с sec.ru

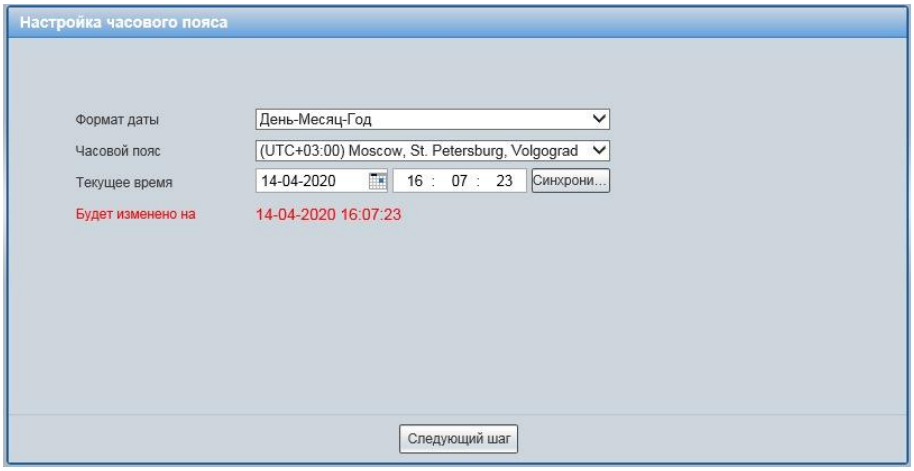

Рисунок 3.3 - Инициализация пользователя «admin»: выбор времени и даты

Шаг 3 (Рисунок 3.4): Сгенерируйте пароль пользователя. Длина пароля должна быть не менее 8 символов, пароль может состоять из заглавных и строчных букв латинского алфавита (A-z), арабских цифр (0-9) и специальных символов. В целях обеспечения безопасности при создании пароля необходимо использовать не менее двух типов символов. Рекомендуется также указать резервный адрес электронной почты, с помощью которого возможно восстановить пароль пользователя, если он будет утрачен.

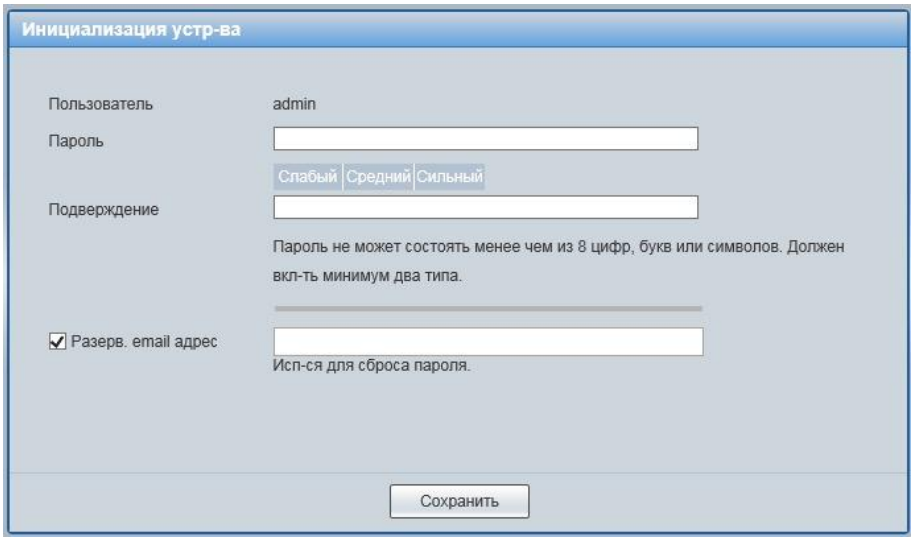

Рисунок 3.4 - Инициализация пользователя «admin»: создание пароля

Введите ваше имя пользователя и пароль, нажмите кнопку “Вход” (Рисунок 3.5).

SEC.RU | Короткий путь к информации
Скачано с sec.ru

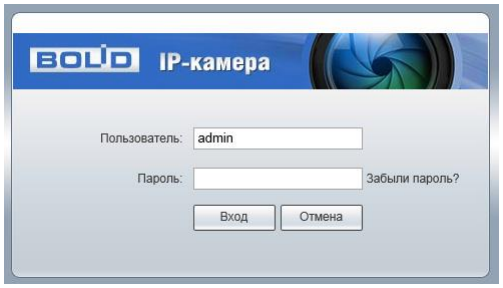

Рисунок 3.5 – Вход в web-интерфейс видеокамеры

После успешной авторизации откроется окно web-интерфейса видеокамеры (Рисунок 3.6). В открытом окне web-интерфейса на панели просмотра видеопотока будет сразу идти непрерывная трансляция основного видеопотока «захваченного» видеокамерой изображения реального времени.

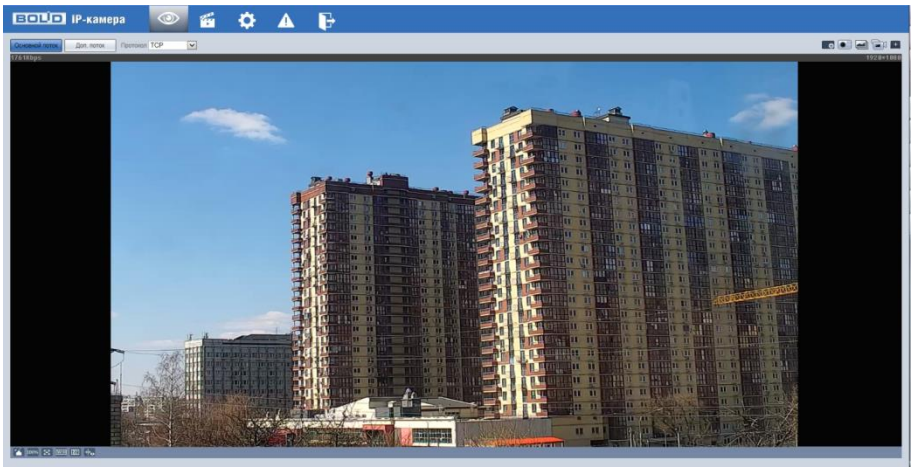

Рисунок 3.6 – Главное меню web-интерфейса

4 ИСПОЛЬЗОВАНИЕ УТИЛИТЫ BOLID VIDEOSCAN

В случае отсутствия возможности доступа к камере через Web-интерфейс, а так же, если неизвестен текущий IP-адрес изделия, можно воспользоваться специальной утилитой BOLID VideoScan.

Данная утилита используется для обнаружения текущего IP адреса устройства в сети, для изменения IP адреса, управления базовыми настройками, а также для обновления прошивки.

По умолчанию имя пользователя admin, пароль - admin, порт 37777.

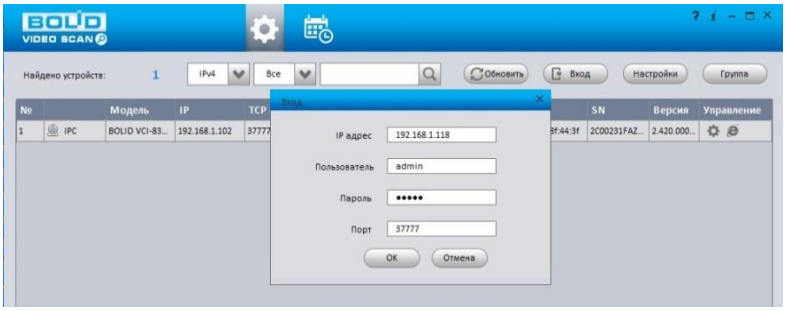

Рисунок 4.1 - Вход

SEC.RU | Короткий путь к информации
Скачано с sec.ru

Измените IP-адрес камеры в “Сетевом” интерфейсе, нажмите кнопку “Сохранить”, чтобы завершить изменение. Базовые параметры для изменения представлены ниже (Рисунок 4.2).

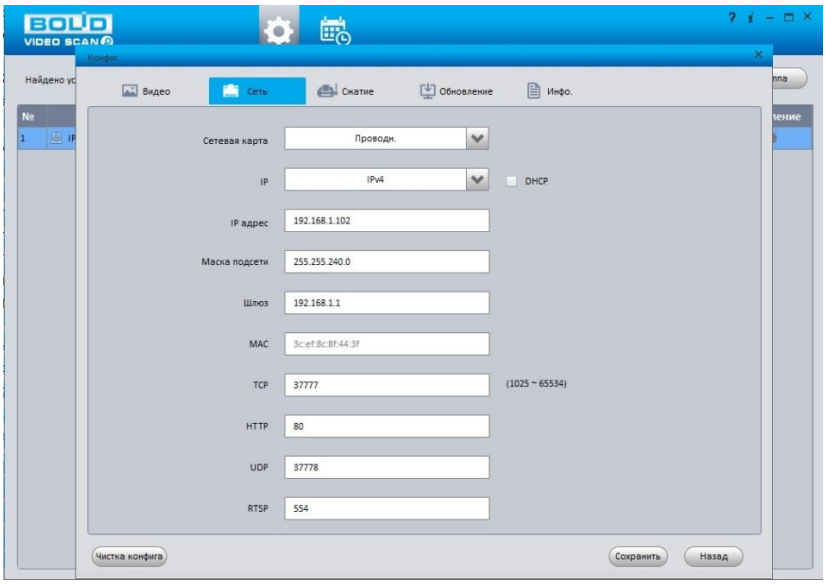

Рисунок 4.2 – Изменение IP-адреса

Более подробная информация содержится на сайте компании **https://bolid.ru**.

Программное обеспечение для работы с устройством доступно по ссылке:

https://bolid.ru/video/

При затруднениях, возникающих при настройке и эксплуатации изделия, рекомендуется обращаться в техподдержку:

Тел.: (495) 775-71-55 (многоканальный);

E-mail: support@bolid.ru.

SEC.RU | Короткий путь к информации
Скачано с sec.ru