LTV-3CND80-M2812

Купольная IP-видеокамера

Инструкция по быстрому запуску

Версия 1.0

www.ltv-cctv.ru

SEC.RU | Короткий путь к информации

Скачано с sec.ru

Благодарим за приобретение нашего продукта. В случае возникновения каких-либо вопросов, связывайтесь с продавцом оборудования.

Данная инструкция подходит для IP-видеокамеры LTV-3CND80-M2812.

Сведения, представленные в данном руководстве, верны на момент опубликования. Производитель оставляет за собой право в одностороннем порядке без уведомления потребителя вносить изменения в изделия для улучшения их технологических и эксплуатационных параметров. Вид изделий может незначительно отличаться от представленного на фотографиях. Обновления будут включены в новую версию данной инструкции. Мы своевременно вносим изменения.

SEC.RU | Короткий путь к информации Скачано с sec.ru

Содержание

1 Введение.....5
2 Комплект поставки .....**Ошибка! Закладка не определена.**
3 Описание .....**Ошибка! Закладка не определена.**
4 Установка.....8
4.1 Подготовка к монтажу 8
4.2 Установка SD-карты.....8
4.3 Монтаж на потолке.....9
4.4 Защита от попадания влаги 11
5 Настройка видеокамеры в локальной сети.....**Ошибка! Закладка не определена.**
5.1 Подключение 13
5.2 Вход в систему 13
5.3 Вход в веб-интерфейс 15
6 Гарантия и ограничения .....**Ошибка! Закладка не определена.**
7 Спецификация.....**Ошибка! Закладка не определена.**

SEC.RU | Короткий путь к информации
Скачано с sec.ru

Техника безопасности

- В случае неправильной работы продукта свяжитесь с продавцом или ближайшим сервисным центром. Не пытайтесь самостоятельно разбирать устройство. Мы не несем никакой ответственности за проблемы, возникшие в результате ремонта или обслуживания неуполномоченными на то лицами.
- Избегайте попадания жидкости внутрь видеокамеры во время работы.
- Эксплуатация оборудования должна осуществляться в строгом соответствии с правилами электробезопасности, пожарной безопасности и прочими нормативными требованиями, действующими в вашем регионе. При установке на потолке или на стене видеокамера должна быть жестко закреплена.
- Не используйте видеокамеру с источником питания, напряжение которого отличается от указанного в спецификации.
- Не бросайте видеокамеру и не подвергайте ее ударам.
- Старайтесь не касаться объектива видеокамеры.
- При необходимости протирайте только сухой мягкой тканью.
- Не направляйте видеокамеру на солнце и очень яркие источники освещения.
- Не используйте видеокамеру в очень жарких или холодных условиях, влажных, пыльных местах и не подвергайте воздействию сильного электромагнитного излучения.
- Во избежание перегрева обеспечьте видеокамере вентиляцию.
- Некоторые комплектующие устройства подлежат регулярной замене в соответствии с установленным для них сроком эксплуатации. Устройство подлежит регулярному профилактическому обслуживанию.

SEC.RU | Короткий путь к информации Скачано с sec.ru

1. Введение

Данная инструкция по быстрому запуску поможет вам быстро подключить IP-видеокамеру LTV-3CND80-M2812 к сети. За более подробной информацией о продукте обратитесь к инструкции по эксплуатации.

1. Проверьте содержимое упаковки в соответствие с приведенным ниже списком;
2. Установите и подключите видеокамеру;
3. Задайте требуемый IP-адрес.

ВНИМАНИЕ: Данное устройство должно быть установлено в соответствии с местными законами и правилами.

SEC.RU | Короткий путь к информации
Скачано с sec.ru

2. Комплект поставки

- Видеокамера ……. 1 шт.
- Саморез ……..… 3 шт.
- Пластиковый дюбель ……..… 3 шт.
- Шестигранный ключ …….… 1 шт.
- Монтажный шаблон …….… 1 шт.
- Руководство по быстрому запуску …….....…..... 1 шт.

SEC.RU | Короткий путь к информации Скачано с sec.ru

3. Описание

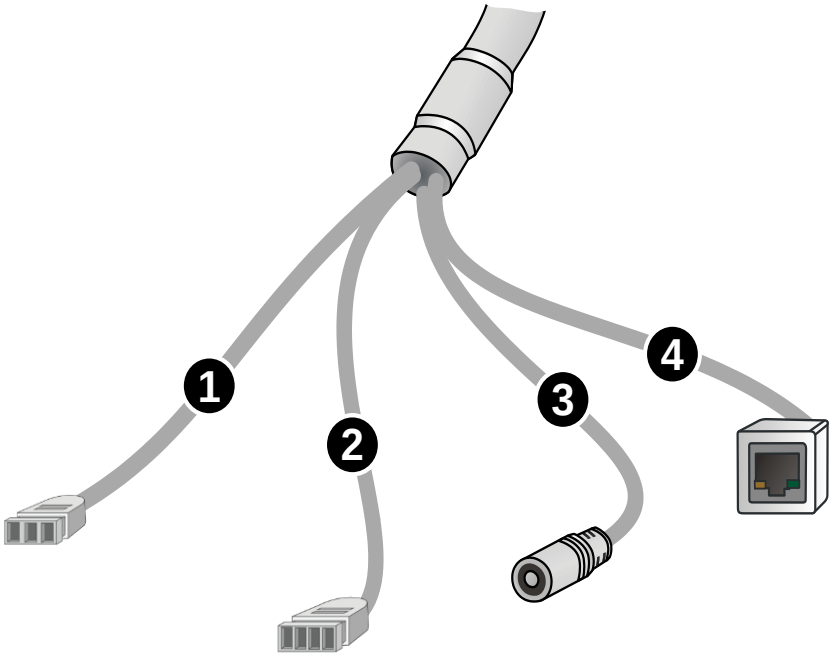

Рис. 3.1 Внешний вид

Пункт	Описание
1	Кабель аудиовхода / Кабель аудиовыхода / GND
2	Тревожные вход/выход
3	Кабель электропитания
4	Кабель Ethernet

SEC.RU | Короткий путь к информации
Скачано с sec.ru

4. Установка

4.1 Подготовка к монтажу

Прежде чем приступать к монтажу, проверьте следующие требования и условия установки:

- Убедитесь, что для установки видеокамеры с аксессуарами, достаточно места.
- Перед установкой проверьте комплект поставки и работоспособность устройства.
- Убедитесь, что поверхность для установки видеокамеры выдерживает её четырехкратный вес с аксессуарами.
- Прежде чем приступать к установке или демонтажу видеокамеры, убедитесь, что электропитание отключено.
- Поблизости от объектива видеокамеры не должно быть отражающих поверхностей, так как излучение ИК-подсветки может отразиться от них в объектив и вызвать повреждение светочувствительной матрицы.
- Проверяйте тщательность закрепления видеокамеры.

4.2 Установка SD-карты

Вставьте SD-карту в слот как показано на рисунке. Перед установкой карты необходимо отключить камеру от сети.

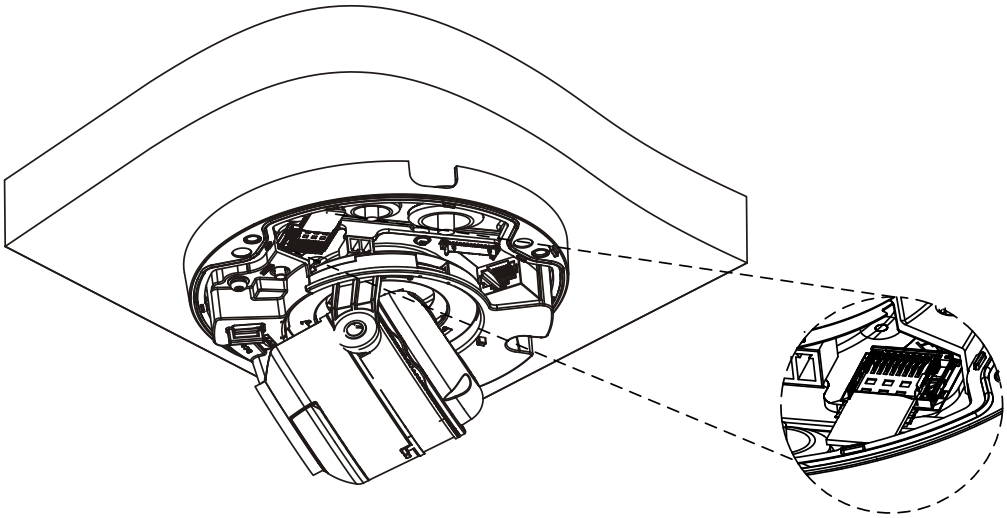

SEC.RU | Короткий путь к информации Скачано с sec.ru

4.3 Монтаж на потолке

Далее изложена последовательность действий при монтаже устройства на стене или потолке.

1. С помощью монтажного шаблона отметьте на стене точки для вкручивания саморезов. Затем с помощью сверла Ø6-6,5 мм просверлите в этих точках отверстия глубиной 30 мм. Потом вбейте в отверстия дюбеля и убедитесь, что они плотно сидят. Далее проведите кабели через отверстие в стене, как показано на рисунке:

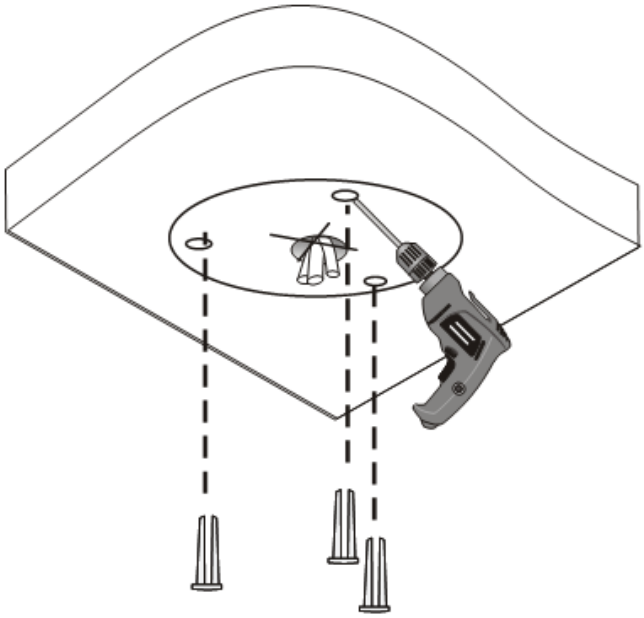

2. Подсоедините все кабели и закрепите основание камеры на поверхности, продев саморезы сквозь отверстия в основании и вкрутив их в дюбеля с помощью отвертки:

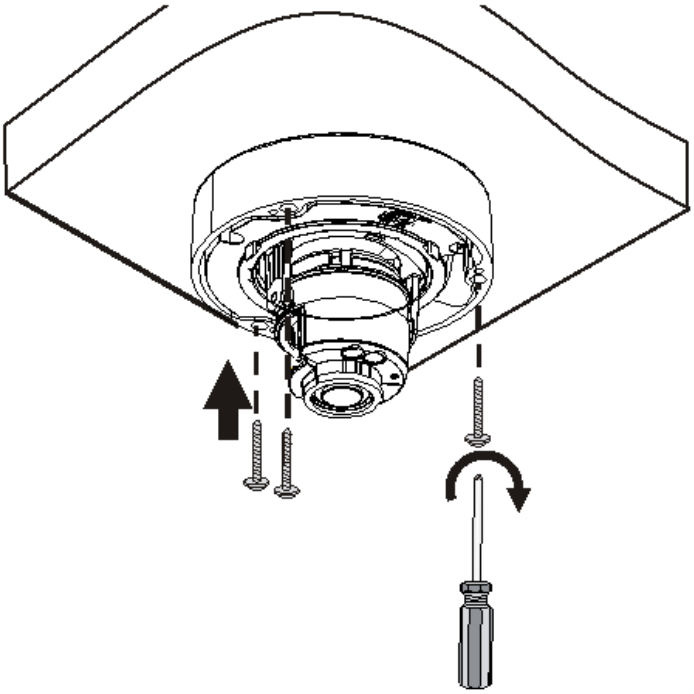

SEC.RU | Короткий путь к информации Скачано с sec.ru

3. Отрегулируйте направление наблюдения камеры, как показано на рисунке ниже, где цифрами обозначены:

1) Вращение основания видеокамеры;
2) Фиксирующий винт, ослабив его можно выполнить 3);
3) Поворот объектива в плоскости поперечной основанию камеры.

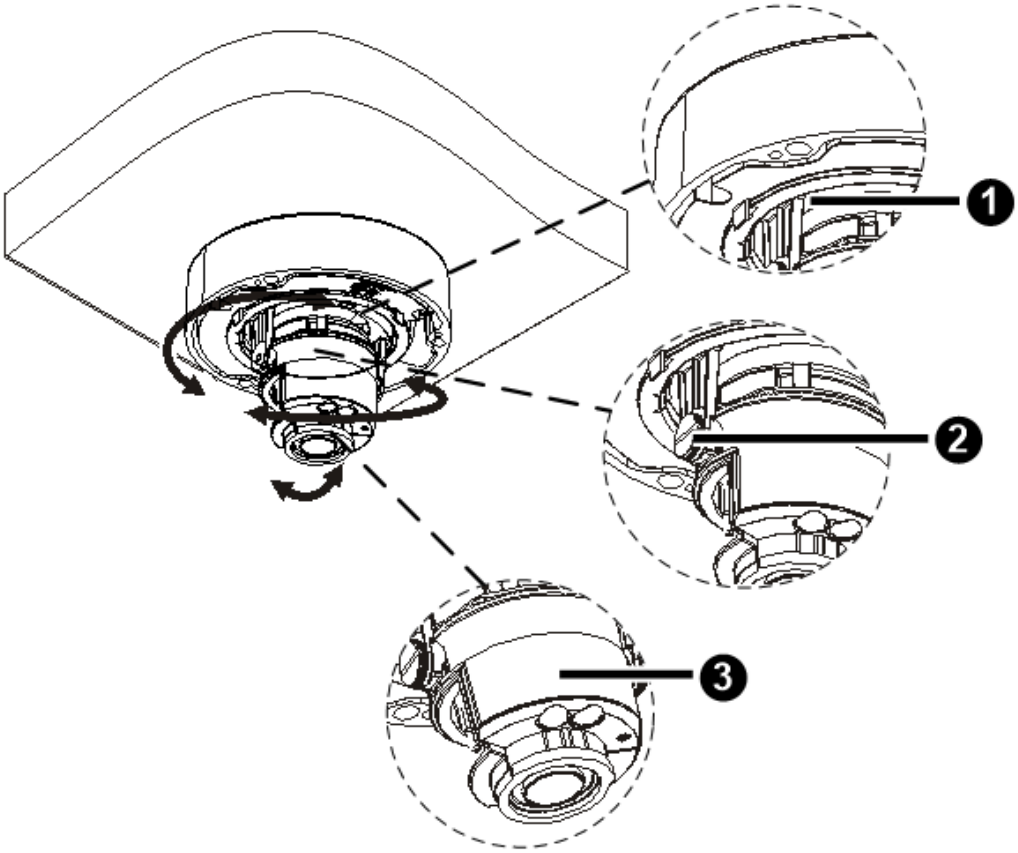

4. Установите прозрачный купол камеры, вкрутив винты, встроенные в его края, в отверстия основания:

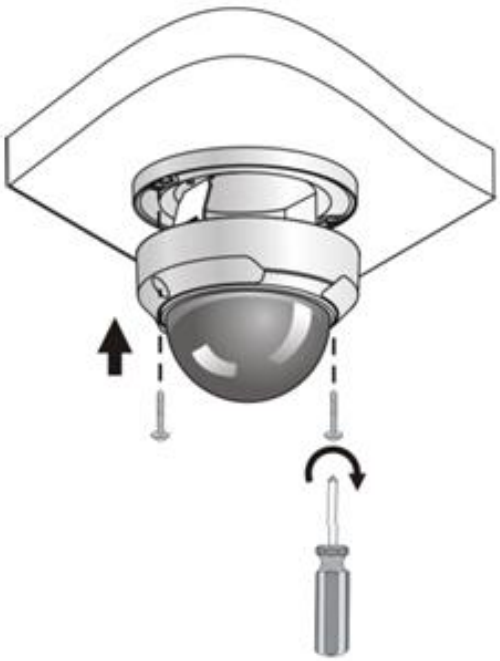

SEC.RU | Короткий путь к информации
Скачано с sec.ru

ПРИМЕЧАНИЕ: Протягивать кабели можно 2-мя способами: сквозь потолок и по потолку в бок через специальное отверстие в основании камеры, если нет возможности делать в потолке сквозные отверстия.

4.4 Защита от попадания влаги

Используйте клеящуюся изоленту (не входит в комплект), чтобы изолировать соединения каждого кабеля:

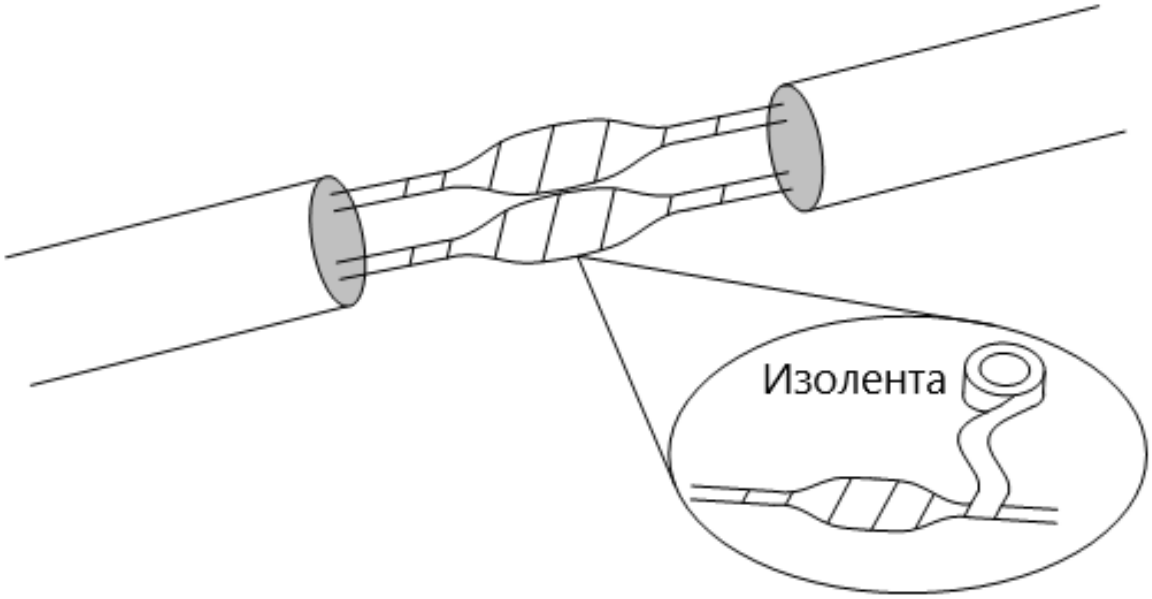

1) Плотно оберните соединения и концы кабеля изолентой:

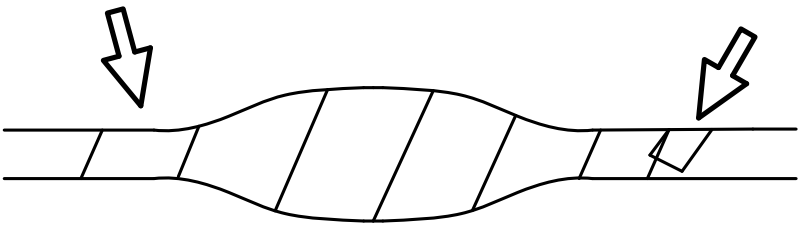

2) Убедитесь, что лента плотно затянута на обоих концах.

SEC.RU | Короткий путь к информации Скачано с sec.ru

3) Соберите неиспользуемые кабели в жгут:

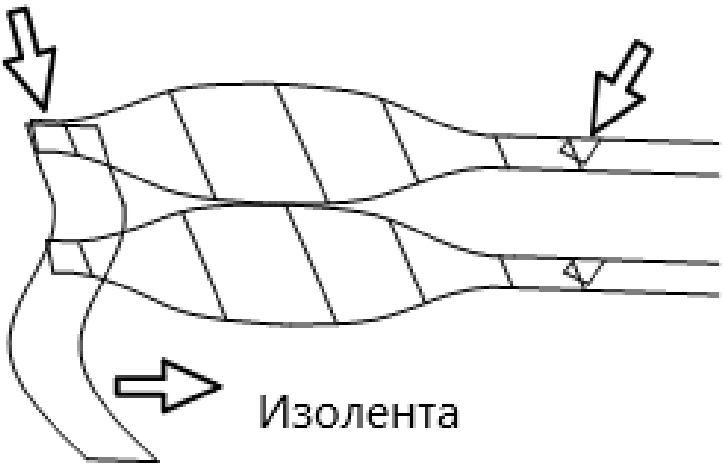

4) Последовательно установите прилагаемые водонепроницаемые компоненты на сетевой кабель:

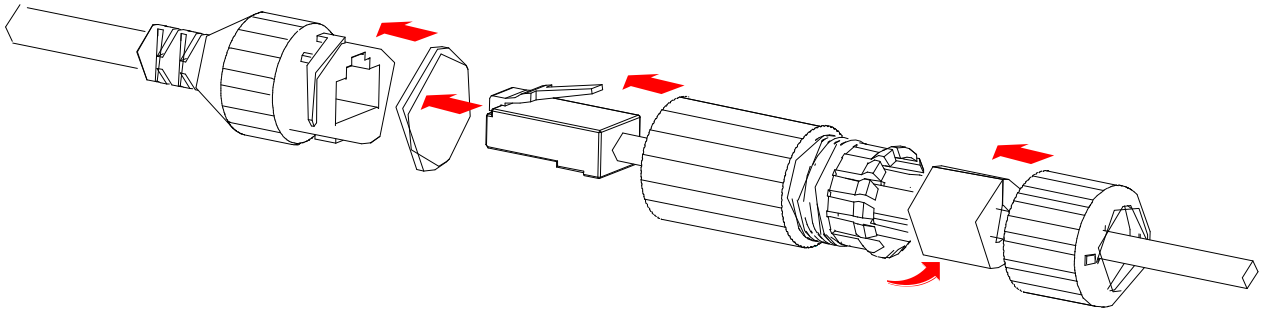

5) Если у вашей камеры есть кабель постоянного тока, и вы не собираетесь его использовать, также закройте его выход водонепроницаемой заглушкой.

SEC.RU | Короткий путь к информации Скачано с sec.ru

5. Настройка видеокамеры в локальной сети

5.1 Подключение

Прежде чем получить доступ к сетевой видеокамере (IP-камере), необходимо подключить её к ПК непосредственно с помощью сетевого кабеля или через коммутатор/маршрутизатор.

На рисунке ниже показана условная схема подключения к IP-видеокамере по локальной сети с помощью коммутатора:

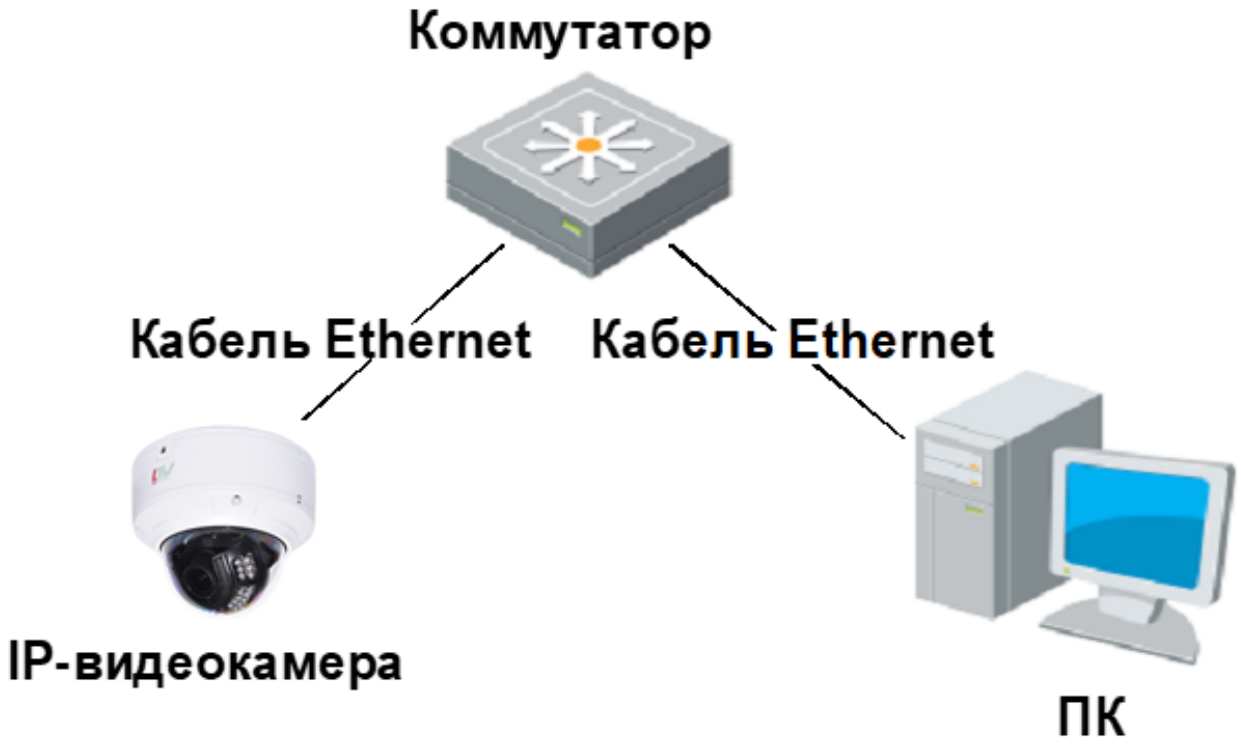

5.2 Вход в систему

После завершения установки в соответствии с кратким руководством подключите камеру к источнику питания, чтобы она запустилась.
После запуска камеры вы можете получить доступ к ней с помощью клиента, установленного на ПК с веб-браузером или клиентским программным обеспечением EZStation. Рекомендуемый веб-браузер: Internet Explorer (IE). Ниже показан пример использования браузера IE в операционной системе Microsoft Windows 7.

SEC.RU | Короткий путь к информации
Скачано с sec.ru

Далее добавьте IP-адрес как адрес надежного сайта:

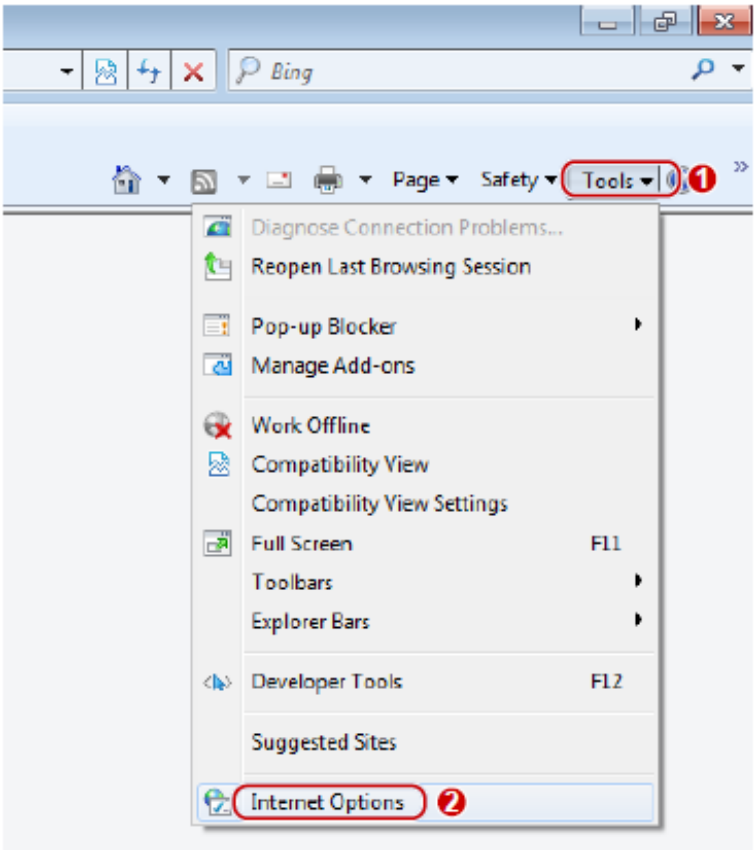

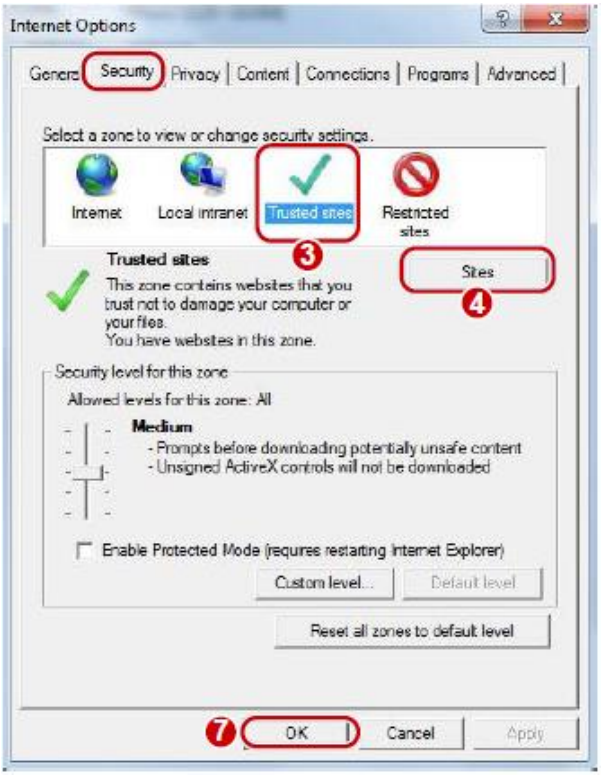

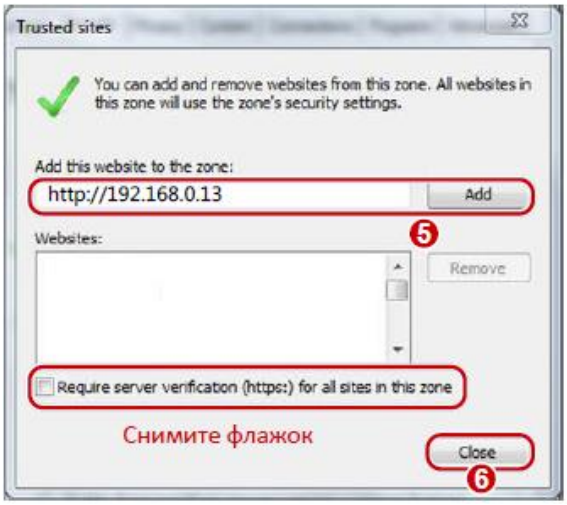

ПРИМЕЧАНИЕ: IP-адрес 192.168.1.13 в этом примере является IP-адресом по умолчанию. Замените его фактическим адресом вашей камеры, если он был изменен.

SEC.RU | Короткий путь к информации
Скачано с sec.ru

5.3 Вход в веб-интерфейс

Статический IP-адрес камеры по умолчанию: 192.168.1.13, маска подсети по умолчанию: 255.255.255.0.
Протокол DHCP включён по умолчанию. Если в сети используется сервер DHCP, то IP-адрес вашей камеры назначается в динамическом режиме, и вы должны использовать корректный IP-адрес для входа в систему. Чтобы узнать динамический IP-адрес вашей камеры, используйте клиент EZStation.
Ниже показан пример входа в систему в браузере IE.

1) Перейдите на страницу входа, введя IP-адрес вашей камеры в строку поиска:

2) Если вы входите в систему впервые, следуйте экранным инструкциям и установите ActiveX. Чтобы завершить установку, необходимо закрыть браузер.

3) Введите имя пользователя и пароль, а затем нажмите на кнопку **Login**. Для входа в первый раз используйте имя пользователя по умолчанию admin и пароль 123456.

- Если вы войдете в систему, выбрав **Live View**, тогда после входа будет отображаться видео в режиме реального времени. В противном случае вам потребуется запустить эту функцию вручную в окне живого просмотра.
- Если вы войдете в систему, выбрав опцию **Save Password**, вам не нужно будет вводить пароль каждый раз при входе. Однако, чтобы обеспечить высокий уровень безопасности, выбирать опцию **Save Password** не рекомендуется.
- Чтобы очистить текстовые поля **Username** и **Password**, а также снять флажок **Save Password**, нажмите **Reset**.

ПРИМЕЧАНИЕ:

- Чтобы вручную загрузить ActiveX, введите в строке поиска http://IP address/ActiveX/Setup.exe и нажмите **Enter**.
- Пароль по умолчанию используется только для первого входа в систему. Для обеспечения безопасности учётной записи, измените пароль после первого входа в систему. Рекомендуем установить надёжный пароль (не менее восьми символов).
- Камера имеет защиту от незаконного доступа, ограничивающую число неудачных попыток входа. После шести последовательных неудачных попыток входа, камера автоматически блокируется на десять минут.

SEC.RU | Короткий путь к информации
Скачано с sec.ru

6. Гарантия и ограничения

На все оборудование LTV распространяется гарантия 3 года с момента приобретения. Ознакомиться с условиями гарантийного обслуживания вы можете на веб-сайте http://www.ltv-cctv.ru .

SEC.RU | Короткий путь к информации Скачано с sec.ru

7. Спецификация

Модель		LTV-3CND80-M2812
Видео	Матрица	1/2.8", 8.0 Мп, Progressive Scan, CMOS
	Разрешение	3840×2160
	Электронный затвор	1 с – 1/100 000 с
	Основной поток	8MP (3840x2160), до 25/30 к/с; 5MP (3072x1728), до 25/30 к/с; 4MP (2560x1440), до 25/30 к/с; 1080P (1920x1080), до 25/30 к/с.
	Дополнительный поток	1080P (1920×1080), до 25/30 к/с; 720P (1280x720), до 25/30 к/с; D1 (720x576), до 25/30 к/с; 640x360, до 25/30 к/с; 2CIF (704x288), до 25/30 к/с; CIF (352x288), до 25/30 к/с.
	3-й поток	D1 (720×576), до 25/30 к/с; 640x360, до 25/30 к/с; 2CIF (704x288), до 25/30 к/с; CIF (352x288), до 25/30 к/с.
	Чувствительность	0.0025 лк (цвет, F1.6, АРУ вкл.) 0 лк (ч/б, ИК вкл.)
	Кодек	H.265, Ultra265, H.264, MJPEG
	Поддержка ONVIF	Profile S, Profile G, Profile T
	Битрейт	128 кбит/с – 16 Мбит/с
	Соотношение сигнал/шум	>56 дБ
Объектив	Тип объектива	Вариофокальный, моторизованный
	Фокусное расстояние	f=2.8–12 мм (F1.6)
	Углы обзора по горизонтали	107.4°–29.2°
	Углы обзора по вертигали	54.2°–16.3°
Аудио	Вход / выход	1x встроенный микрофон, 1x / 1x
	Кодек	G.711a, G.711u
	Битрейт	64 Кбит/с
	Частота дискретизации	8 кГц
Функции	Режим «день/ночь»	Механический ИК-фильтр
	ИК-подсветка	Встроенная (до 40 м, Smart IR)
	Компенсация засветки	BLC, HLC, WDR (120 дБ)
	Баланс белого	Авто, предустановки
	Улучшение изображения	Антитуман, ROI (до 8 зон)
	Система шумоподавления	2D/3D DNR
	Маскирование	До 4 зон
	Интеллектуальные	Интеллектуальное предотвращение вторжений, поддержка фильтрации ложных тревог, обнаружение пересечения линии, детектор входа в зону/выхода из зоны, детектора движения, аудиодетектор, детектор саботажа. Подсчет людей, поддержка подсчета потока людей и мониторинг плотности толпы.
	Тревожные входы/выходы	1x / 1x
	Хранение данных	MicroSD (до 256 Гбайт), ANR, NAS(NFS)
	Экранное меню	До 8
	Кнопка сброса	Есть
Сеть	Интерфейс	10/100 Мбит/с Base-TX Ethernet (1x RJ-45)
	Протоколы	IPv4, IPv6, IGMP, ICMP, ARP, TCP, UDP, DHCP, PPPoE, RTP, RTSP, RTCP, DNS, DDNS, NTP, FTP, UPnP, HTTP, HTTPS, SMTP, 802.1x, SNMP, QoS, RTMP, SSL/TLS, SSH

SEC.RU | Короткий путь к информации
Скачано с sec.ru

	Безопасность	Защита паролем, фильтр IP-адресов, водяные знаки, аутентификация дайджест и базовая
Физические параметры	Питание	12В (DC) (±25 %), PoE (IEEE802.3af); ≤9 Вт
	Исполнение	Уличное
	Материал корпуса	Металл
	Класс защиты	IP66/IP67, IK10, грозозащита 6 кВ
	Рабочая температура	-40 °C…+60 °C
	Рабочая влажность	≤95%, без конденсата
	Размеры	148 × 111.4 мм
	Вес	0.97 кг

SEC.RU | Короткий путь к информации
Скачано с sec.ru

О бренде LTV

Торговая марка LTV принадлежит торговому дому ЛУИС+ и известна на российском рынке с 2004 года. Линейка оборудования LTV – это полнофункциональный набор устройств, оптимальных по соотношению «цена/качество», ассортимент которых постоянно пополняется, следуя новым тенденциям на рынке CCTV и создавая их. Марка LTV представлена во всех основных подгруппах оборудования для создания систем видеонаблюдения любой сложности: видеокамеры, сменные объективы, видеорегистраторы, мониторы, кожухи и аксессуары.

Предлагаем посетить профильный сайт, посвященный оборудованию торговой марки LTV http://www.ltv-cctv.ru. Здесь вы можете найти полезную техническую информацию, скачать инструкции, а также получить последнюю версию каталога оборудования. Если у вас возникнут технические вопросы, наши специалисты всегда будут рады помочь вам.

Спасибо за то, что приобрели оборудование LTV !

SEC.RU | Короткий путь к информации Скачано с sec.ru