Паспорт

PTZ Купольная IP-видеокамера

LTV-3CNSD20-Z17-F



* Изображения и спецификации могут быть изменены без дополнительного уведомления.

SEC.RU | Короткий путь к информации
Скачано с sec.ru

Сведения и технические данные модели LTV-3CNSD20-Z17-F:

Видео	
Матрица	1/2.8", 2 Мп, Progressive Scan, CMOS
Разрешение	2MP (2688*1520)
Электронный затвор	1 с – 1/100 000 с
Основной поток	2MP (1920*1080), до 60 к/с
Дополнительный поток	720P (1280*720), до 60 к/с
Чувствительность	0.003 лк (цвет, F1.78, АРУ вкл.) 0 лк (ч/б, ИК вкл.)
Кодек	H.265, Ultra265, H.264, MJPEG
Поддержка ONVIF	Profile S, Profile G, Profile T
Битрейт	128 кбит/с – 16 Мбит/с
Соотношение сигнал/шум	>52 дБ
Объектив	
Тип объектива	Вариофокальный моторизованный
Фокусное расстояние	f=5.5-93.5 (F1.78-3.73)
Углы обзора по горизонтали	52.46°-3.45°
Углы обзора по вертикали	30.98°-1.95°
Аудио	
Вход / выход	1x / 1x
Кодек	G.711a, G.711.u
Частота дискретизации	16 кГц
Функции	
Режим «день/ночь»	Механический ИК-фильтр
ИК-подсветка	Встроенная (до 110 м, Smart IR)
Компенсация засветки	BLC, HLC, WDR (125 дБ)
Баланс белого	Авто, предустановки
Улучшение изображения	Антитуман, ROI (до 8 зон)
Система шумоподавления	2D/3D DNR
Маскирование	До 24 зон
Интеллектуальные	Детектор пересечения линии, детектор вторжения, детектор движения, детектор саботажа, аудиодетектор, автотрекинг с квалификацией объектов (ТС, человек)
Тревожные входы/выходы	2x/ 1x
Хранение данных	MicroSD (до 512 Гбайт), ANR, NAS(NFS)
Экранное меню	До 4

SEC.RU | Короткий путь к информации
Скачано с sec.ru

Функция «холодный старт»	-
Обогреватель	-
Кнопка сброса	есть
Аналоговый видеовыход	-
Сеть	
Интерфейс	10/100 Мбит/с Ethernet (1x RJ-45)
Протоколы	IPv4; IPv6; IGMP; RTP; ICMP; ARP; TCP; UDP; DHCP; PPPoE; RTSP; RTCP; RTMP; DNS; DDNS; NTP; FTP; UPnP; HTTP; HTTPS; 802.1x; SNMP; QoS; SSL/TLS
Безопасность	Защита паролем, фильтр IP-адресов, водяные знаки, аутентификация дайджест и базовая
Физические параметры	
Питание	12В (DC) (±25 %), PoE (IEEE802.3af); ≤23 Вт
Исполнение	Уличное
Класс защиты	IP66, IK10, защита от перенапряжения 6 кВ
Рабочая температура	-40 °C...+60 °C
Рабочая влажность	≤95 %
Размеры	167 x 181 мм
Вес	2,3 кг
Комплектация	Адаптер питания, 1 x гермоввод RJ45, 1 x комплект винтов и дюбелей, 1 x трафарет, 1x паспорт,1x адаптер питания, 1x кабель питания

SEC.RU | Короткий путь к информации
Скачано с sec.ru

* Изображения и спецификации могут быть изменены без дополнительного уведомления.

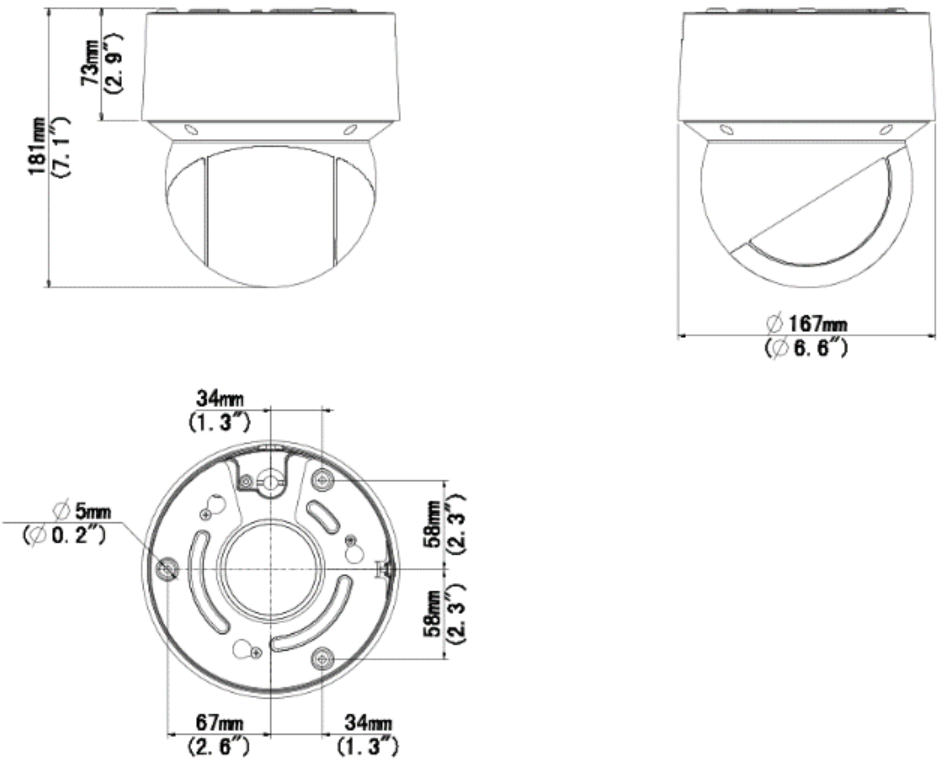

Сведения об утилизации

Видеокамера не содержит в своём составе опасных или ядовитых веществ, способных нанести вред здоровью человека или окружающей среде, и не представляет опасности для жизни и здоровья людей и окружающей среды по окончании срока службы. Утилизация изделия может производиться по правилам утилизации общепромышленных отходов.

Транспортировка и хранение

Видеокамеры в транспортной таре перевозятся любым видом крытых транспортных средств (в железнодорожных вагонах, закрытых автомашинах, трюмах и отсеках судов, герметизированных отапливаемых отсеках самолетов и т.д.) в соответствии с требованиями действующих нормативных документов. Расстановка и крепление в транспортных средствах ящиков с видеокамерами должны обеспечивать их устойчивое положение, исключать возможность смещения ящиков и удары их друг о друга, а также о стенки транспортных средств. Хранение видеокамеры в упаковке должно соответствовать условиям 1 по ГОСТ 15150-69.

Гарантийные обязательства

Гарантийный срок эксплуатации – 36 месяцев со дня продажи устройства.

SEC.RU | Короткий путь к информации
Скачано с sec.ru

СВИДЕТЕЛЬСТВО О ПРИЁМКЕ

Наименование: LTV-3CNSD20-Z17-F, PTZ Купольная IP-видеокамера

Серийный номер _____, дата выпуска _____

ОТМЕТКИ ПРОДАВЦА

Продавец: _____

Дата продажи «___» _____20___ г. м.п.

ОТМЕТКИ О ВВОДЕ В ЭКСПЛУАТАЦИЮ

Монтажная организация _____

Дата ввода в эксплуатацию «___» _____20___ г. м.п.

Особые отметки _____

_____

Контактная информация:

Центральный офис: 125040, Москва, 1-я ул. Ямского поля, д. 28.

Телефоны: (495) 637-63-17, (495) 280-77-50. Факс: (495) 637-63-16.

E-mail: luis@luis.ru

Сайт компании: www.luis.ru

SEC.RU | Короткий путь к информации

Скачано с sec.ru