LTV-3CNT20-F28(40)

IP-видеокамера типа «шар»

Руководство по быстрому запуску

Версия 1.0

www.ltv-cctv.ru

SEC.RU | Короткий путь к информации

Скачано с sec.ru

Благодарим за приобретение нашего продукта. В случае возникновения каких-либо вопросов, связывайтесь с продавцом оборудования.

Данное руководство подходит для IP-видеокамер LTV-3CNT20-F28 и LTV-3CNT20-F40.

Сведения, представленные в данном руководстве, верны на момент опубликования. Производитель оставляет за собой право в одностороннем порядке без уведомления потребителя вносить изменения в изделия для улучшения их технологических и эксплуатационных параметров. Вид изделий может незначительно отличаться от представленного на фотографиях. Обновления будут включены в новую версию данной инструкции. Мы своевременно вносим изменения.

SEC.RU | Короткий путь к информации Скачано с sec.ru

СОДЕРЖАНИЕ

1 Правила безопасности....4

2 Описание....6

3 Комплект поставки....7

4 Установка....8

4.1 Подготовка к монтажу....8

4.2 Монтаж на потолке....9

4.3 Защита от попадания влаги....11

5 Настройка видеокамеры в локальной сети....13

5.1 Подключение....13

5.2 Вход в систему....13

5.3 Вход в веб-интерфейс....15

6 Спецификация....16

7 Гарантия и ограничения....17

SEC.RU | Короткий путь к информации

Скачано с sec.ru

1 ПРАВИЛА БЕЗОПАСНОСТИ

1.1 Соблюдение законодательства

- Эксплуатация оборудования должна осуществляться в строгом соответствии с правилами электробезопасности, пожарной безопасности и прочими нормативными требованиями, действующими в вашем регионе.

1.2 Транспортировка

- Транспортировка устройства должна осуществляться в оригинальной или аналогичной упаковке.

1.3 Электропитание

- Входное напряжение электропитания должно соответствовать стандарту EC60950-1 в части требований к безопасному низковольтному напряжению (SELV) и к источникам питания ограниченной мощности (LPS).
- Не подключайте несколько устройств к одному источнику питания. Его перегрузка может привести к перегреву или возгоранию.
- Используйте только качественные источники питания. Параметры источника питания указаны в технической спецификации продукта. Мощность источника питания должна быть не менее заявленного энергопотребления.
- Убедитесь, что вилка электропитания устройства правильно подключена к розетке электросети.

1.4 Сетевая безопасность

- Ответственность за установку пароля и конфигурирование настроек безопасности лежит на инсталляторе и пользователе.

1.5 Батарея

- Некорректная эксплуатация или замена батареи может привести к угрозе взрыва.
- Замена батареи должна производиться только на такую же или такого же типа батарею.
- Утилизация использованных батарей осуществляется в соответствии с местным законодательством.

1.6 Обслуживание

- В случае неправильной работы продукта свяжитесь с продавцом или ближайшим сервисным центром. Не пытайтесь самостоятельно разбирать устройство. Мы не несем никакой ответственности за проблемы, возникшие в результате ремонта или обслуживания неуполномоченными на то лицами.

SEC.RU | Короткий путь к информации Скачано с sec.ru

- Некоторые компоненты устройства (например, электролитические конденсаторы) требуют регулярной замены. Среднее время эксплуатации таких компонентов варьируется, поэтому требуется регулярная проверка. Более подробную информацию вы можете узнать у поставщика.

1.7 Очистка

- При очистке внутренних и внешних поверхностей устройства используйте мягкую сухую ткань.
- Не используйте щелочные чистящие средства.

1.8 Условия эксплуатации

- При использовании лазерного оборудования убедитесь, что лучи не попадают в объектив видеокамеры, так как они могут ее повредить.
- Не подвергайте устройство мощному электромагнитному излучению.
- Не направляйте видеокамеру на солнце или очень яркий свет.
- Условия эксплуатации должны соответствовать указанным в спецификации (обратитесь к спецификации устройства, чтобы выяснить рабочий диапазон температур).
- Не устанавливайте видеокамеру в очень жарких или холодных, а также в чрезмерно пыльных и влажных условиях.

1.9 Экстренные случаи

- При появлении дыма, запаха или шума в устройстве следует немедленно отключить кабель питания и связаться с сервисным центром.

1.10 Синхронизация времени

- При первом запуске видеокамеры вручную настройте её время, если она не синхронизируется с сервером по сети. Подключитесь к видеокамере через её веб-интерфейс или используйте для этого программное обеспечения и перейдите в интерфейс настройки времени.

SEC.RU | Короткий путь к информации Скачано с sec.ru

2 ОПИСАНИЕ

IP-видеокамеры LTV-3CNT20-F28 и LTV-3CNT20-F40 с фиксированным объективом построены на современной, оптимально подобранной аппаратной платформе, обладают 2-х мегапиксельным разрешением и имеют дизайн корпуса типа «шар».

На рисунке показан интерфейс подключения камеры, описание которого дано ниже:

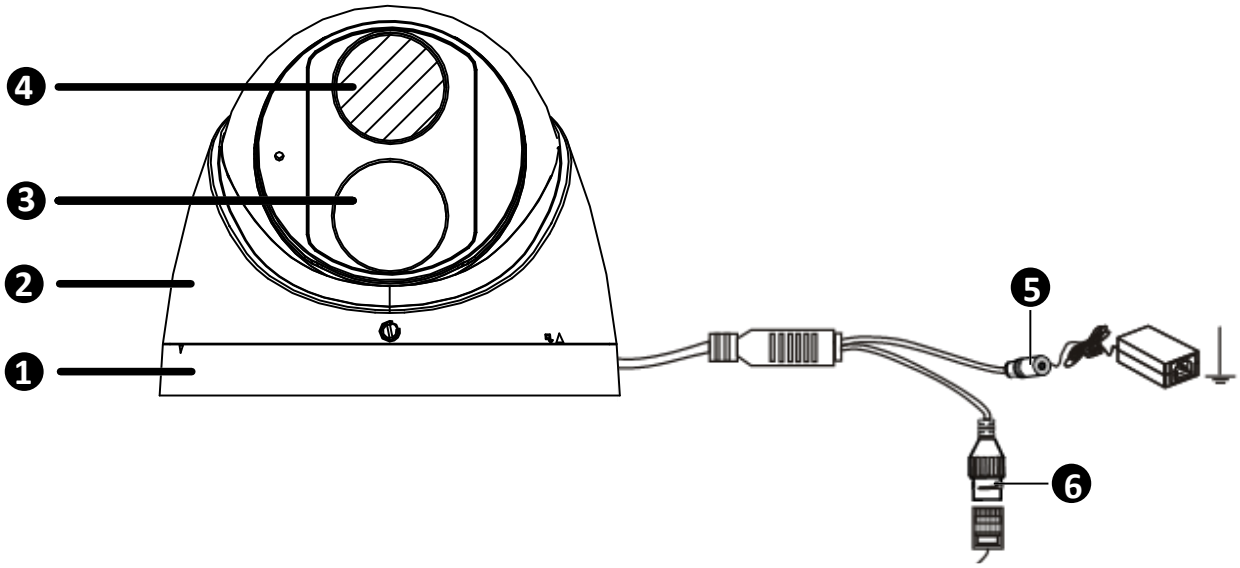

1 – Основание камеры;

2 – Корпус камеры;

3 – Объектив;

4 – Светодиод инфракрасной подсветки;

5 – Кабель питания;

6 – Разъём для подключения к сети.

SEC.RU | Короткий путь к информации Скачано с sec.ru

3 КОМПЛЕКТ ПОСТАВКИ

- Видеокамера …….. 1 шт.
- Саморез ……..… 3 шт.
- Пластиковый дюбель ……..… 3 шт.
- Шестигранный ключ …….… 1 шт.
- Монтажный шаблон …….… 1 шт.
- Набор водонепроницаемых компонентов ……..… 1 шт.
- Инструкция по быстрому запуску ……...……... 1 шт.

SEC.RU | Короткий путь к информации Скачано с sec.ru

4 УСТАНОВКА

4.1 Подготовка к монтажу

Прежде чем приступать к монтажу, проверьте следующие требования и условия установки:

- Убедитесь, что для установки видеокамеры с аксессуарами, достаточно места.
- Перед установкой проверьте комплект поставки и работоспособность устройства.
- Убедитесь, что поверхность для установки видеокамеры выдерживает её четырехкратный вес с аксессуарами.
- Прежде чем приступать к установке или демонтажу видеокамеры, убедитесь, что электропитание отключено.
- Поблизости от объектива видеокамеры не должно быть отражающих поверхностей, так как излучение ИК-подсветки может отразиться от них в объектив и вызвать повреждение светочувствительной матрицы.
- Проверяйте тщательность закрепления видеокамеры.

Перед монтажом видеокамеры надо установить карту MicroSD, если вы хотите пользоваться памятью устройства. Для этого необходимо открыть крышку камеры и вставить карту как показано на рисунке:

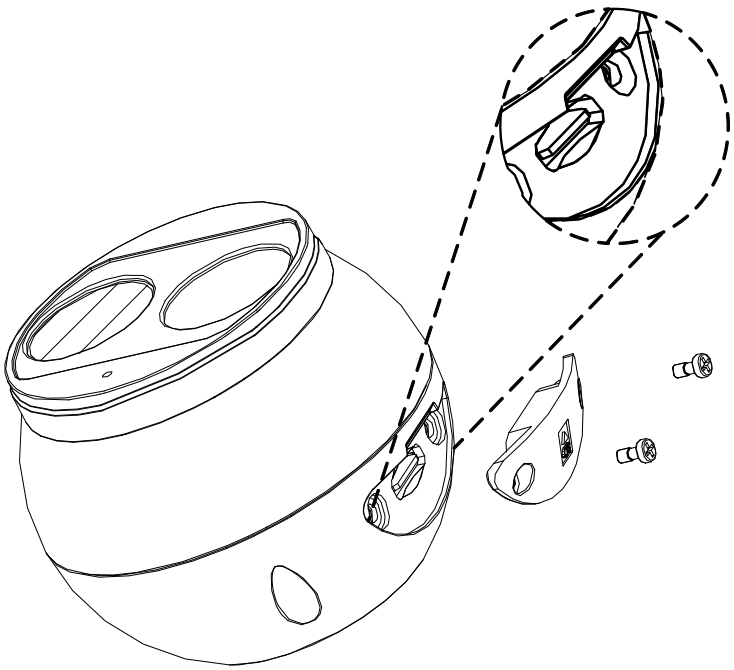

Перед тем, как вставить или извлечь карту MicroSD, обязательно отключите питание и дождитесь, пока камера перестанет работать, иначе камера или карта MicroSD могут быть повреждены.

SEC.RU | Короткий путь к информации Скачано с sec.ru

4.2 Монтаж на потолке

1. С помощью монтажного шаблона отметьте на потолке точки для вкручивания саморезов. Затем с помощью сверла Ø6-6,5 мм просверлите в этих точках отверстия глубиной 30 мм. Потом вбейте в отверстия дюбеля и убедитесь, что они плотно сидят. Далее проведите кабели через отверстие в стене, как показано на рисунке:

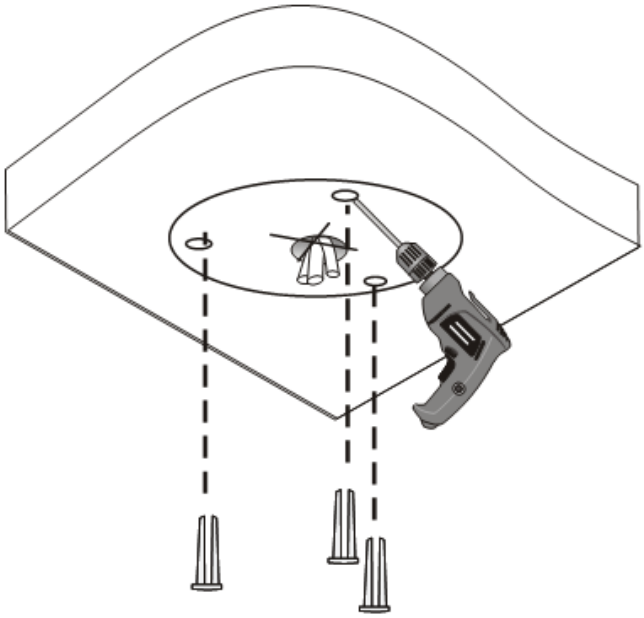

2. Отсоедините корпус от основания, совместив метки на них:

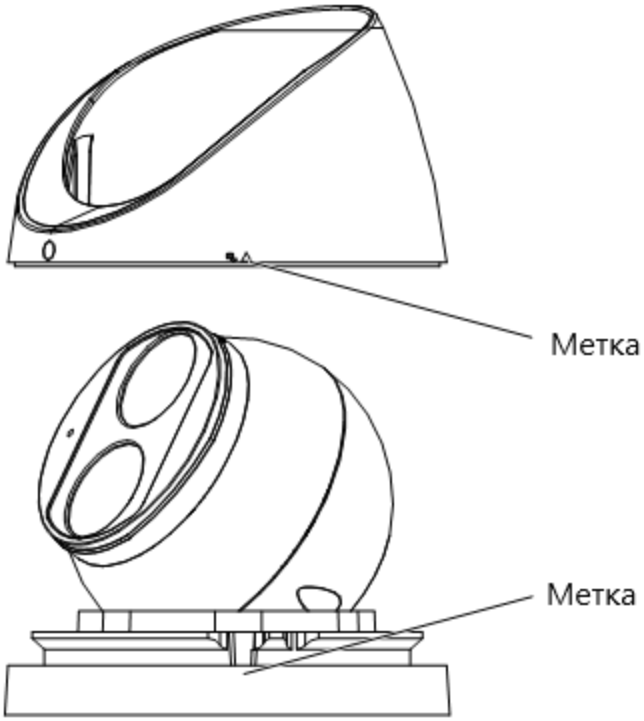

SEC.RU | Короткий путь к информации
Скачано с sec.ru

3. Подсоедините кабели, защитив их водонепроницаемой изолентой, и закрепите основание камеры на потолке, продев саморезы сквозь отверстия в основании и вкрутив их в дюбеля с помощью отвертки:

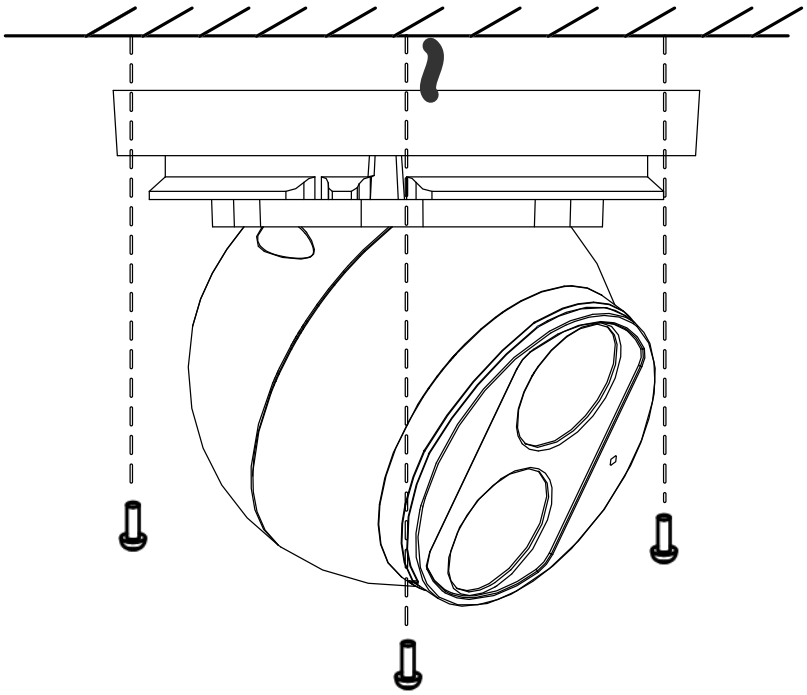

4. Наденьте корпус на основание, совместив метки:

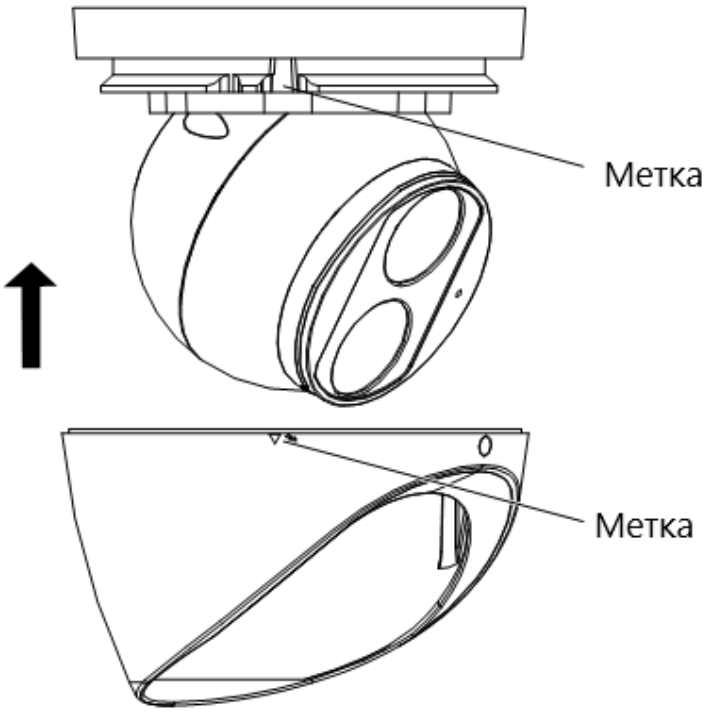

5. Отрегулируйте направление наблюдения камеры, как показано на рисунке ниже, где цифрами обозначены:

1) Вращение основания видеокамеры;
2) Поворот объектива в плоскости поперечной основанию камеры.

SEC.RU | Короткий путь к информации Скачано с sec.ru

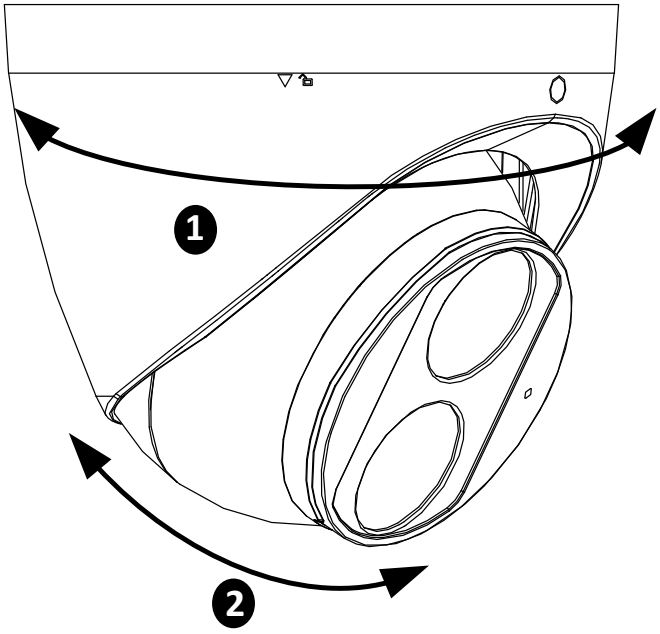

6. Завершите установку камеры, затянув фиксирующий винт:

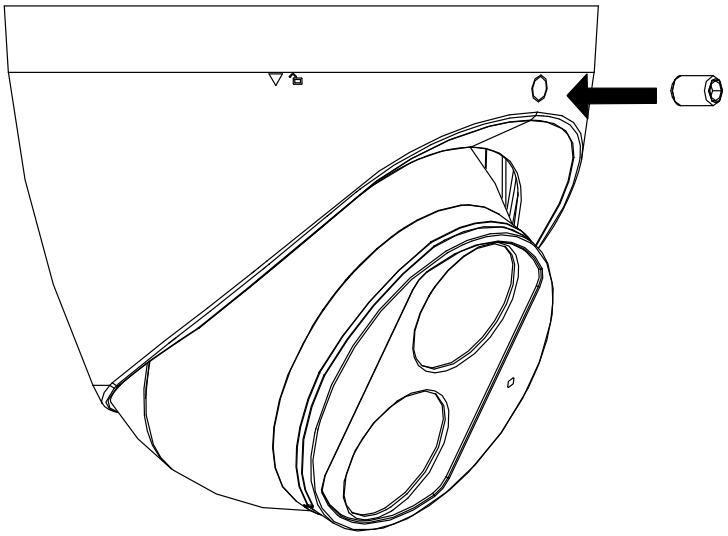

ПРИМЕЧАНИЕ: Протягивать кабели можно 2-мя способами: сквозь потолок и по потолку в бок через специальное отверстие в основании камеры, если нет возможности делать в потолке сквозные отверстия.

4.3 Защита от попадания влаги

Используйте клеящуюся изоленту (не входит в комплект), чтобы изолировать соединения каждого кабеля:

SEC.RU | Короткий путь к информации Скачано с sec.ru

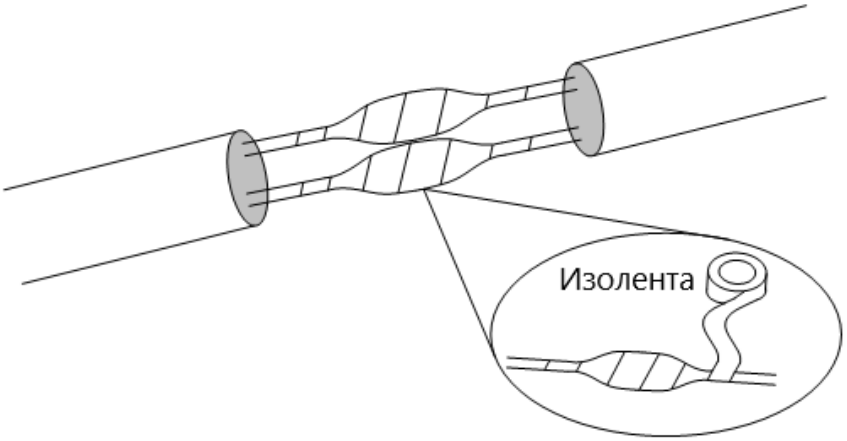

1) Плотно оберните соединения и концы кабеля изолентой:

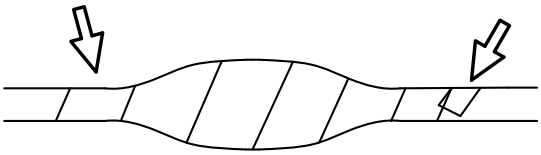

2) Убедитесь, что лента плотно затянута на обоих концах.

3) Соберите неиспользуемые кабели в жгут:

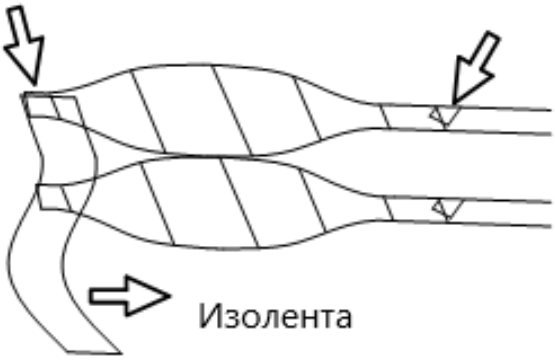

4) Последовательно установите прилагаемые водонепроницаемые компоненты на сетевой кабель:

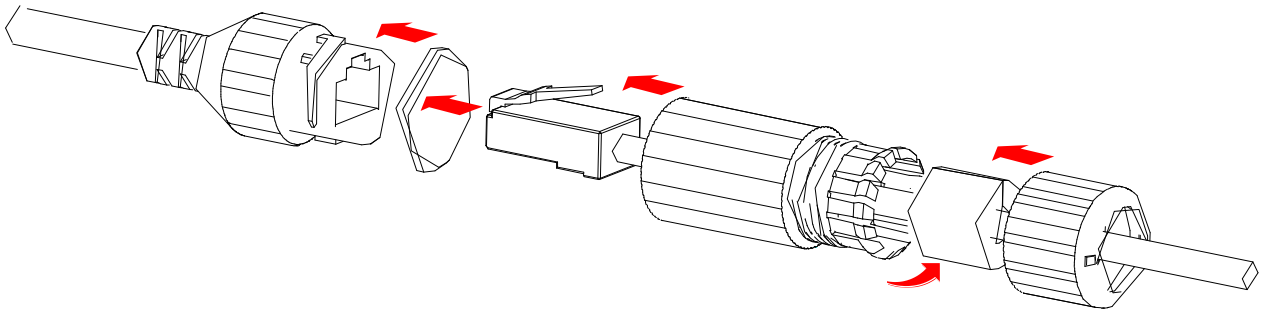

5) Если у вашей камеры есть кабель постоянного тока, и вы не собираетесь его использовать, также закройте его выход водонепроницаемой заглушкой.

SEC.RU | Короткий путь к информации Скачано с sec.ru

5 НАСТРОЙКА ВИДЕОКАМЕРЫ В ЛОКАЛЬНОЙ СЕТИ

5.1 Подключение

Прежде чем получить доступ к сетевой видеокамере (IP-камере), необходимо подключить её к ПК непосредственно с помощью сетевого кабеля или через коммутатор/маршрутизатор.

На рисунке ниже показана условная схема подключения к IP-видеокамере по локальной сети с помощью коммутатора:

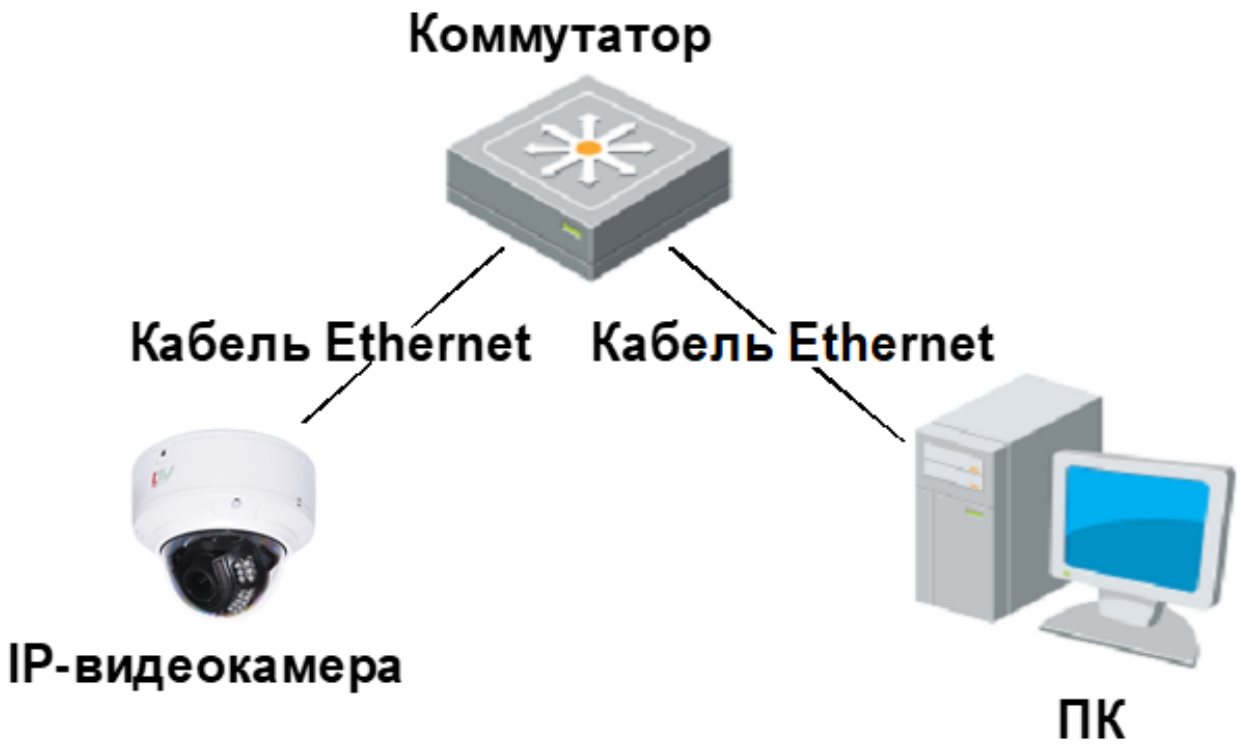

5.2 Вход в систему

После завершения установки в соответствии с кратким руководством подключите камеру к источнику питания, чтобы она запустилась.
После запуска камеры вы можете получить доступ к ней с помощью клиента, установленного на ПК с веб-браузером или клиентским программным обеспечением EZStation. Рекомендуемый веб-браузер: Internet Explorer (IE). Ниже показан пример использования браузера IE в операционной системе Microsoft Windows 7.

SEC.RU | Короткий путь к информации
Скачано с sec.ru

Далее добавьте IP-адрес как адрес надежного сайта:

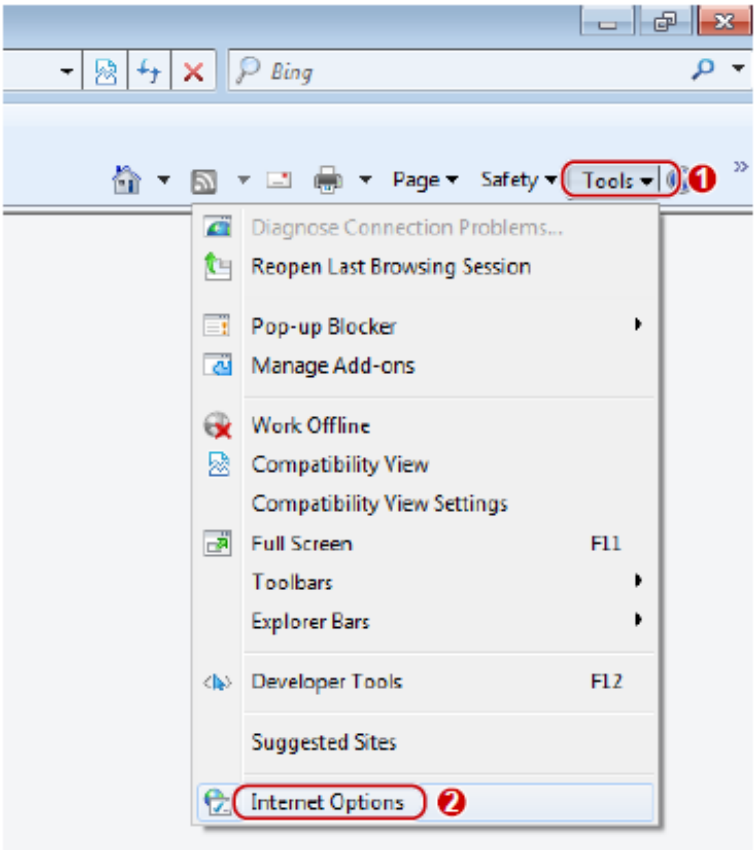

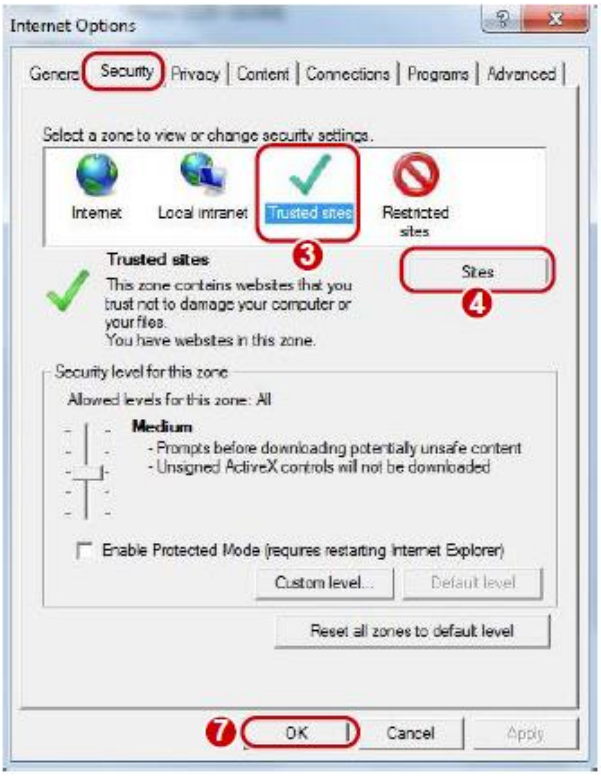

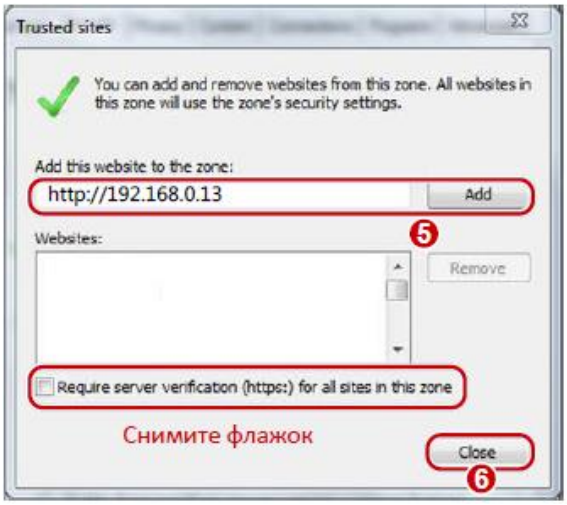

ПРИМЕЧАНИЕ: IP-адрес 192.168.1.13 в этом примере является IP-адресом по умолчанию. Замените его фактическим адресом вашей камеры, если он был изменен.

SEC.RU | Короткий путь к информации
Скачано с sec.ru

5.3 Вход в веб-интерфейс

Статический IP-адрес камеры по умолчанию: 192.168.1.13, маска подсети по умолчанию: 255.255.255.0.
Протокол DHCP включён по умолчанию. Если в сети используется сервер DHCP, то IP-адрес вашей камеры назначается в динамическом режиме, и вы должны использовать корректный IP-адрес для входа в систему. Чтобы узнать динамический IP-адрес вашей камеры, используйте клиент EZStation.
Ниже показан пример входа в систему в браузере «Интернет Эксплорер».

1) Перейдите на страницу входа, введя IP-адрес вашей камеры в строку поиска:

2) Если вы входите в систему впервые, следуйте экранным инструкциям и установите ActiveX. Чтобы завершить установку, необходимо закрыть браузер.

3) Введите имя пользователя и пароль, а затем нажмите на кнопку **Login**. Для входа в первый раз используйте имя пользователя по умолчанию admin и пароль 123456.

- Если вы войдете в систему, выбрав **Live View**, тогда после входа будет отображаться видео в режиме реального времени. В противном случае вам потребуется запустить эту функцию вручную в окне живого просмотра.
- Если вы войдете в систему, выбрав опцию **Save Password**, вам не нужно будет вводить пароль каждый раз при входе. Однако, чтобы обеспечить высокий уровень безопасности, выбирать опцию **Save Password** не рекомендуется.
- Чтобы очистить текстовые поля **Username** и **Password**, а также снять флажок **Save Password**, нажмите **Reset**.

ПРИМЕЧАНИЕ:

- Чтобы вручную загрузить ActiveX, введите в строке поиска http://IP address/ActiveX/Setup.exe и нажмите **Enter**.
- Пароль по умолчанию используется только для первого входа в систему. Для обеспечения безопасности учётной записи, измените пароль после первого входа в систему. Рекомендуем установить надёжный пароль (не менее восьми символов).
- Камера имеет защиту от незаконного доступа, ограничивающую число неудачных попыток входа. После шести последовательных неудачных попыток входа, камера автоматически блокируется на десять минут.

SEC.RU | Короткий путь к информации
Скачано с sec.ru

6 СПЕЦИФИКАЦИЯ

Модель		LTV-3CNT20-F28	LTV-3CNT20-F40
Видео	Матрица	1/2.8", 2.0 Мп, Progressive Scan, CMOS	
	Разрешение	1920 × 1080	
	Электронный затвор	1 с – 1/100 000 с	
	Основной поток	(1920×1080), (1280×720), до 25/30 к/с	
	Дополнительный поток	(1280×720), (720×576), (640×360), (704×288), (352×288), до 25/30 к/с	
	Третий поток	(720×576), (640×360), (704×288), (352×288), до 25/30 к/с	
	Чувствительность	0.001 лк (цвет, F1.6, АРУ вкл.)	
	Кодек	H.265, H.264(Base, Main, High), Ultra265, MJPEG	
	Поддержка ONVIF	Profile S, Profile T	
	Битрейт	128 кбит/с –16 Мбит/с	
	Соотношение сигнал/шум	>52 дБ	
Объектив	Тип объектива	Встроенный фиксированный	
	Фокусное расстояние	f=2.8 мм (F1.6)	f=4.0 мм (F1.6)
	Углы обзора по горизонтали	106.7°	87.5°
Аудио	Вход / выход	Встроенный микрофон / –	
	Кодек	G.711	
	Частота дискретизации	8 кГц	
Функции	Режим «день/ночь»	Механический ИК-фильтр	
	ИК-подсветка	Встроенная (до 30 м, Smart IR)	
	Компенсация засветки	BLC, HLC, WDR (120 дБ)	
	Баланс белого	Авто, предустановки	
	Улучшение изображения	Антитуман, ROI (до 8 зон)	
	Система шумоподавления	2D/3D DNR	
	Маскирование	До 4 зон	
	Интеллектуальные функции	Детектор движения (до 4 зон), захват лиц, аудиодетектор, классификация людей и транспортных средств, детекторы: пересечения линии, входа в зону, выхода из зоны, вторжения	
	Тревожные входы/выходы	–	
	Хранение данных	MicroSD (до 265 Гбайт), ANR, NAS(NFS)	
	Экранное меню	До 8	
	Регулировка углов наблюдения	Поворот: от 0 до 360°, наклон: от 0 до 80°, вращение: от 0 до 360°	
Сеть	Интерфейс	10/100 Мбит/с Ethernet (1x RJ-45)	
	Протоколы	IPv4, IGMP, ICMP, ARP, TCP, UDP, DHCP, PPPoE, RTP, RTSP, RTCP, DNS, DDNS, NTP, FTP, UPnP, HTTP, HTTPS, SMTP, 802.1x, SNMP, QoS	
	Безопасность	–	
Физические параметры	Питание	(DC) 12 В (±25 %), PoE(IEEE802.3af)	
	Потребляемая мощность	≤5 Вт	
	Исполнение	Уличное	
	Класс защиты	IP67, грозозащита 2 кВ	
	Рабочая температура	-40 °C…+60 °C	
	Размеры (диаметр×высота)	110.5×94.1 мм	
	Масса	0.42 кг	

SEC.RU | Короткий путь к информации Скачано с sec.ru

7 ГАРАНТИЯ И ОГРАНИЧЕНИЯ

На все оборудование LTV распространяется гарантия 3 года с момента приобретения. Ознакомиться с условиями гарантийного обслуживания вы можете на веб-сайте www.ltv-cctv.ru.

SEC.RU | Короткий путь к информации Скачано с sec.ru

О бренде LTV

Торговая марка LTV принадлежит торговому дому ЛУИС+ и известна на российском рынке с 2004 года. Линейка оборудования LTV – это полнофункциональный набор устройств, оптимальных по соотношению «цена/качество», ассортимент которых постоянно пополняется, следуя новым тенденциям на рынке CCTV и создавая их. Марка LTV представлена во всех основных подгруппах оборудования для создания систем видеонаблюдения любой сложности: видеокамеры, сменные объективы, видеорегистраторы, мониторы, кожухи и аксессуары.

Предлагаем посетить профильный сайт, посвященный оборудованию торговой марки LTV: www.ltv-cctv.ru. Здесь вы можете найти полезную техническую информацию, скачать инструкции, а также получить последнюю версию каталога оборудования. Если у вас возникнут технические вопросы, наши специалисты всегда будут рады помочь вам.

Спасибо за то, что приобрели оборудование LTV !

SEC.RU | Короткий путь к информации

Скачано с sec.ru