ГАРАНТИЙНЫЕ ОБЯЗАТЕЛЬСТВА

Изготовитель гарантирует соответствие изделия требованиям указанных в данном паспорте ТУ и ГОСТ при соблюдении потребителем условий транспортирования, хранения, монтажа и эксплуатации.

Гарантийный срок эксплуатации **– 36 месяцев** со дня продажи изделия производителем или авторизованной торговой организацией. При отсутствии отметки о дате продажи в паспорте, гарантийный срок исчисляется с даты производства изделия. Гарантийный срок хранения **– 24 месяца** со дня выпуска изделия.

ГАРАНТИЙНЫЙ ТАЛОН

Наименование

Напряжение питания

Зав.№ и дата выпуска

Комплект модификации _____

Представитель ОТК предприятия - изготовителя _____

Отметка торгующей организации _____

Дата продажи _____

Адрес предприятия-изготовителя: 192029, Россия, Санкт-Петербург, Пр. Обуховской Обороны 86, лит. К, ООО «Тахион»
Тел: (812) 327-1201, 8-800-222-44-62, с 10.00 до 17.00 по рабочим дням.
Адрес в Интернете: www.tahion.spb.ru E-mail: info@tahion.spb.ru

ТАХИОН

ВБ

Видеокамера взрывозащищённая мультиформатная серии «Корунд-ВБ»

в термокожухе ТГБ-4М Ex IIC

1Ex db IIC T6 Gb X /
Ex tb IIIC T80°C Db X

ПАСПОРТ

ТВК-50MF-4МВБ-V2811-24VDC ИМПФ.463159.057 ПС
ТВК-50MF-4МВБ-V922-24VDC ИМПФ.463159.057-01 ПС

Сертификат соответствия № ЕАЭС RU C-RU.ВН02.В.00157/19
ОС ВСИ «ВНИИФТРИ»

ОБРАЗЕЦ

SEC.RU | Короткий путь к информации
Скачано с sec.ru

Приложение 1

Инструкция по вводу кабеля через гермоввод и присоединения металлорукава

СОСТАВНЫЕ ЧАСТИ КАБЕЛЬНОГО ВВОДА

1. Вводная часть
2. Уплотнительное кольцо
3. Контргайка
4. Держатель металорукава

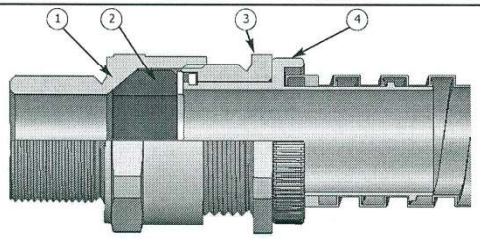

1. Раскрутите контргайку (3) для ослабления уплотнительного кольца (2).
2. Вставьте кабель так, чтобы изолированная часть была полностью обхвачена уплотнительным кольцом.

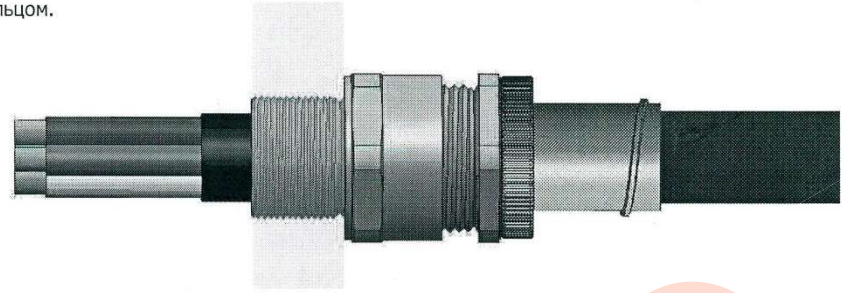

3. Присоедините металорукав и закрутите держатель до обеспечения плотного соединения.

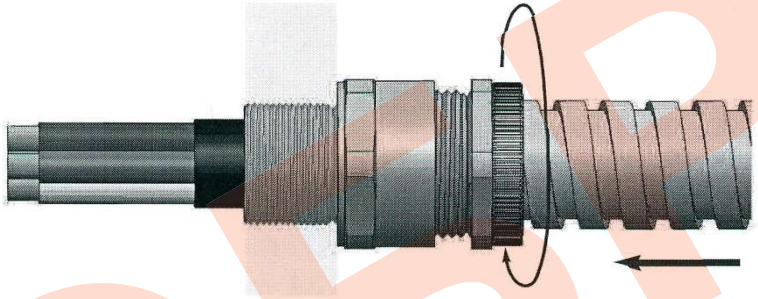

4. Закрутите контргайку (3) рукой до упора, затем ключом дотяните на один оборот.

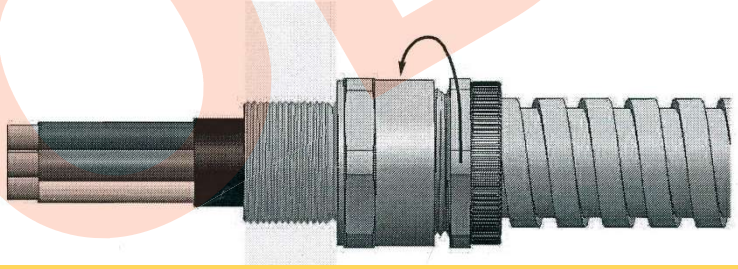

ОБРАЗЕЦ

SEC.RU | Короткий путь к информации

Скачано с sec.ru

Подготовка к работе:

1. Установить кронштейн (поз.3 рис.1) на штатное место и закрепить на нём термокожух с видеокамерой (поз.1 рис.1).

2. Открутить 6 винтов крепления задней крышки и выдвинуть модуль видеокамеры. Ввести через гермовводы внешние кабели (кабель видео и кабель питания).

3. Кабель питания подключить к плате коммутации к клеммнику «+ 24В -», соблюдая полярность (рис. 2). Кабель видео подключить к клеммам «V», «G» (рис.2). Монтаж и подключение блока питания и монитора произвести в соответствии с руководством по эксплуатации ИМПФ.463132.003 РЭ (п.3) и рис.2 данного паспорта.

4. Закрутить контргайки (поз.3 приложение 1) гермовводов вручную, затем, используя ключ, повернуть их ещё на один оборот (согласно приложению 1 «Инструкции по вводу кабеля через гермоввод и присоединения металлорукава»). Проверить кабели на выдёргивание и вращение.

5. Включить питание видеокамеры.

6. При необходимости переключить режим видеостандарта с помощью пульта управления, установленного на задней плате видеокамеры: «LEFT» – CVBS (NTSC, PAL), «UP» - AHD, «RIGHT» - TVI, «DOWN» - CVI. При нажатии удерживать 3 секунды.

7. При необходимости настроить вариофокальный объектив.

8. Вложить пакет с силикагелем в районе видеокамеры (извлечь его из полиэтиленового пакета). Установить модуль видеокамеры обратно в кожух, убедившись, что резиновое кольцо задней крышки не повреждено. Закрутить 6 винтов крепления задней крышки с усилием 5±0,5Нм.

9. Ослабив гайку болта фиксации шарнира (поз.5.1 рис.1), установить видеокамеру на нужное направление обзора, после чего надежно зафиксировать шарнир, затянув гайку.

10. Заземлить видеокамеру с помощью болта заземления (поз.6 рис.1).

Примечание. Открывать термокожух и подключать/настраивать видеокамеру рекомендуется в сухую погоду. При работах в условиях повышенной влажности перед закрытием термокожуха его внутренний объем необходимо просушить феном с температурой воздуха +50...+60°С.

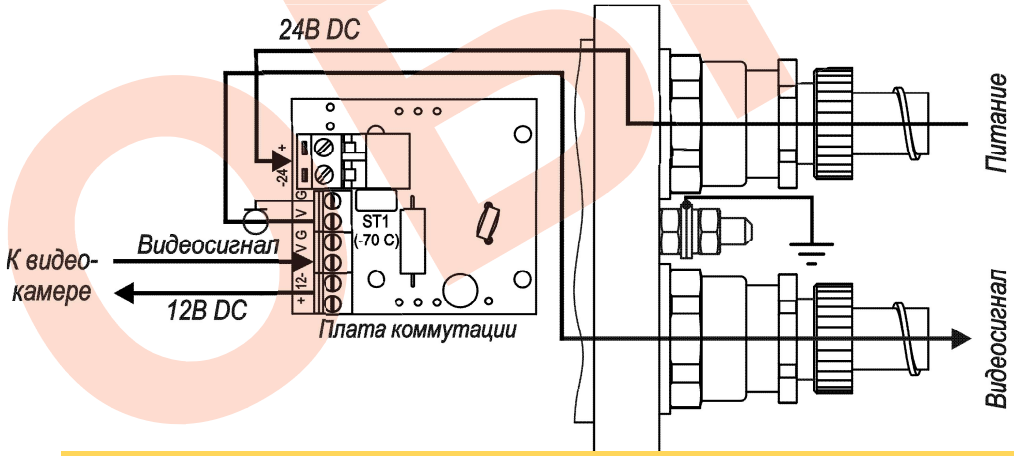

Рис.2 Подключение изделия

Назначение:

Видеокамера взрывозащищенная мультиформатная серии «Корунд-ВБ» наружной установки (далее изделие) предназначена для визуального (на экране монитора) наблюдения охраняемых (контролируемых) объектов через информационные сети. Область применения: обеспечение охраны, безопасности и контроля за технологическими процессами взрывоопасных производств нефтяной, нефтеперерабатывающей, нефтехимической, газовой и других промышленностей народного хозяйства, опасных по газу и пыли. Место установки: наружные пространства и внутренние пространства помещений, классифицированные как взрывоопасные зоны классов 1, 2, 21 и 22 (при классификации по зональному принципу), где возможно образование взрывоопасной смеси группы I и взрывоопасных газовых смесей подгрупп IIA, IIB, IIC, пылевых сред подгрупп IIIA, IIIB, IIIC, температурных классов T1-T6 или взрывоопасные зоны класса B-I, B-Ia, B-Iб, B-Iг, согласно главе 7.3 «Правил устройства электроустановок» (ПУЭ).

Видеокамера выполнена в термокожухе ТГБ-4М Ex IIC в виде взрывонепроницаемой оболочки по ГОСТ 31610.0 (IEC 60079-0), ГОСТ IEC 60079-1, ГОСТ IEC 60079-31 с маркировкой взрывозащиты **1Ex db IIC T6 Gb X / Ex tb IIIC T80°C Db X** со степенью защиты, обеспечиваемой оболочкой – **IP66/IP68**, и по уровню защиты относится к взрывобезопасному электрооборудованию.

Изделие обеспечивает:

- автоматическое включение/отключение встроенного обогревателя в заданном диапазоне температур;
- безаварийное включение электропитания видеокамеры при отрицательной температуре внутри термокожуха, обеспечивая надежную работу видеокамеры при перерывах в электропитании и исключая выход видеокамеры из строя при запуске;
- охлаждение видеокамеры при повышенных температурах (встроенный вентилятор).

Смотровое окно выполнено из ударопрочного закалённого стекла.

Изделие выпускается по техническим условиям ТУ 26.30.50-081-31006686-2019.

Изделие соответствует:

- техническим требованиям - ГОСТ Р 51558;
- требованиям по безопасности – ГОСТ Р МЭК 60065;
- требованиям по ЭМС – ГОСТ Р 50009, ГОСТ 30804.3.2, ГОСТ 30804.3.3;
- степени защиты от поражения электрическим током – III классу по ГОСТ 12.2.007.0.

Климатическое исполнение изделия соответствует **УХЛ1, 5** по ГОСТ 15150. Степень защиты **IP66/IP68**.

Общие указания:

Проверьте комплектность поставки и наличие штампа торгующей организации в настоящем паспорте.

Комплект поставки:

1. Видеокамера в термокожухе ТГБ-4М Ex IIC ..... 1 шт.
2. Кронштейн ..... 1 шт.
3. Солнцезащитный козырёк ..... 1 шт.
4. Паспорт, руководство по эксплуатации, сертификат ..... 1 компл.
5. Силикагель ..... 1 шт.
6. Упаковочная тара ..... 1 шт.

ОБРАЗЕЦ

SEC.RU | Короткий путь к информации
Скачано с sec.ru

Основные технические характеристики:

№ п/п	Характеристика	ТВК-50MF-4MBБ-V2811-24VDC	ТВК-50MF-4MBБ-V922-24VDC
1	Тип камеры	цветная «день-ночь» (электромеханический ИК-фильтр)	
2	Специальное исполнение (взрывозащита)	1Ex db IIC T6 Gb X / Ex tb IIIC T80°C Db X	
3	Матрица	1/2,8” CMOS	
4	Разрешение	1920x1080 (Full HD) (2 Мп)	
5	Видеостандарт*	AHD / TVI / CVI / CVBS (NTSC, PAL)	
6	Чувствительность при F=1,2 и f_{min}	0,001 лк (днем) / 0,0001 лк (ночью)	
7	Фокусное расстояние объектива** (f)	2,8-11 мм	9-22 мм
8	Автоматическая регулировка диафрагмы	есть	
9	Система шумоподавления	3D-DNR	
10	Напряжение питания***	24 В DC ±10%	
11	Мощность обогрева	17 Вт	
12	Потребляемая мощность: вкл. обогрева / откл. обогрева	24 Вт / 7 Вт	
13	Вывод кабеля	2 гермоввода (см. п.2 Состав изделия)	
14	Климатические условия работы	диапазон рабочих температур -60°C ÷ +50°C влажность воздуха до 100% при +25°C	
15	Температура холодного запуска откл./вкл.	-10°C±3°C / -5°C±3°C	
16	Габаритные и установочные размеры	см. рис.1	
17	Вес в упаковке	3 кг	
18	Режим работы	круглосуточный	

* Производителем установлен видеостандарт AHD.

** Производителем установлено фокусное расстояние объектива f=2,8 мм (для объектива 2,8-12 мм) и f=5 мм (для объектива 5-50 мм).

*** Для питания видеокамеры рекомендуется применять источник питания с двойной или усиленной изоляцией между входной и выходной обмотками силового трансформатора, например БПУ-2-220VAC-24VDC/2,0A.

Состав изделия:

1.Видеокамера в термокожухе ТГБ-4М Ex IIC

2. Гермовводы для небронированного кабеля – Ø кабеля 3,2÷8,1****мм – 2 шт. (один гермоввод имеет заглушку)

2.1. Держатель металлорукава (РЗ-ЦХ-12 или МРПИ-12 – $Ø_{вн.}/Ø_{нар}$=12/15 мм)

3. Кронштейн

4. Солнцезащитный козырёк

5. Шарнир

5.1. Гайка болта фиксации шарнира

6. Болт заземления

**** Гермовводы для кабелей другого диаметра устанавливаются по отдельной заявке.

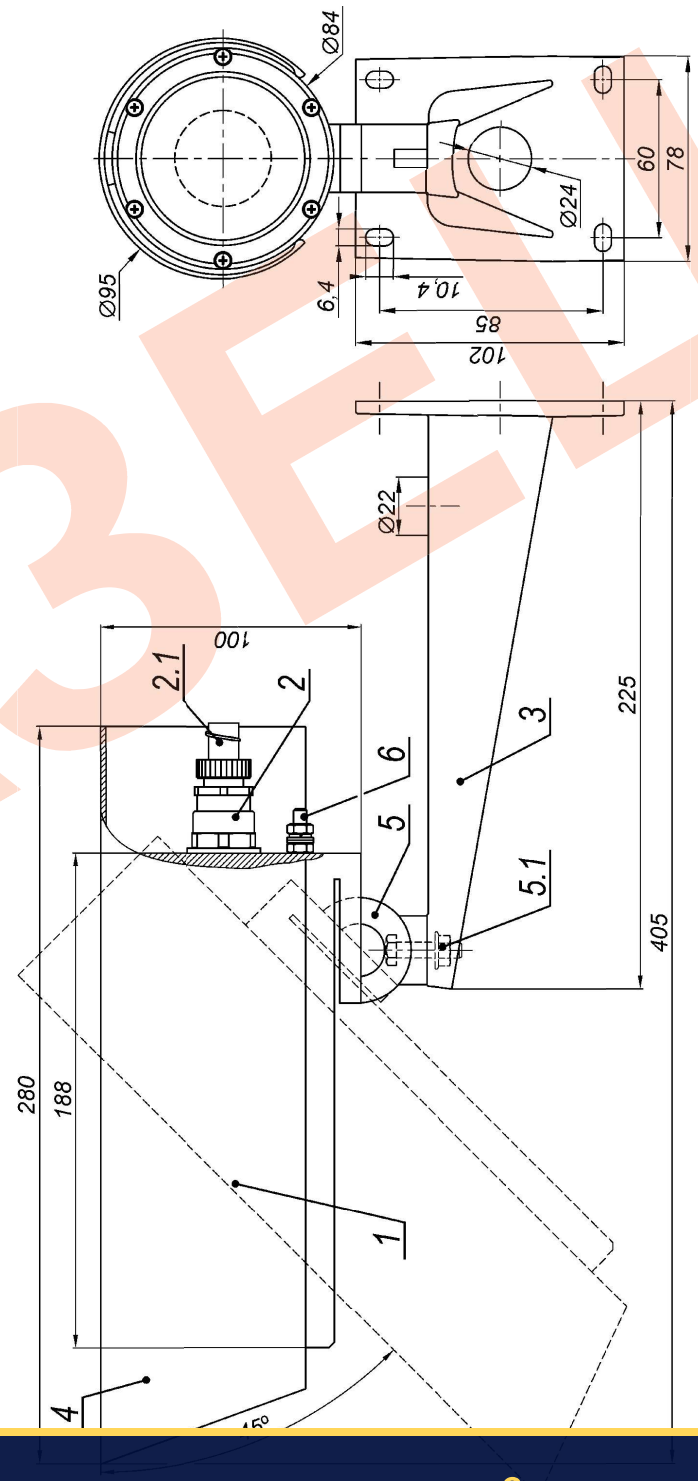

Рис.1 Состав изделия. Габаритные и установочные размеры

ОБРАЗЕЦ

SEC.RU | Короткий путь к информации
Скачано с sec.ru