FALCON EYE

Изготовитель:

Чжухай Монинг Технолоджи Ко, ЛТД.
Китай, Провинция Гуандун, г. Чжухай, Хуавей роуд, 319, здание 2, ком.501

Импортёр:

ООО "АКТИВИЖН МСК"
109431, Россия, г.Москва, ул.Привольная, д.70, корп.1, пом. XII, ком.19

+7(495)632-01-02

FALCON EYE

ПАСПОРТ И ИНСТРУКЦИЯ ПО УСТАНОВКЕ И ИСПОЛЬЗОВАНИЮ ВИДЕОДОМОФОНОВ

VISTA



COSMO

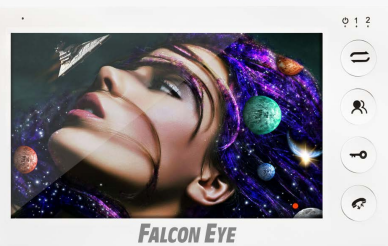

SEC.RU | Короткий путь к информации
www.falconeye.su Скачано с sec.ru

ХАРАКТЕРИСТИКИ МОДЕЛИ "Cosmo"

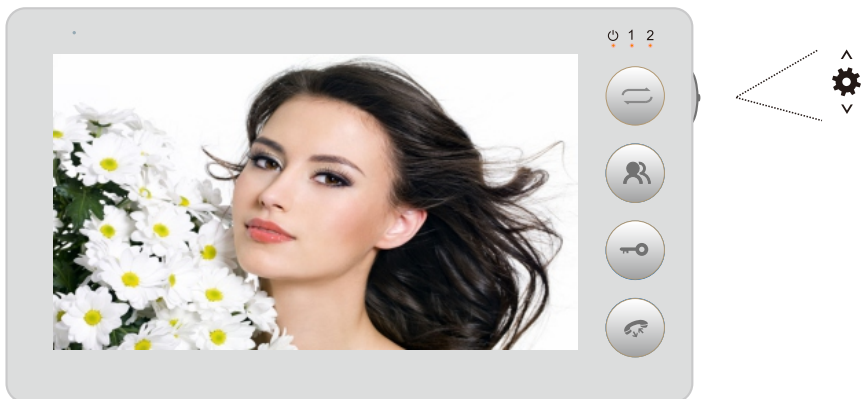

Экран	7" TFT
Разрешение	800x480
Стандарт	PAL/NTSC
Режим разговора	Двусторонний (полу-дуплекс)
Время вызова	120 секунд
Режим ожидания	250мА MAX
Рабочий режим	600мА MAX
Питание	AC 220V (Есть встроенный блок питания)
	DC 12V (БП приобретается отдельно)
Рабочая темп.	0...+50 С°
Монтаж	Накладной
Тип сигнала	CVBS

ХАРАКТЕРИСТИКИ МОДЕЛИ "Vista"



Экран	4.3" TFT
Разрешение	480x272
Стандарт	PAL/NTSC
Режим разговора	Двусторонний (полу-дуплекс)
Время вызова	120 секунд
Режим ожидания	250мА MAX
Рабочий режим	600мА MAX
Питание	AC 220V (Есть встроенный блок питания)
	DC 12V (Блок питания приобретается отдельно)
Рабочая темп.	0...+50 С°
Монтаж	Накладной
Тип сигнала	CVBS

SEC.RU | Короткий путь к информации
Скачано с sec.ru

ОПИСАНИЕ ДОМОФОНА НА ПРИМЕРЕ МОДЕЛИ "Cosmo":

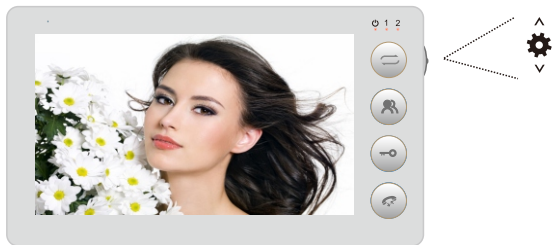

№	Символ	Описание
1	⏻	Индикатор питания
2	1	Индикатор Панели 1
3	2	Индикатор Панели 2
4	⇄	Переадресация вызова / Вызов по интеркому
5	👥	Просмотр видео с панели или камеры
6	🔑	Открытие замка
7	📞	Начать / Завершить разговор, выход из меню
8	∧	Вверх/Увеличить, настройка параметров
9	⚙	1. Ввод 2. Режим ожидания: вход в настройки 3. Режим разговора: настройка громкости
10	∨	Вниз/Уменьшить, настройка параметров

СХЕМА ПОДКЛЮЧЕНИЯ ДОПОЛНИТЕЛЬНЫХ МОНИТОРОВ:

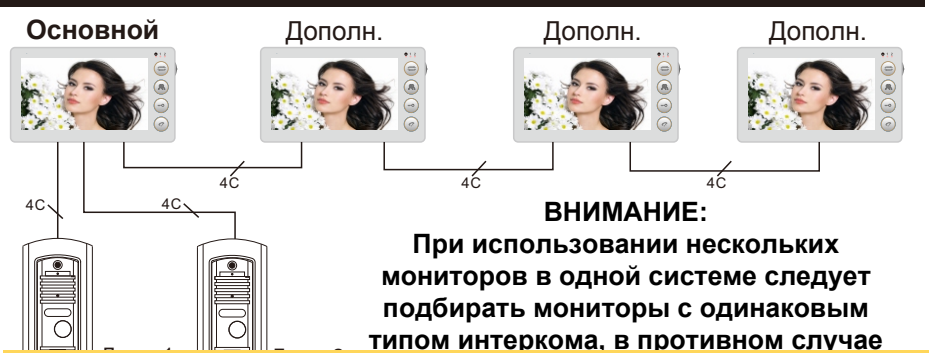

ВНИМАНИЕ:
При использовании нескольких мониторов в одной системе следует подбирать мониторы с одинаковым типом интеркома, в противном случае работа мониторов по интеркому будет

ОСНОВНАЯ СХЕМА ПОДКЛЮЧЕНИЯ:

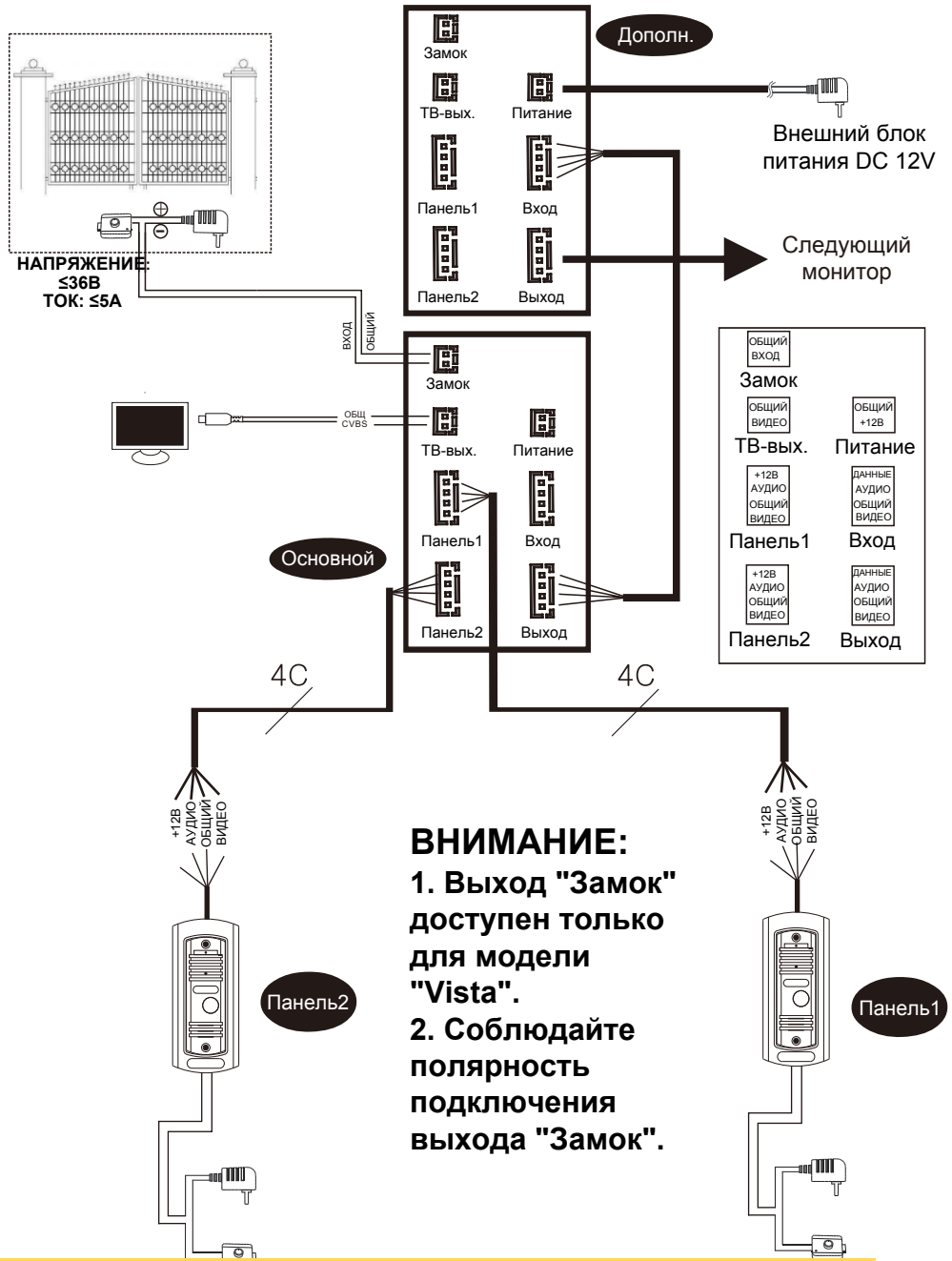

ВНИМАНИЕ:
1. Выход "Замок" доступен только для модели "Vista".
2. Соблюдайте полярность подключения выхода "Замок".

SEC.RU | Короткий путь к информации
Скачано с sec.ru

ПРИМЕЧАНИЯ ПО МОНТАЖУ:

Замок, альтернативный источнк питания, а также камера не входят в комплект поставки цветного видеодомофона.

Вы можете подключить электрозамок любого типа (НО или НЗ) к вашей вызывной панели. Уточняйте наличие контактов для управления электрозамками на вызывной панели перед покупкой!

Монитор цветного видеодомофона оснащен встроенным блоком питания(AC 100-240V), также вы можете использовать альтернативный способ питания(DC 12V). При использовании альтернативного способа питания допускается отрезание кабеля встроенного БП без утери гарантии на оборудование. Пожалуйста, подайте питание на домофон только после его полной установки!

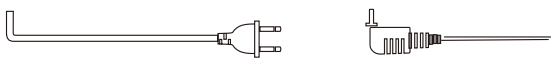

При соединении домофона и вызывной панели следуйте следущим условиям (ВНИМАНИЕ: для достижения необходимого результата используйте только качественный медный кабель):

1. 4-жильный обычный неэкранированный или экранированный кабель:

Дистанция ≤ 28м (0,3мм²); Дистанция ≤ 50м (0,5мм²); Дистанция ≤ 100м (1мм²)



2. 3-жильный обычный неэкранированный кабель + коаксиальный видеокабель:

РК-75Дистанция ≤ 100м (РК-75 + 3-жильный кабель (1мм²))

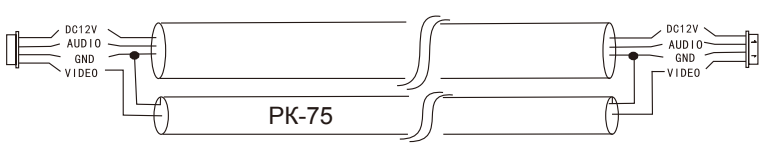

3. Сетевой кабель CAT5 или CAT6: (НЕ рекомендуется)

Дистанция ≤ 28м



МЕНЮ НАСТРОЕК:

В режиме ожидания нажмите "ввод" ⚙ для входа в меню настроек:

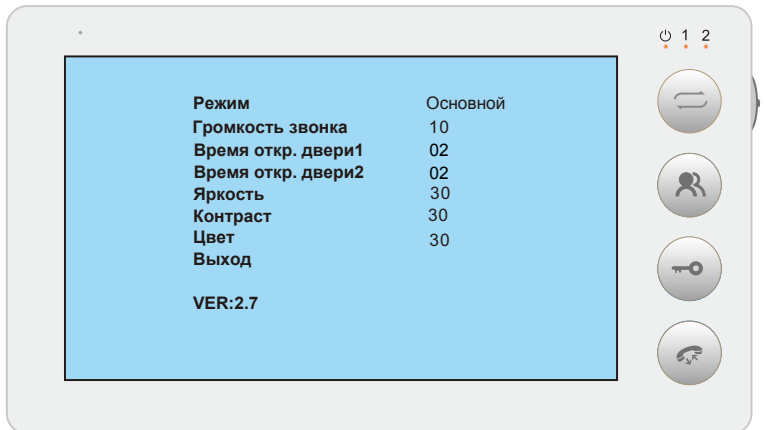

Примечания:

1. Режим: пожалуйста, установите первый монитор как "Основной", а второй и последующие как "Дополн." Иначе система может работать некорректно. Каждый монитор по умолчанию настроен как "Основной".

2. Громкость звонка: громкость можно настроить в пределах от 1 до 10, по умолчанию установлено значение 8.

3. Время откр. двери1: время открытия двери для первой вызывной панели настраивается в пределах от 1 до 10 секунд, заводское значение - 2 секунды.

4. Время откр. двери2: время открытия двери для второй вызывной панели настраивается в пределах от 1 до 10 секунд, заводское значение - 2 секунды.

5. Яркость: настройки яркости дисплея.

6. Контраст: настройки контрастности дисплея.

7. Цвет: настройки цветности дисплея.

SEC.RU | Короткий путь к информации
Скачано с sec.ru

ИСПОЛЬЗОВАНИЕ:

◆ Вызов:



◆ Режим просмотра:



УСТАНОВКА:

◆ Режим внутреннего звонка (интерком):

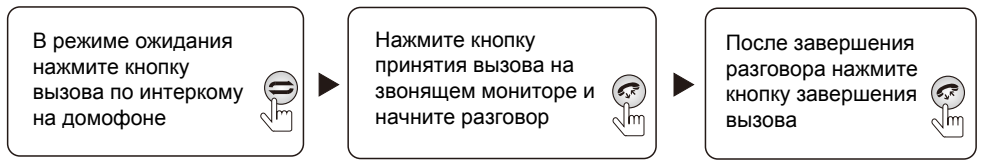

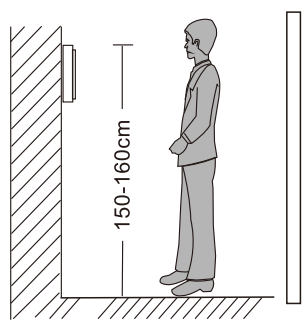

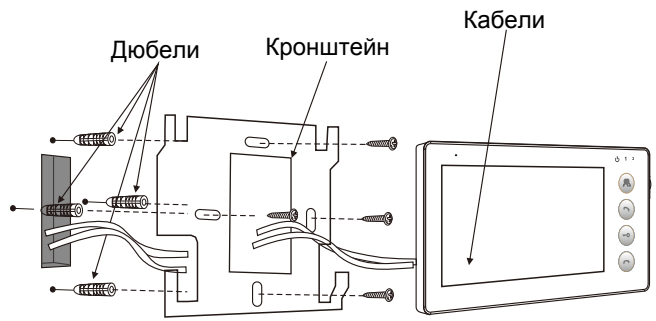

⚠ Внимание:

- Пожалуйста, производите установку вдали от устройств с высоким излучением.
- Не разбирайте устройство во избежание удара током.
- Не бросайте, не стучите и не трясите устройство во избежание повреждения внутренних элементов.
- Выберите наилучшее место установки домофона по высоте, оптимально - 150см
- Пожалуйста, выключите питание перед установкой.
- Прокладывайте кабель не ближе 30 см от силовых линий.
- Исключите влияние на устройство воды, магнитных полей и химикатов.

SEC.RU | Короткий путь к информации
Скачано с sec.ru

Гарантийные обязательства

Изготовитель гарантирует соответствие изделия требованиям эксплуатационной документации при соблюдении потребителем правил транспортирования, хранения, монтажа и эксплуатации.

Средний срок службы изделия – не менее 5 лет.

Гарантийный срок эксплуатации – 12 месяцев с даты приобретения.

При отсутствии документа, подтверждающего факт приобретения, гарантийный срок исчисляется от даты производства.

Год и месяц производства указан в серийном номере устройства.

Сведения о сертификации

Изделие соответствует требованиям технических регламентов Таможенного союза ТР ТС 020/2011 и ТР ТС 004/2011

Сделано в Китае

Параметры и характеристики изделия могут меняться без предварительного уведомления. Актуальные версии инструкций для мониторов смотрите на сайте www.falconeye.su на странице домофонов.

Содержание драгоценных материалов: не требует учёта при хранении, списании и утилизации.

Правила хранения и транспортировки

Хранение изделия в потребительской таре должно соответствовать условиям хранения 1 по ГОСТ. В помещениях для хранения изделия не должно быть паров кислот, щёлочи, агрессивных газов и других вредных примесей, вызывающих коррозию.

Устройства в транспортной таре перевозятся любым видом крытых транспортных средств (в железнодорожных вагонах, закрытых автомашинах, трюмах и отсеках судов, герметизированных отапливаемых отсеках самолетов и т.д.) в соответствии с требованиями действующих нормативных документов.

Утилизация

Изделие утилизировать как бытовую технику без принятия специальных мер защиты окружающей среды.

Техническое обслуживание

Техническое обслуживание изделия должно проводиться не реже одного раза в год электромонтерами, имеющими группу по электробезопасности не ниже 3.

Ежегодные работы по техническому обслуживанию включают:

а) проверку работоспособности изделия, согласно инструкции по монтажу;

б) проверку целостности корпуса изделия, надёжности креплений, контактных соединений;

в) очистку корпуса изделия от пыли и грязи.

SEC.RU | Короткий путь к информации
Скачано с sec.ru