Блок вызова домофона **БВД-315R(T, RCP, TCP)** (в дальнейшем - блок вызова) используется совместно с блоками управления **БУД-302М(К-20, К-80)**, **БУД-430(М, S)**, **БУД-485(М, Р)**, как составная часть многоквартирных домофонов и видеодомофонов **VIZIT** (серии 300, 400).

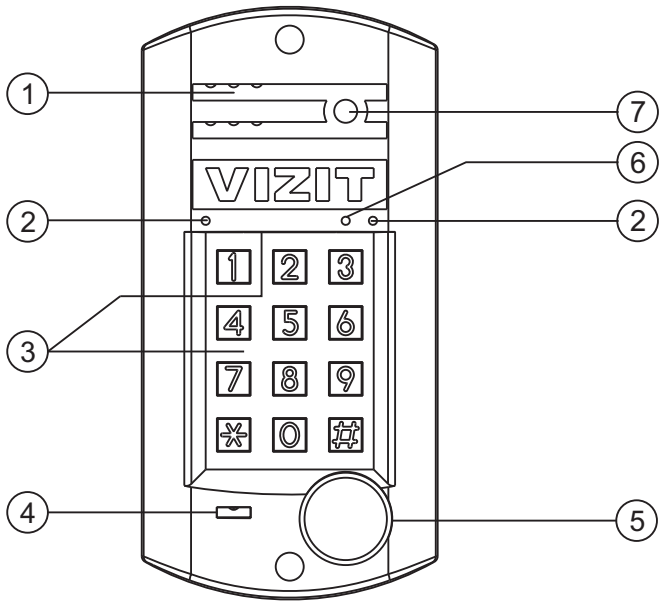


1. Громкоговоритель
2. Подсветка для телекамеры
3. Клавиатура с подсветкой
4. Микрофон
5. Считыватель ключей VIZIT-TM (для БВД-315T, TCP)
   Считыватель ключей VIZIT-RF 2.x (для БВД-315R, RCP)
6. Индикатор питания
7. Телекамера (для **БВД-315RCP** и **БВД-315TCP**)

Рисунок 1 - Внешний вид блока

Блок вызова имеет исполнения, указанные в таблице ниже.

| Наименование блока вызова | Считыватель ключей | | Телекамера цветного изображения Объектив “Pinhole” | Подсветка для телекамеры |
|---|---|---|---|---|
| | VIZIT-TM | VIZIT-RF | | |
| **БВД-315R** | | ✓ | | |
| **БВД-315RCP** | | ✓ | ✓ | ✓ |
| **БВД-315T** | ✓ | | | |
| **БВД-315TCP** | ✓ | | ✓ | ✓ |

**В наименовании блока вызова используются буквенные обозначения:**
**R** - считыватель ключей RF (**VIZIT-RF** / PROXIMITY / 125 кГц);
**T** - считыватель ключей TM (**VIZIT-TM** / DS1990A / iButton®).
**C** - CVBS-телекамера цветного изображения;
**P** - объектив "Pinhole”.

**Внимание!**
**В качестве ключей RF могут быть использованы только оригинальные идентификаторы торговой марки VIZIT®.**
**В качестве ключей TM могут быть использованы только оригинальные идентификаторы iButton®.**

Устройства, рекомендуемые для использования в составе домофона **VIZIT**, функциональные возможности домофона и порядок работы с блоком вызова описаны в инструкциях по эксплуатации блоков управления.

## КОМПЛЕКТ ПОСТАВКИ

**x 1**
БВД-315R (T,RCP, TCP)

**x 1**
Шильд

**x 1**
Паспорт

**x 4**
Заглушка

**Крепежные элементы для зануления блоков БВД-343RT и БВД-343RTCPL**

**x 1**
Винт М3

**x 2**
Шайба 3

**x 1**
Гайка М3

**x 1**
Наконечник обжимной


SEC.RU | Короткий путь к информации
Скачано с sec.ru

## УКАЗАНИЯ МЕР БЕЗОПАСНОСТИ

В блоке нет напряжений, превышающих 18 В.

Выполните защитное зануление блока вызова БВД-315Т (БВД-315ТСР) в соответствии с инструкцией, приведенной в приложении к паспорту.

**Запрещается**

- производить монтажные и ремонтные работы при включенном питании
- производить ремонт вне специализированных сервисных организаций

Не допускайте попадания на корпус жидких, химически активных веществ.

При очистке блока вызова отключите блок управления от сети и не используйте моющие средства.

## ПОРЯДОК УСТАНОВКИ

**Устанавливайте блок в места, защищённые от:**

- ярких, направленных на блок источников света;
- прямого попадания дождя и снега.

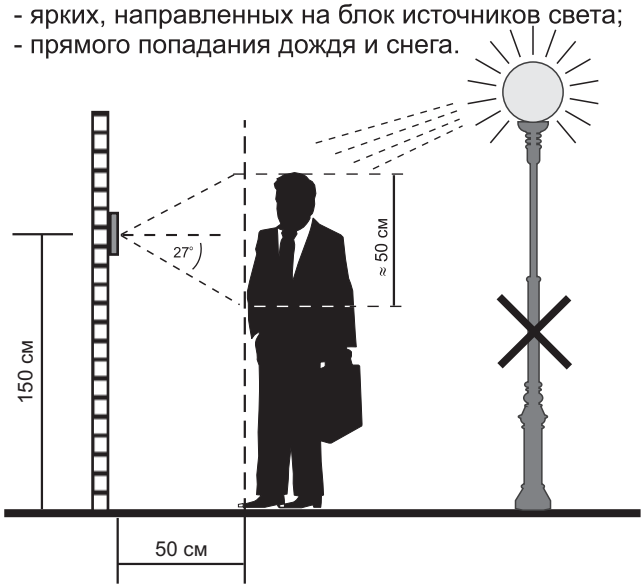


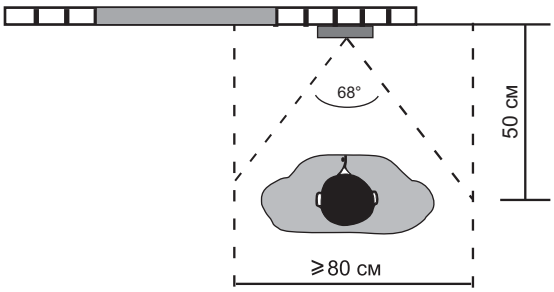


Рисунок 2 - Рекомендуемая высота установки блока вызова и область обзора телекамеры

Допускается установка блока вызова на стену и неподвижную часть входной двери (см. рисунки 3 и 4).

Для защиты блока вызова от атмосферных осадков рекомендуется использовать монтажный комплект МК-311 или МК-315. Установка блока вызова с использованием монтажного комплекта описана в инструкции соответствующего комплекта.

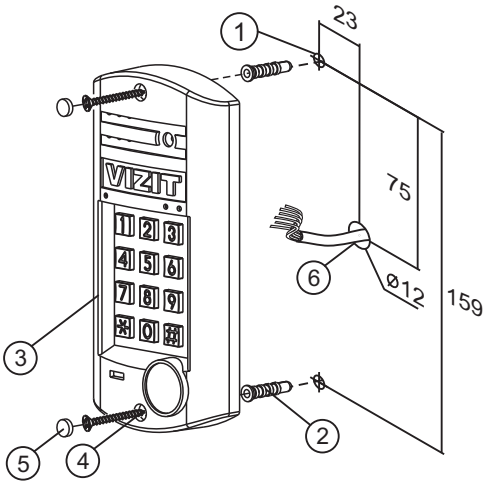


1. Отверстие (**x2**) диаметром 8 мм глубиной 40 мм
2. Дюбель 8x40 (**x2**)*
3. Блок вызова
4. Шуруп 4x40 (**x2**)*
5. Заглушка (**x2**)
6. Отверстие (**x1**) для кабеля диаметром 12 мм

* Дюбеля и шурупы не входят в комплект поставки.

Рисунок 3 - Установка блока на стену

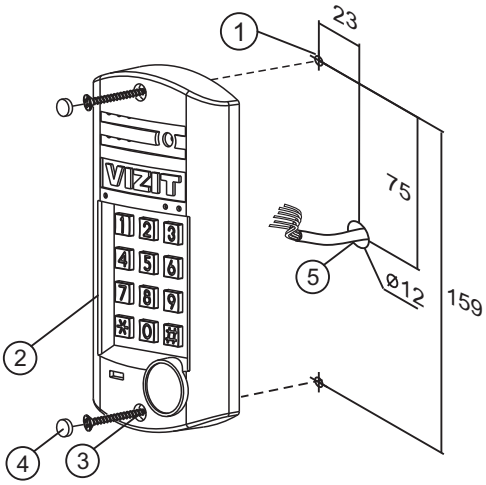


1. Отверстие (**x2**) диаметром 2,5 мм
2. Блок вызова
3. Саморез по металлу 3,9 x13 (**x2**) (не входят в комплект поставки)
4. Заглушка (**x2**)
5. Отверстие (**x1**) для кабеля диаметром 12 мм

Рисунок 4 - Установка блока на неподвижную часть металлической двери


Скачано с sec.ru

## ПОДКЛЮЧЕНИЕ БЛОКА ВЫЗОВА

Для подключения к блоку управления и блокам коммутации используются клеммы блока вызова. Расположение и назначение клемм показано на рисунке 5.

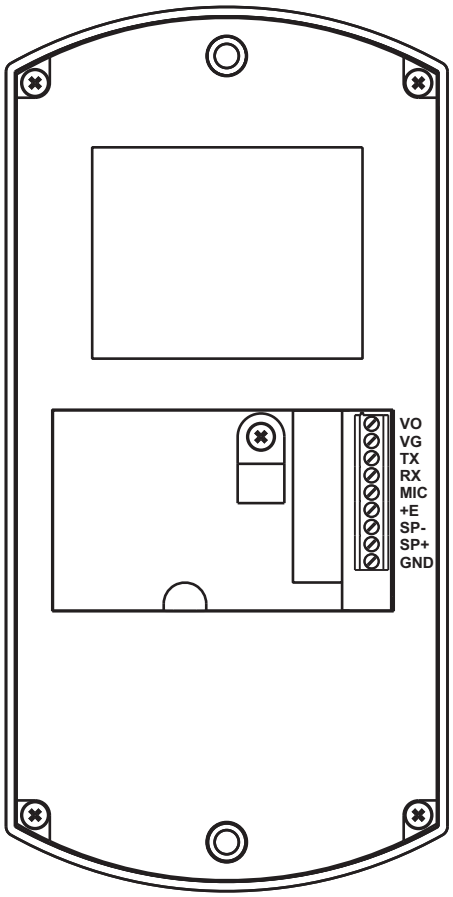


| Наименование цепи | Назначение |
|---|---|
| VO | Выход видео сигнала телекамеры БВД |
| VG | Общий провод для видеосигнала |
| TX | Данные от блока управления к блоку вызова |
| RX | Данные от блока вызова к блоку управления |
| MIC | Сигнал микрофона |
| +E | Питание блока вызова |
| SP- | Сигнал на громкоговоритель |
| SP+ | Сигнал на громкоговоритель |
| GND | Общий провод |

Требования к сечению проводов, соединяющих блок вызова и блок управления, указаны в инструкции соответствующего блока управления.

Рисунок 5 - Расположение и назначение клемм блока вызова

SEC.RU | Короткий путь к информации
Скачано с sec.ru

## ПРИМЕРЫ СХЕМ СОЕДИНЕНИЙ

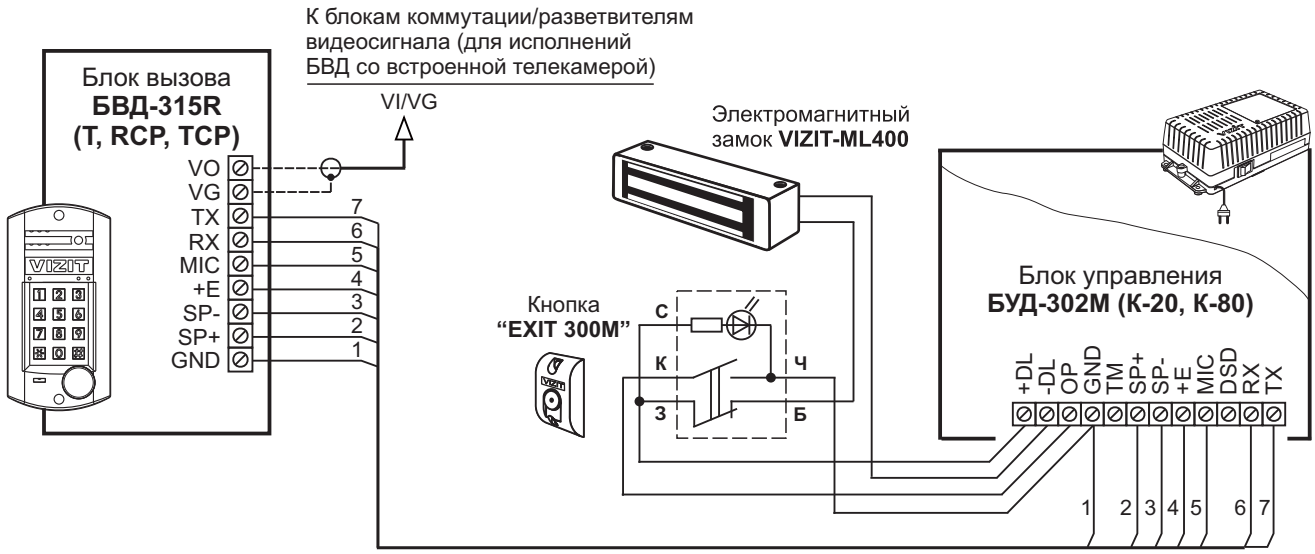


Рисунок 6 - Схема соединений блока вызова **БВД-315R(T, RCP, TCP)** с блоком управления **БУД-302M (K-20, K-80)**, электромагнитным замком **VIZIT-ML400** и кнопкой **EXIT 300M**

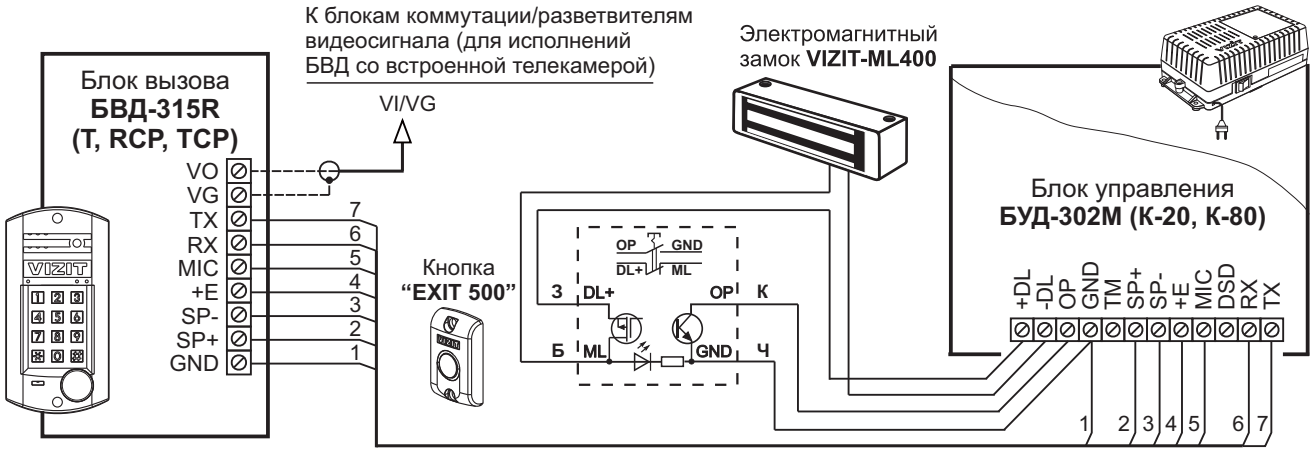


Рисунок 7 - Схема соединений блока вызова **БВД-315R(T, RCP, TCP)** с блоком управления **БУД-302M (K-20, K-80)**, электромагнитным замком **VIZIT-ML400** и кнопкой **"EXIT 500"**

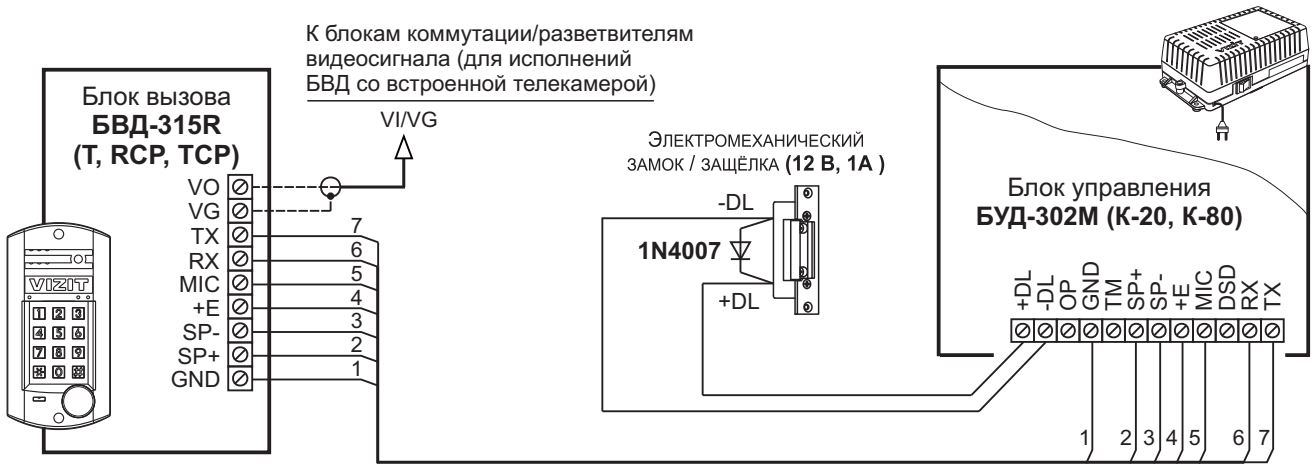


Если электромеханический замок / защёлка не содержат встроенный защитный диод, то между клеммами замка / защёлки следует установить диод, как показано на схеме

Рисунок 8 - Схема соединений блока вызова **БВД-315R(T, RCP, TCP)** с блоком управления **БУД-302M (K-20, K-80)** и электромеханическим замком / защёлкой



SEC.RU | Короткий путь к информации
Скачано с sec.ru

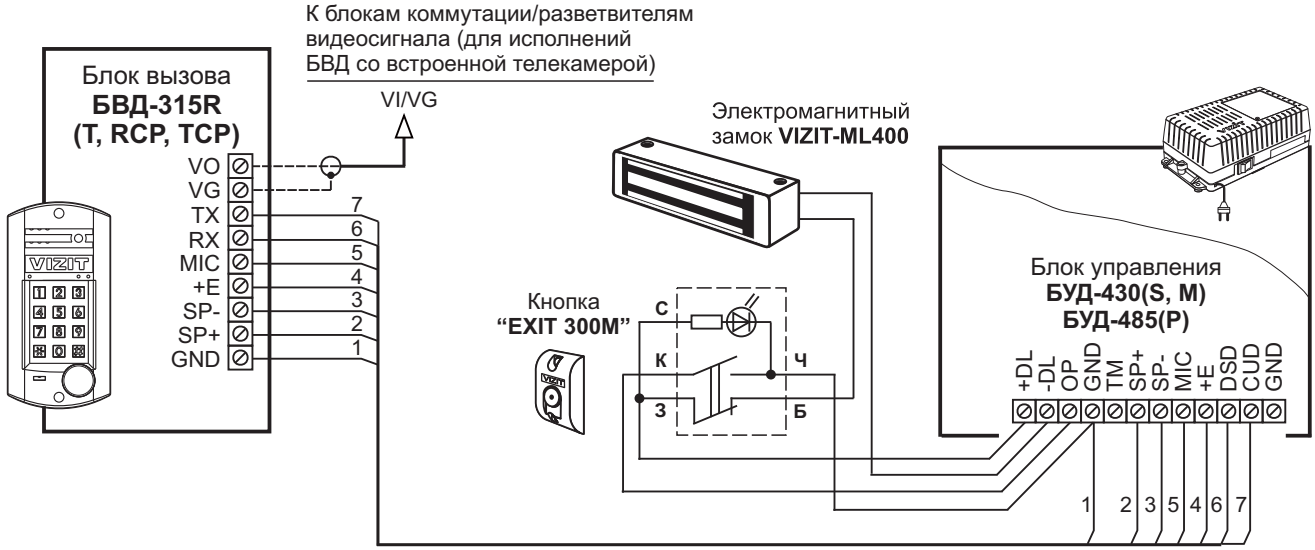


Рисунок 9 - Схема соединений блока вызова **БВД-315R(T, RCP, TCP)** с блоком управления **БУД-430(S, M)**, **БУД-485(P)**, электромагнитным замком **VIZIT-ML400** и кнопкой **EXIT 300M**

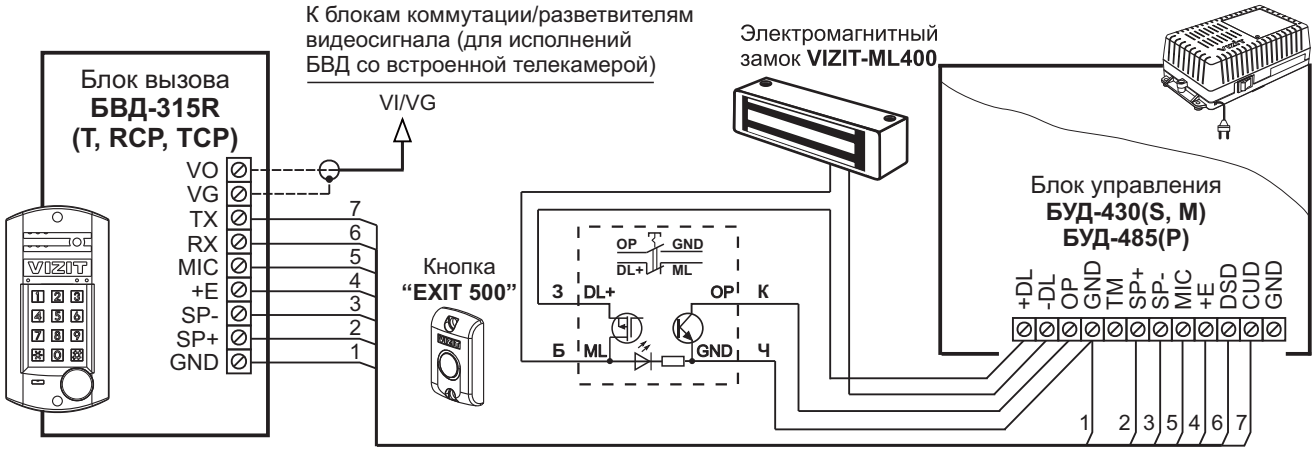


Рисунок 10 - Схема соединений блока вызова **БВД-315R(T, RCP, TCP)** с блоком управления **БУД-430(S, M)**, **БУД-485(P)**, электромагнитным замком **VIZIT-ML400** и кнопкой **"EXIT 500"**

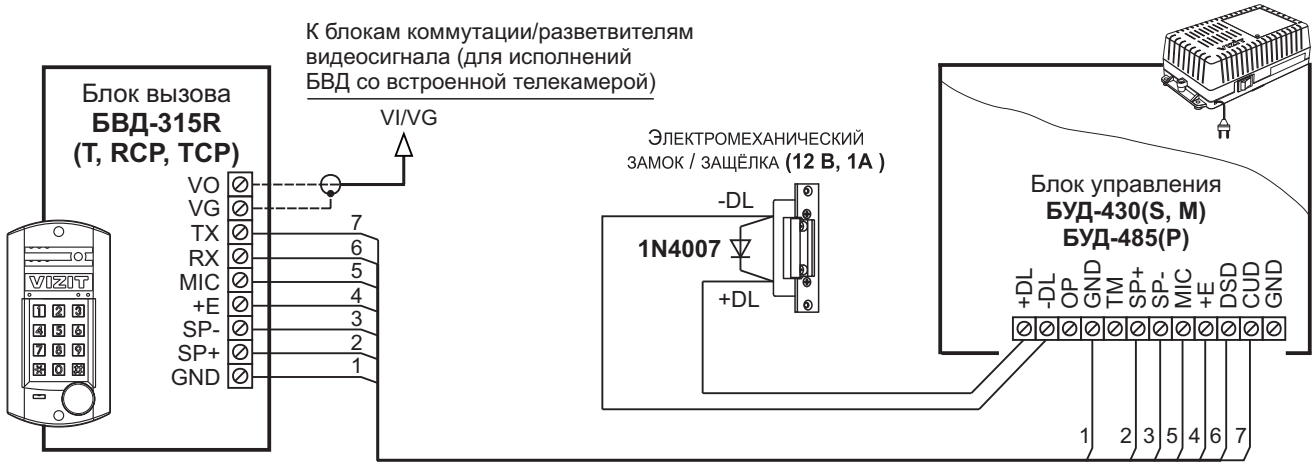


Если электромеханический замок / защёлка не содержат встроенный защитный диод, то между клеммами замка / защёлки следует установить диод, как показано на схеме

Рисунок 11 - Схема соединений блока вызова **БВД-315R(T, RCP, TCP)** с блоком управления **БУД-430(S, M)**, **БУД-485(P)** и электромеханическим замком / защёлкой

SEC.RU | Короткий путь к информации
Скачано с sec.ru

**ПОРЯДОК РАБОТЫ** с блоком вызова приведен в инструкции по эксплуатации соответствующего блока управления.

## ТЕХНИЧЕСКИЕ ПАРАМЕТРЫ

| | |
|---|---|
| Напряжение питания, **В** | **15** |
| Потребляемая мощность, **Вт**, не более | **3** |
| Габаритные размеры блока, **мм**, не более: | |
| - Ш x В x Г | **92x182x28** |
| Масса блока, **кг**, не более: | **0,45** |
| Масса блока в упаковке, **кг**, не более: | **0,5** |

**Условия эксплуатации:**
Температура воздуха - от **минус 30** до **плюс 45 °С**.
Относительная влажность - до **98%** при температуре **25 °С**.

Параметры телекамеры, установленной в блоках **БВД-315R(T, RCP, TCP)**, приведены в таблице:

| Параметры телекамер | |
|---|---|
| Тип объектива | “Pinhole” |
| Угол обзора по диагонали | 90° |
| Система сканирования | CCIR |
| Система цветности | PAL |
| Разрешение | 700 ТВЛ |
| Минимальная освещенность | 0 Люкс (подсветка включена, расстояние до объекта - 0,5 м)<br>0,5 Люкс (подсветка выключена) |
| Функция День - Ночь | Есть |
| Выходное напряжение | 1 Vp-p на нагрузке 75 Ом |

SEC.RU | Короткий путь к информации

Скачано с sec.ru