Блок вызова домофона **БВД-316R(RCP)** (в дальнейшем - блок вызова) используется совместно с блоками управления **БУД-302М**, **БУД-302К-20**, **БУД-302К-80**, **БУД-430**, **БУД-485**, **БУД-485Р** как составная часть многоквартирных домофонов и видеодомофонов **VIZIT** (серии 300, 400).

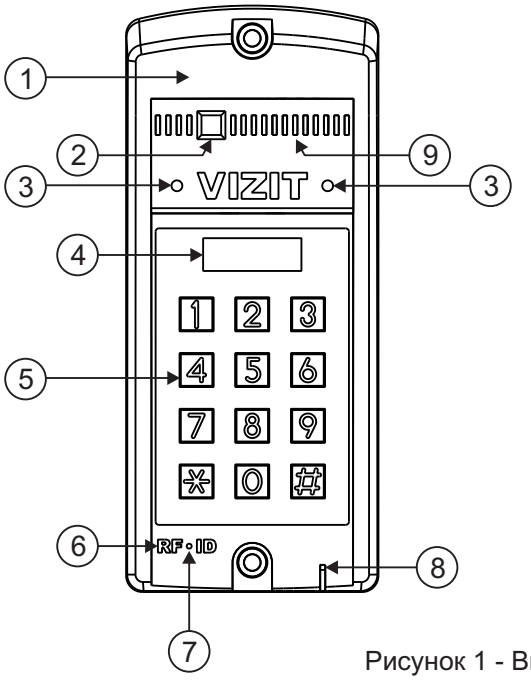

1. Корпус (выполнен из ударопрочного, огнестойкого поликарбоната)
2. Телекамера (для **БВД-316RCP**)
3. Подсветка для телекамеры инфракрасными светодиодами (для **БВД-316RCP**)
4. 4-х разрядный индикатор
5. Клавиатура
6. Считыватель ключей RF (125 кГц)
7. Индикатор питания
8. Микрофон
9. Громкоговоритель

Рисунок 1 - Внешний вид блока

Блок вызова имеет исполнения, указанные в таблице ниже.

Наименование блока вызова	Считыватель ключей RF	Телекамера цветного изображения Объектив “Pinhole”	Подсветка для телекамеры
БВД-316R	✓		
БВД-316RCP	✓	✓	✓

В наименовании блока вызова используются буквенные обозначения:
R - считыватель ключей RF (**VIZIT-RF** / PROXIMITY / 125 кГц)
C - CVBS-телекамера цветного изображения
P - объектив "Pinhole"

Внимание!
В качестве ключей RF могут быть использованы только оригинальные идентификаторы торговой марки VIZIT®.

Устройства, рекомендуемые для использования в составе домофона **VIZIT**, функциональные возможности домофона и порядок работы с блоком вызова описаны в паспортах блоков управления **БУД-302М**, **БУД-302К-20**, **БУД-302К-80**, **БУД-430**, **БУД-485**, **БУД-485Р**.

КОМПЛЕКТНОСТЬ

x 1
БВД-316R(RCP)

x 1
Паспорт

Крепёжные элементы

x 2
Винт самонарезающий DIN 912 SW 4,8x40

x 2
Дюбель 8x40

x 4
Заглушка

УКАЗАНИЯ МЕР БЕЗОПАСНОСТИ

В блоке нет напряжений, превышающих 18 В.

Запрещается
- производить монтажные и ремонтные работы при включенном питании
- производить ремонт вне специализированных сервисных организаций

Не допускайте попадания на корпус жидких, химически активных веществ.
При очистке блока вызова отключите блок управления от сети и не используйте моющие средства.

SEC.RU | Короткий путь к информации
Скачано с sec.ru

ПОРЯДОК УСТАНОВКИ

Допускается установка блока вызова на стену и неподвижную часть входной двери (см. рисунки 2 и 3).

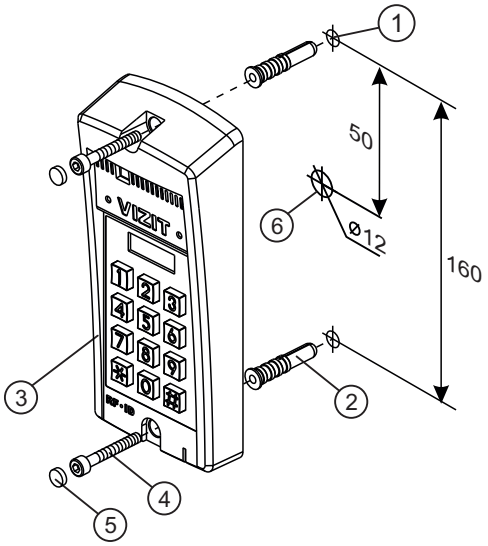

① Отверстие (**x2**) диаметром 8 мм, глубиной 40 мм
② Дюбель 8x40 (**x2**)
③ Блок вызова
④ Винт самонарезающий DIN 912 SW 4,8x40 (**x2**)
⑤ Заглушка (**x2**)
⑥ Отверстие (**x1**) для кабеля диаметром 12 мм

Рисунок 2 - Установка блока вызова на стену

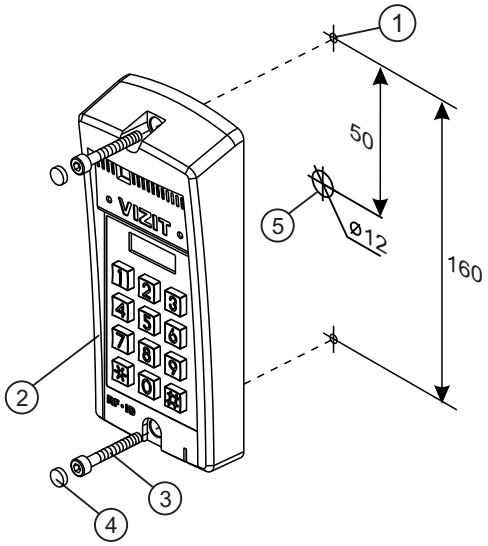

① Отверстие (**x2**) диаметром 4,2 мм
② Блок вызова
③ Винт самонарезающий DIN 912 SW 4,8x40 (**x2**)
④ Заглушка (**x2**)
⑤ Отверстие (**x1**) для кабеля диаметром 12 мм

Рисунок 3 - Установка блока вызова на неподвижную часть металлической двери

Примечания.
1.Элементы крепления входят в комплект поставки.
2. Для крепления блока вызова винтами ④ используйте ключ шестигранный 4 мм. Ключ шестигранный не входит в комплект поставки.

Устанавливайте блок вызова в места, защищённые от:
- ярких, направленных на блок источников света;
- прямого попадания дождя и снега.

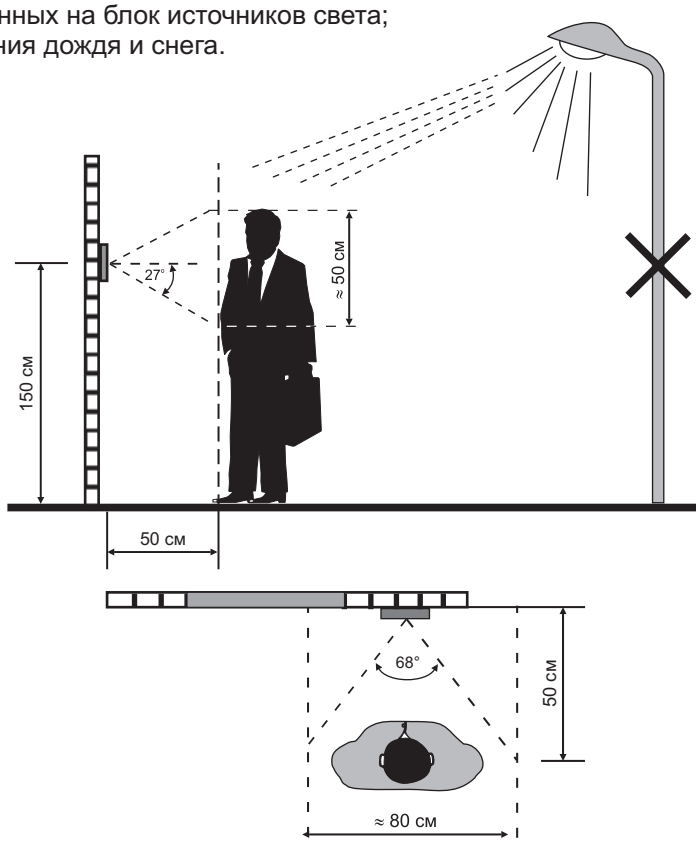

Рисунок 4 - Рекомендуемая высота установки блока вызова и область обзора телекамеры

Скачано с sec.ru

ПОДКЛЮЧЕНИЕ БЛОКА ВЫЗОВА

Для подключения к блоку управления и блокам коммутации используются клеммы блока вызова. Расположение и назначение клемм показано на рисунке 5.

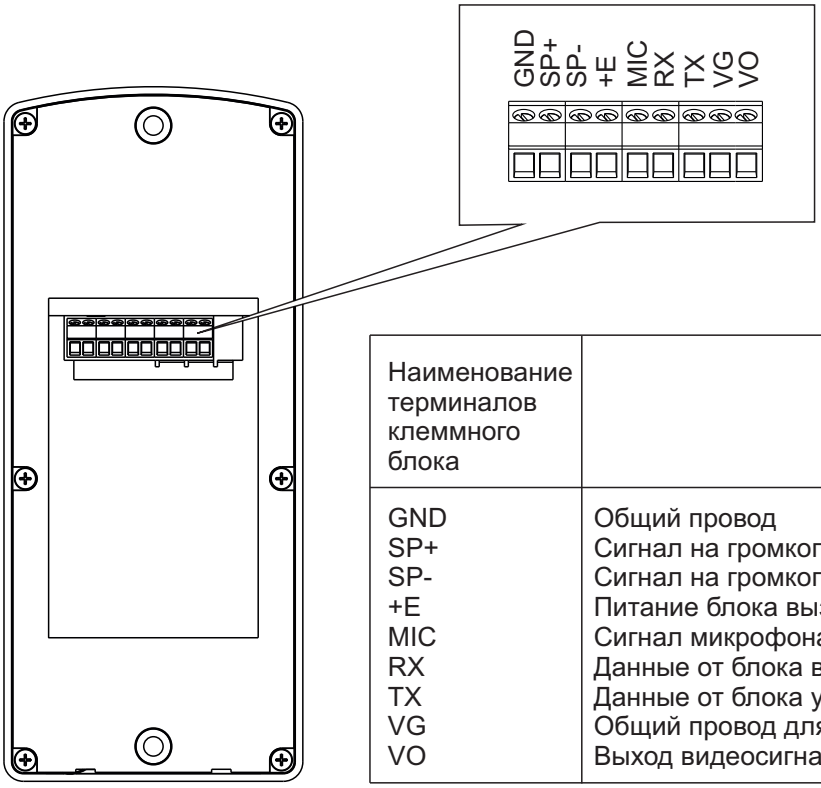

Наименование терминалов клеммного блока	Назначение
GND	Общий провод
SP+	Сигнал на громкоговоритель
SP-	Сигнал на громкоговоритель
+E	Питание блока вызова
MIC	Сигнал микрофона
RX	Данные от блока вызова к блоку управления
TX	Данные от блока управления к блоку вызова
VG	Общий провод для видеосигнала (только для БВД-316RCP)
VO	Выход видеосигнала (только для БВД-316RCP)

Рисунок 5 - Расположение и назначение клемм блока вызова

Требования к сечению проводов, соединяющих блок вызова и блок управления, указаны в инструкции соответствующего блока управления.

SEC.RU | Короткий путь к информации

Скачано с sec.ru

СХЕМЫ СОЕДИНЕНИЙ

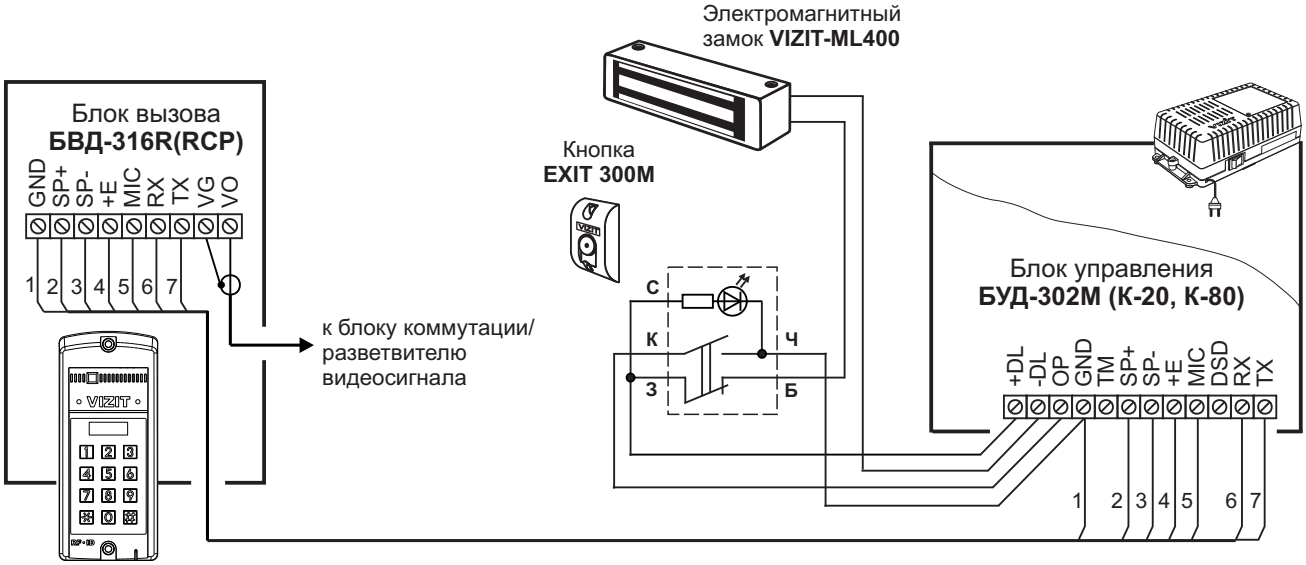

Рисунок 6 - Схема соединений блока вызова **БВД-316R(RCP)** с блоком управления **БУД-302М (К-20, К-80)**, электромагнитным замком **VIZIT-ML400** и кнопкой **EXIT 300M**

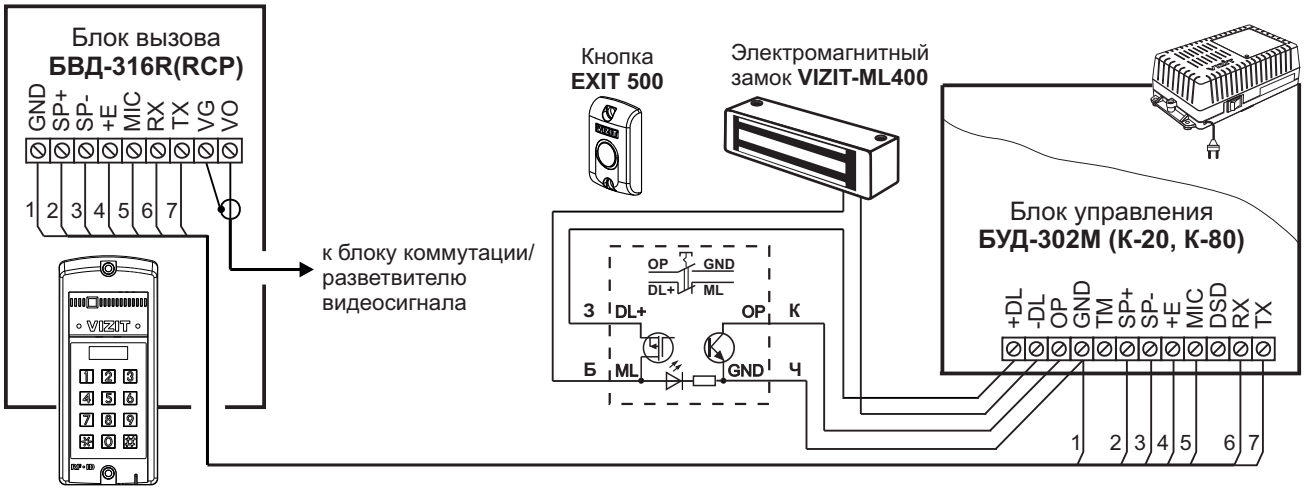

Рисунок 7 - Схема соединений блока вызова **БВД-316R(RCP)** с блоком управления **БУД-302М (К-20, К-80)**, электромагнитным замком **VIZIT-ML400** и кнопкой **EXIT 500**

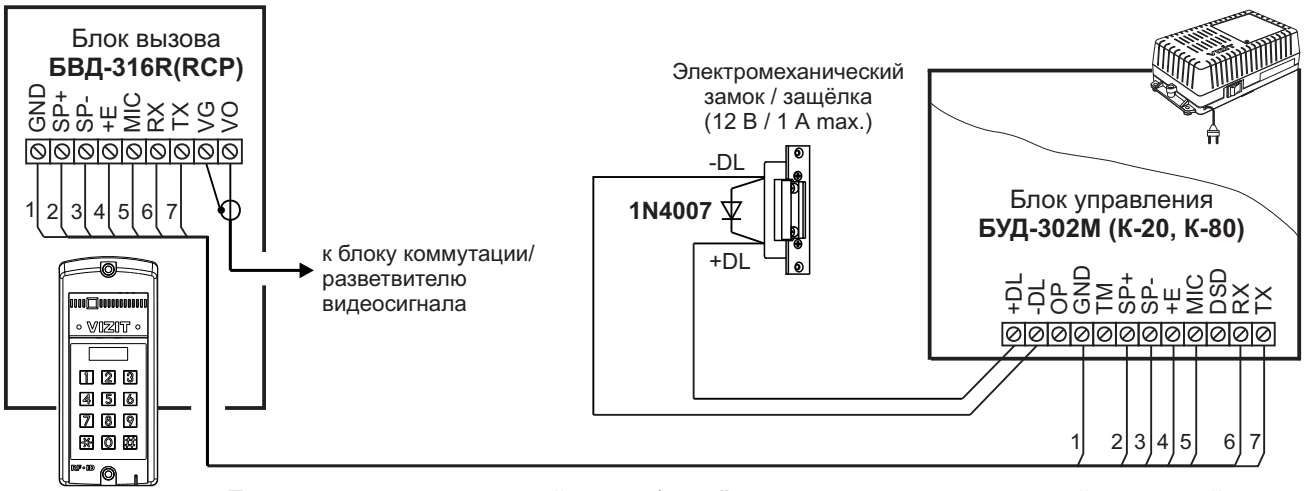

Если электромеханический замок / защёлка не содержат встроенный защитный диод, то между клеммами замка / защёлки следует установить диод, как показано на схеме

Рисунок 8 - Схема соединений блока вызова **БВД-316R(RCP)** с блоком управления **БУД-302М (К-20, К-80)** и электромеханическим замком / защёлкой

SEC.RU | Короткий путь к информации
Скачано с sec.ru

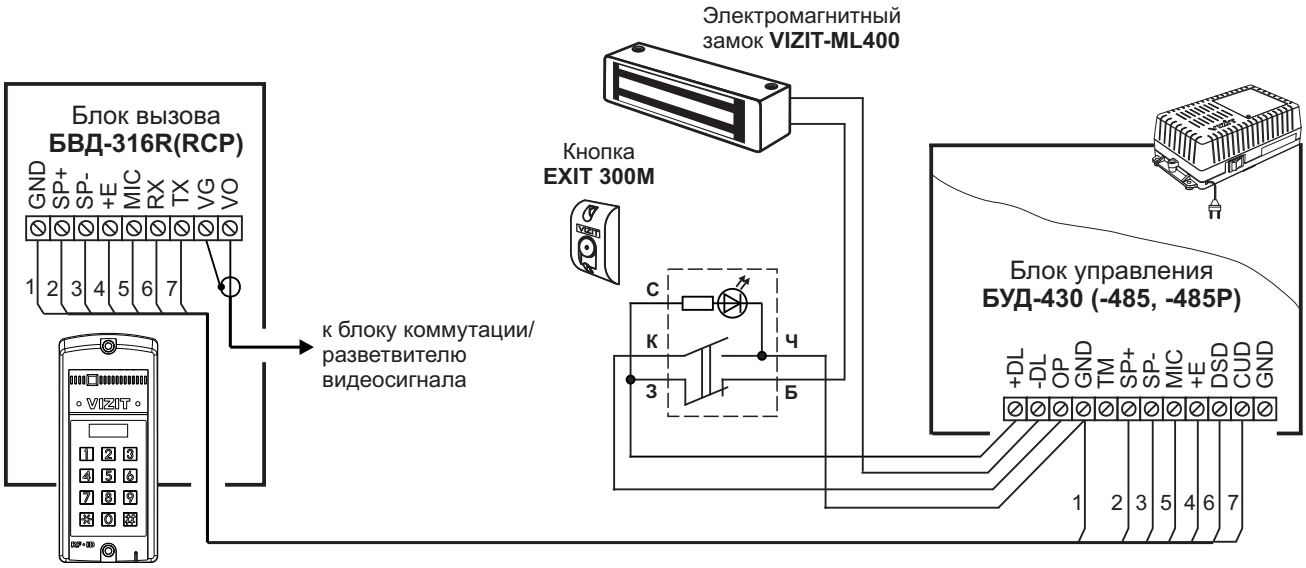

Рисунок 9 - Схема соединений блока вызова **БВД-316R(RCP)** с блоком управления **БУД-430 (-485, -485P)**, электромагнитным замком **VIZIT-ML400** и кнопкой **EXIT 300M**

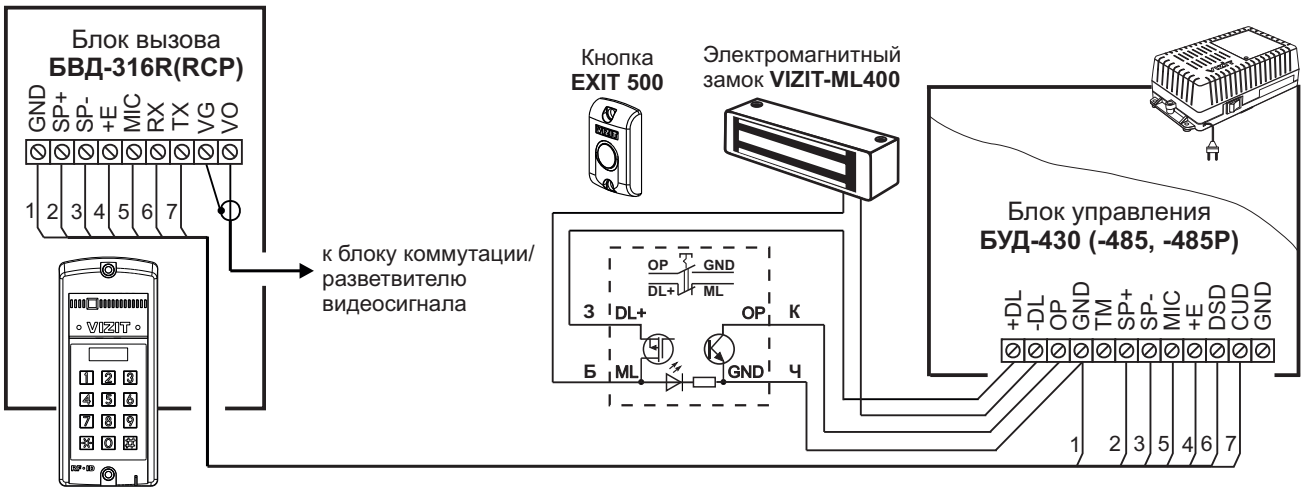

Рисунок 10 - Схема соединений блока вызова **БВД-316R(RCP)** с блоком управления **БУД-430 (-485, -485P)**, электромагнитным замком **VIZIT-ML400** и кнопкой **EXIT 500**

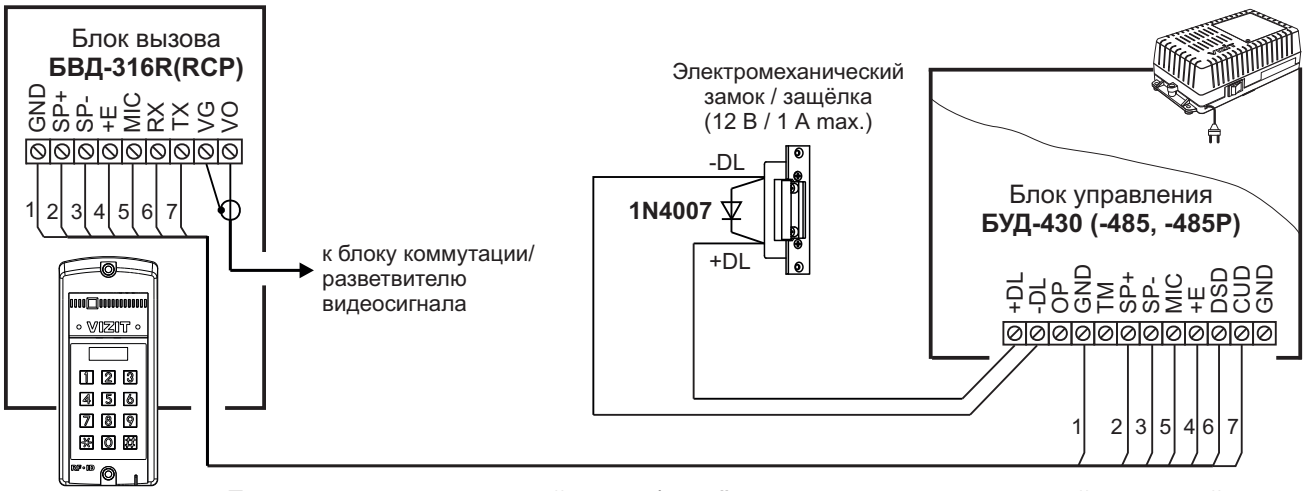

Если электромеханический замок / защёлка не содержат встроенный защитный диод, то между клеммами замка / защёлки следует установить диод, как показано на схеме

Рисунок 11 - Схема соединений блока вызова **БВД-316R(RCP)** с блоком управления **БУД-430 (-485, -485P)** и электромеханическим замком / защёлкой

SEC.RU | Короткий путь к информации
Скачано с sec.ru

ТЕХНИЧЕСКИЕ ПАРАМЕТРЫ

Напряжение питания, **В**	**15**
Потребляемая мощность, **Вт**, не более	**3**
Габаритные размеры блока, **мм**, не более:	
- Ш x В x Г	**77x179x36**
Масса блока, **кг**, не более:	**0,3**
Масса блока в упаковке, **кг**, не более:	**0,35**

Условия эксплуатации:
Температура воздуха - от **минус 30** до **плюс 45 °С**.
Относительная влажность - до **98%** при температуре **25 °С**.

Параметры телекамеры, установленной в блоке **БВД-316RCP**, приведены в таблице:

Параметры телекамер	
Тип объектива	“Pinhole”
Угол обзора по диагонали	90°
Система сканирования	CCIR
Система цветности	PAL
Разрешение	700 ТВЛ
Минимальная освещенность	0 Люкс (ИК подсветка включена, расстояние до объекта - 0,5 м) 0,5 Люкс (ИК подсветка выключена)
Функция День - Ночь	Есть
Выходное напряжение	1 Vp-p на нагрузке 75 Ом

SEC.RU | Короткий путь к информации
Скачано с sec.ru