Блоки вызова домофона **БВД-432RCB, БВД-431DXKCB** (в дальнейшем - блок) используются совместно с блоком управления **БУД-420М** как составная часть многоквартирных домофонов и видеодомофонов **VIZIT** (серия 400).

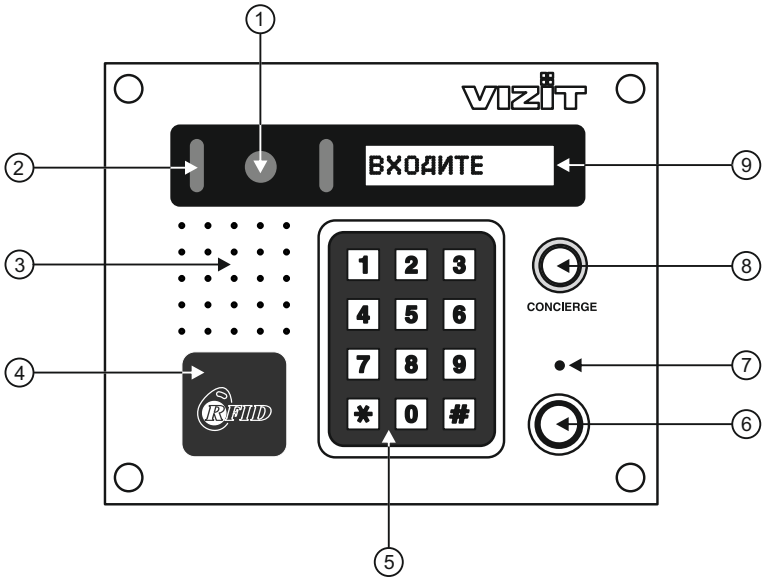

1. Телекамера
2. Подсветка для телекамеры
3. Громкоговоритель
4. Считыватель ключей RF
5. Клавиатура
6. Считыватель ключей ТМ **VIZIT-TM** / DS1990A / iButton® (для **БВД-431DXKCB**)
7. Микрофон
8. Кнопка вызова консьержа
9. ЖКИ-дисплей

Рисунок 1 - Внешний вид и органы управления блока

В наименовании блока **БВД-431DXKCB** используются буквенные обозначения:
D - ЖКИ-дисплей;
X - считыватель ключей RF (**VIZIT-RF** / PROXIMITY / 125 кГц);
K - кнопка вызова консьержа;
C - телекамера цветного изображения;
B - объектив "Board".

В наименовании блока **БВД-432RCB** используются буквенные обозначения:
R - считыватель ключей RF (**VIZIT-RF** / PROXIMITY / 125 кГц);
C - телекамера цветного изображения;
B - объектив "Board".

Внимание!
В качестве ключей RF могут быть использованы только оригинальные идентификаторы торговой марки VIZIT®.
В качестве ключей ТМ могут быть использованы только оригинальные идентификаторы iButton®.

КОМПЛЕКТНОСТЬ

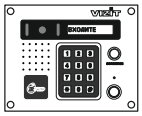
x 1
БВД-432RCB,
БВД-431DXKCB

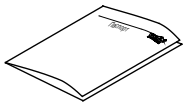
x 1
Паспорт

x 8
Заглушка

Крепежные элементы для зануления блока БВД-431DXKCB

x 1 Винт М3

x 2 Шайба М3

x 1 Гайка М3

x 1 Наконечник обжимной

SEC.RU | Короткий путь к информации
Скачано с sec.ru

УКАЗАНИЯ МЕР БЕЗОПАСНОСТИ

В блоке вызова нет напряжений, превышающих **18 В**.

Выполните зануление блока вызова БВД-431DXKCB в соответствии с инструкцией, приведенной в приложении к паспорту.

Запрещается

- производить монтажные и ремонтные работы при включенном питании
- производить ремонт вне специализированных сервисных организаций

Не допускайте попадания на корпус жидких, химически активных веществ.
При очистке блока вызова отключите блок управления от сети и не используйте моющие средства.

ПОРЯДОК УСТАНОВКИ

Перед установкой и монтажом блока внимательно изучите порядок установки и схемы соединений блоков домофона.

Рекомендуемые сечения проводов для соединений блоков домофона приведены в паспорте блока управления.

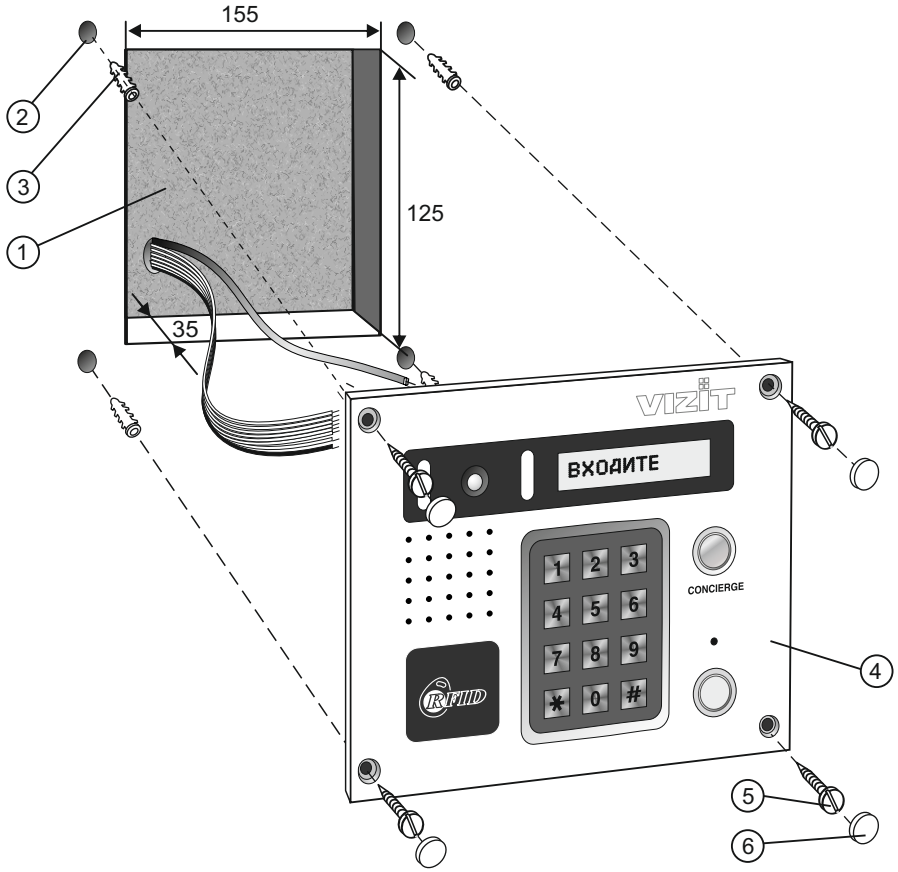

1. Ниша для блока.
   Ширина - 155 мм, высота - 125 мм, глубина - 35 мм
2. Отверстие (**x4**) диаметром 6 мм и глубиной 40 мм
3. Дюбель 6x40 (**x4**) *
4. Блок вызова
5. Шуруп 4x40 (**x4**) *
6. Заглушка (**x4**)

* - шурупы и дюбеля не входят в комплект поставки.

Рисунок 2 - Установка блока на стену

SEC.RU | Короткий путь к информации
Скачано с sec.ru

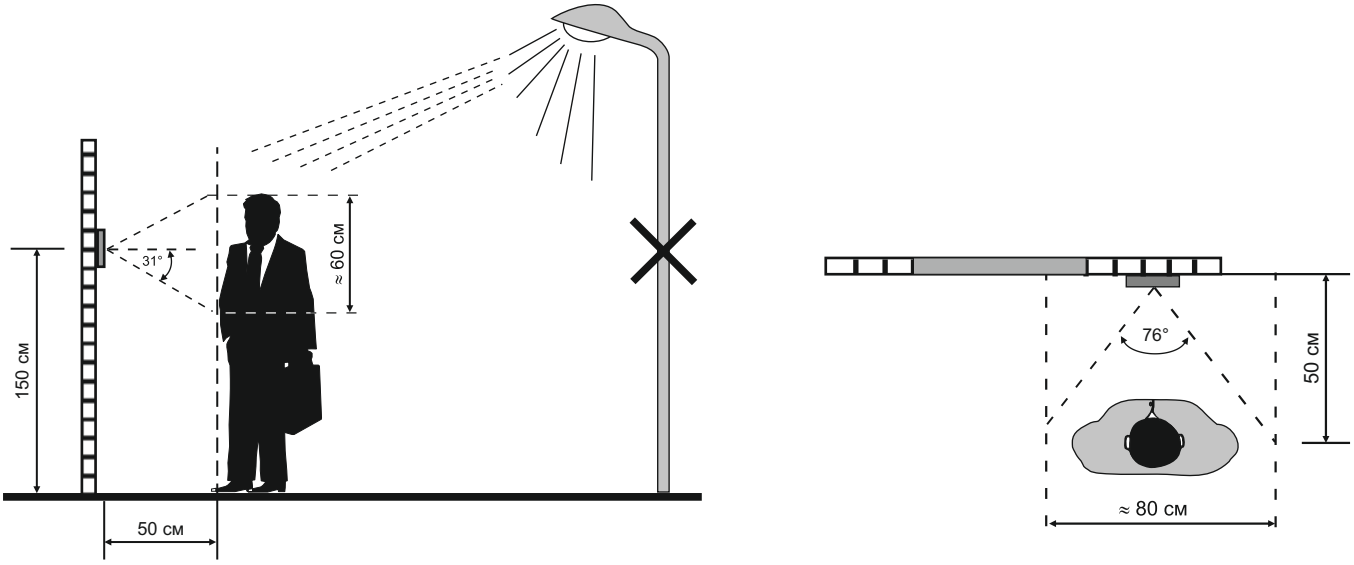

Рисунок 3 - Рекомендуемая высота установки блока
и область обзора телекамеры

Устанавливайте блок в места, защищённые от:
-ярких, направленных на блок источников света;
-прямого попадания дождя и снега.

При установке рекомендуется использовать монтажный комплект МК-432, предназначенный для защиты блока от атмосферных осадков.

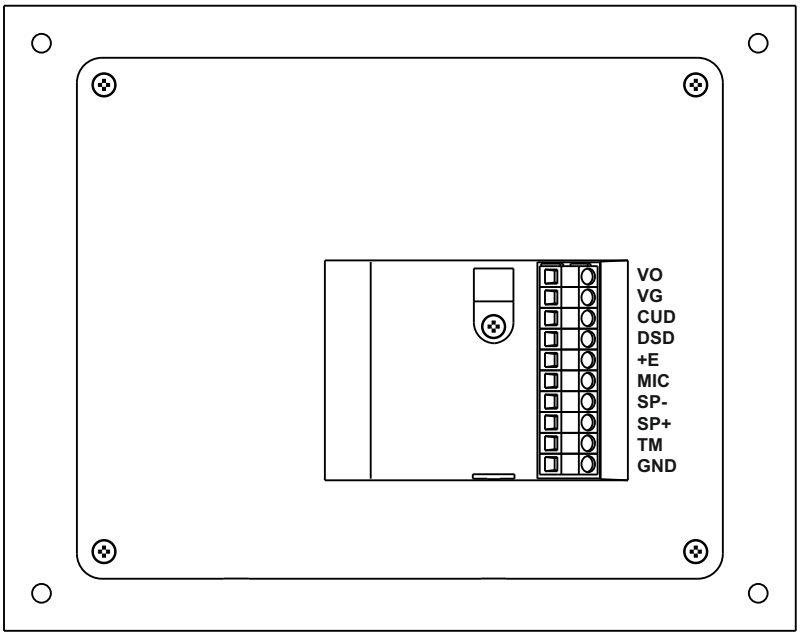

Рисунок 4 - Расположение клемм

На рисунке **4** использованы следующие обозначения цепей:

VO	(VIDEO OUT)	- выход видео;
VG	(VIDEO GROUND)	- общий видео;
CUD	(Control Unit Data)	- данные блока управления;
DSD	(Doorstation Data)	- данные блока вызова;
+E		- питание блока вызова;
MIC	(Microphone)	- сигнал микрофона;
SP-	(Speaker -)	- сигнал на громкоговоритель;
SP+	(Speaker +)	- сигнал на громкоговоритель;
TM	(Touch Memory)	- сигнал со считывателя ТМ-ключей (для **БВД-431DXKCB**);
GND	(GROUND)	- общий провод.

SEC.RU | Короткий путь к информации
Скачано с sec.ru

СХЕМЫ СОЕДИНЕНИЙ БЛОКА

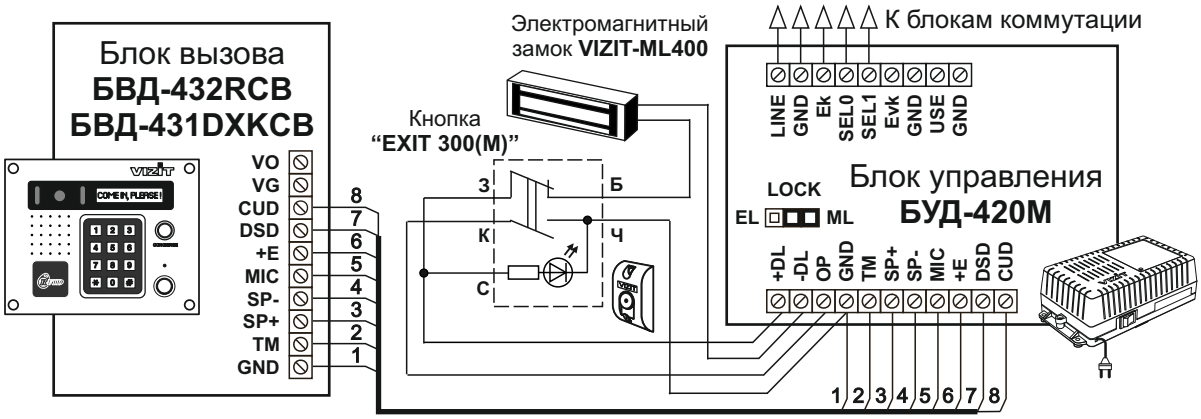

Рисунок 5 - Схема соединений блока вызова **БВД-432RCB, БВД-431DXKCB** с блоком управления **БУД-420М**, электромагнитным замком **VIZIT-ML400** и кнопкой **"EXIT 300(M)"**

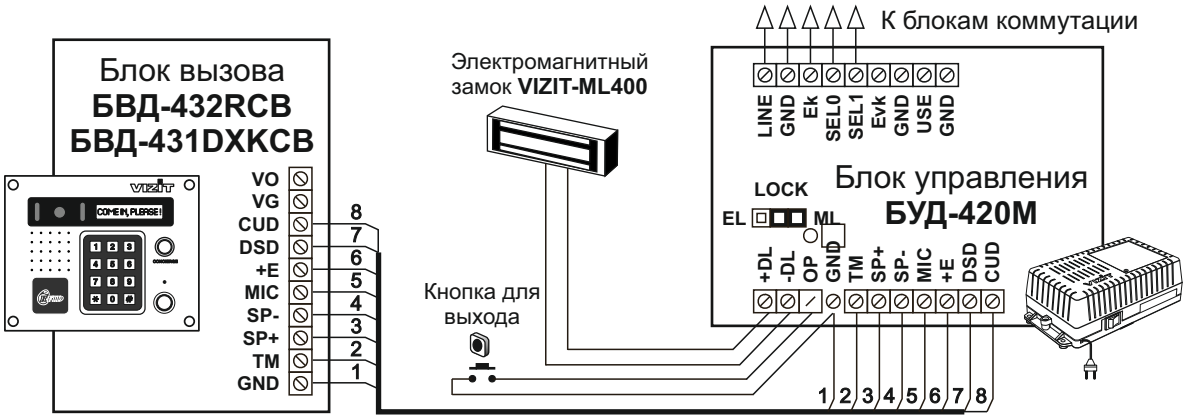

Рисунок 6 - Схема соединений блока вызова **БВД-432RCB, БВД-431DXKCB** с блоком управления **БУД-420М**, электромагнитным замком **VIZIT-ML400** и кнопкой для выхода

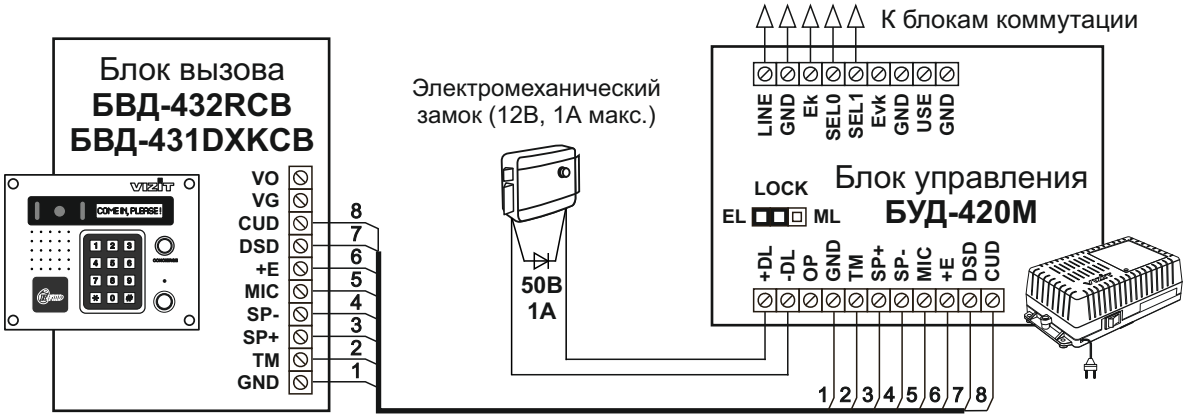

Рисунок 7 - Схема соединений блока вызова **БВД-432RCB, БВД-431DXKCB** с блоком управления **БУД-420М** и электромеханическим замком

SEC.RU | Короткий путь к информации
Скачано с sec.ru

Резистор 82 Ом должен быть подключен между клеммами VO и VG последнего **БК-4V(MV)**

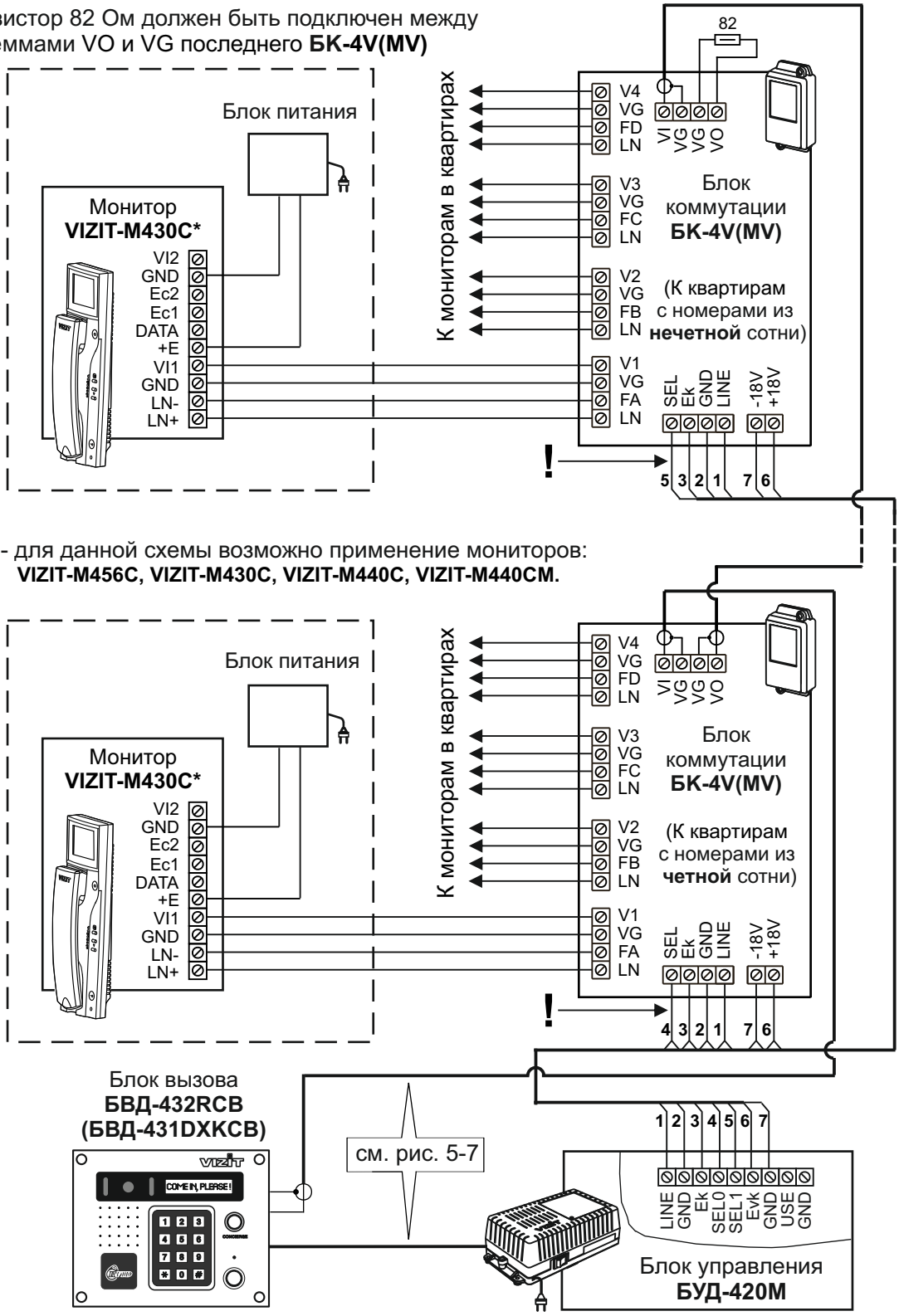

* - для данной схемы возможно применение мониторов:
VIZIT-M456C, VIZIT-M430C, VIZIT-M440C, VIZIT-M440CM.

Рисунок 8 - Схема соединений блока управления **БУД-420М** с монитором **VIZIT-M430C** и блоком коммутации **БК-4V(MV)** в составе 200 квартирного видеодомофона

SEC.RU | Короткий путь к информации
Скачано с sec.ru

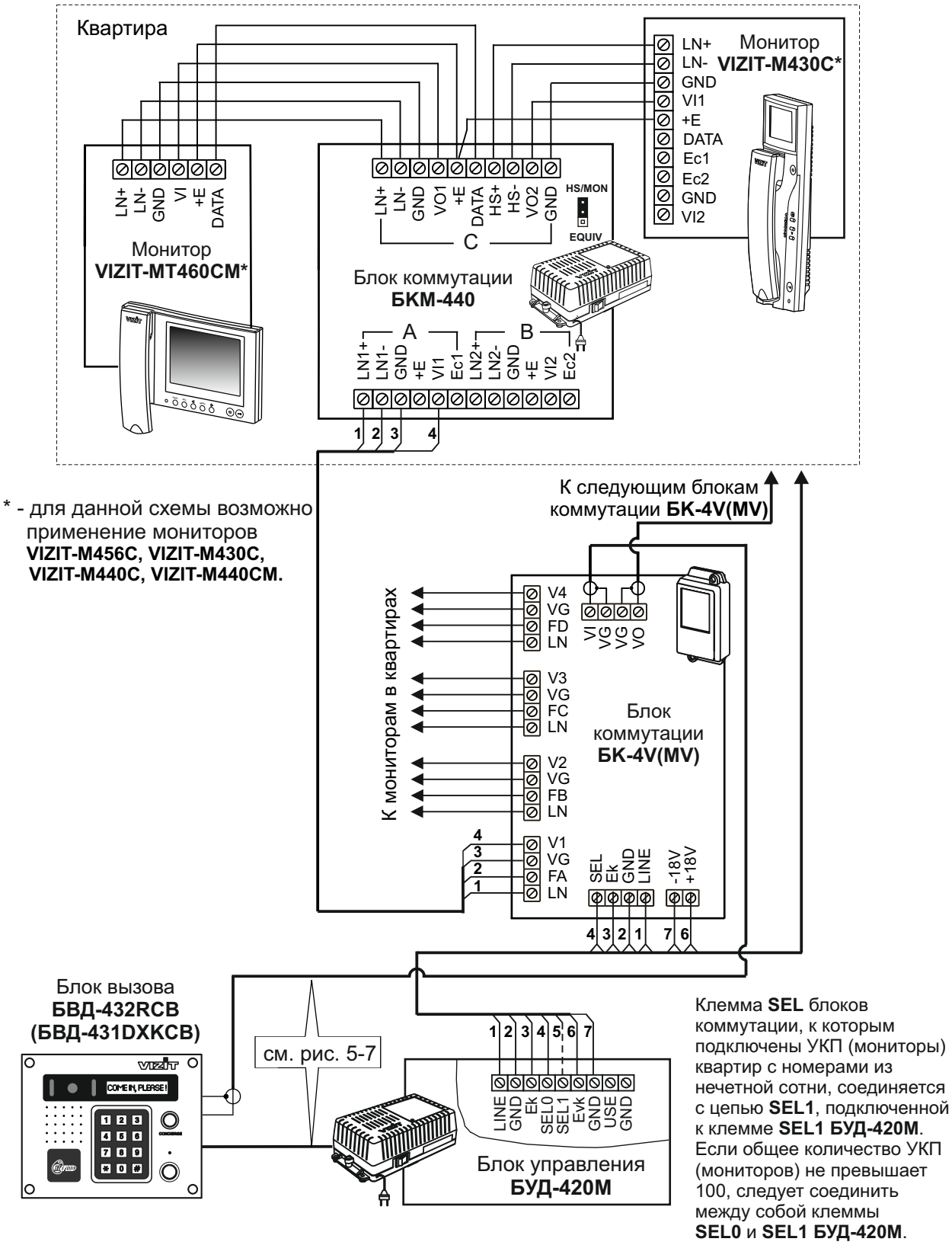

Рисунок 9 - Схема соединений **БУД-420М** в составе многоквартирного видеодомофона с использованием двух мониторов в одной квартире и блока коммутации **БКМ-440**

SEC.RU | Короткий путь к информации
Скачано с sec.ru

Резистор 82 Ом должен быть подключен между клеммами VO и VG последнего **РВС-4**

.

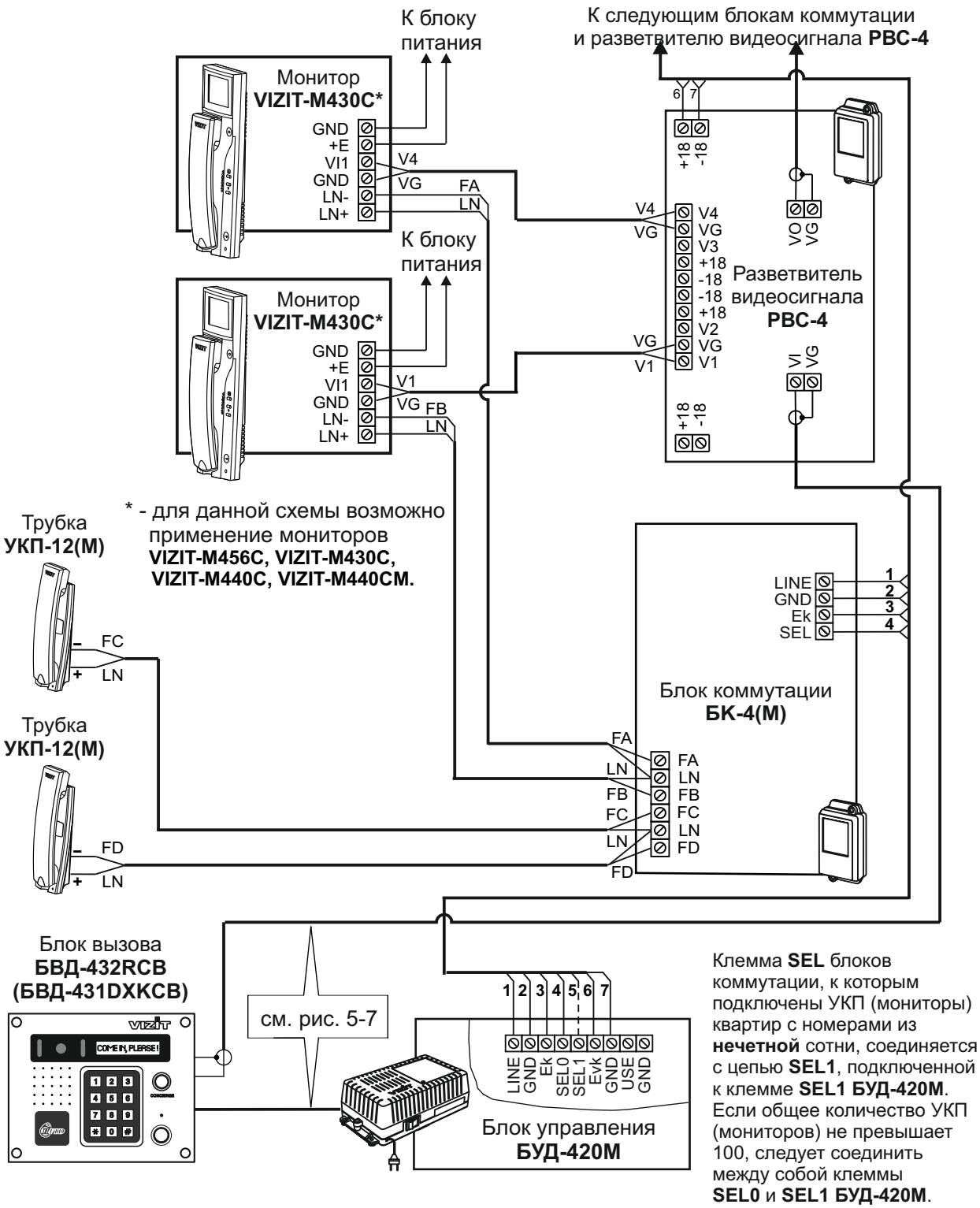

Рисунок 10 - Схема соединений блока управления **БУД-420М** в составе многоквартирного видеодомофона с использованием блоков коммутации **БК-4(М)** и разветвителя видеосигнала **РВС-4**

Скачано с sec.ru

Резистор 82 Ом должен быть подключен между клеммами VO и VG последнего **РВС-4**

* - для данной схемы возможно применение мониторов: **VIZIT-M456C, VIZIT-M430C, VIZIT-M440C, VIZIT-M440CM.**

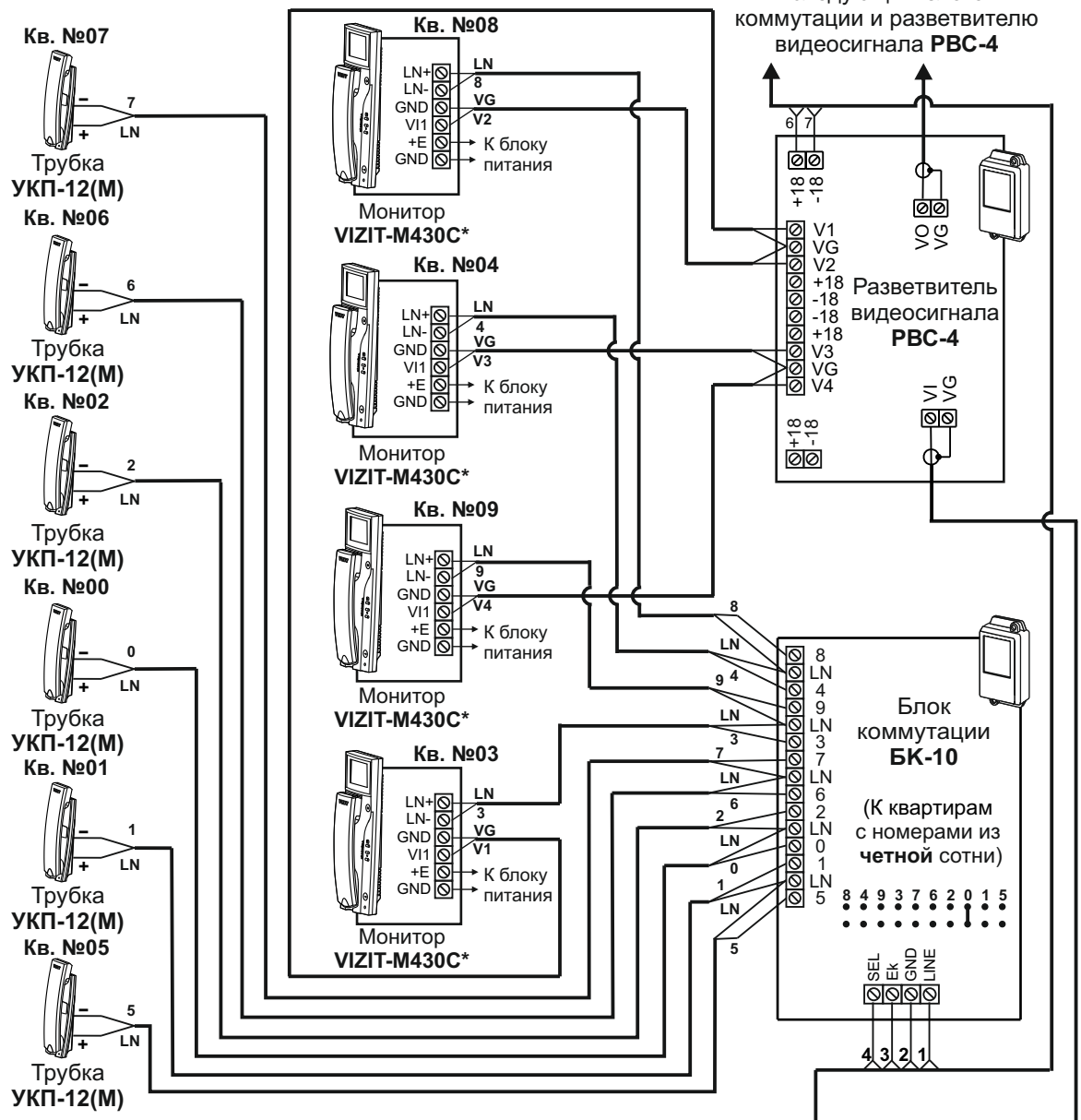

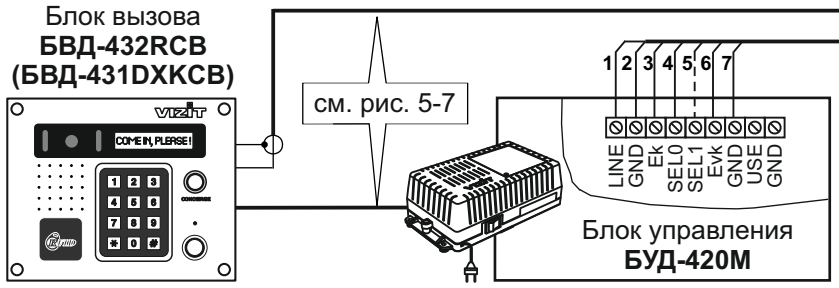

Клемма **SEL** блоков коммутации, к которым подключены УКП (мониторы) квартир с номерами из **нечетной** сотни, соединяется с цепью **SEL1**, подключенной к клемме **SEL1 БУД-420М**.
Если общее количество УКП (мониторов) не превышает 100, следует соединить между собой клеммы **SEL0** и **SEL1 БУД-420М**.

Рисунок 11 - Схема соединений блока управления **БУД-420М** в составе многоквартирного видеодомофона с использованием блока коммутации **БК-10** и разветвителя видеосигнала **РВС-4**

SEC.RU | Короткий путь к информации
Скачано с sec.ru

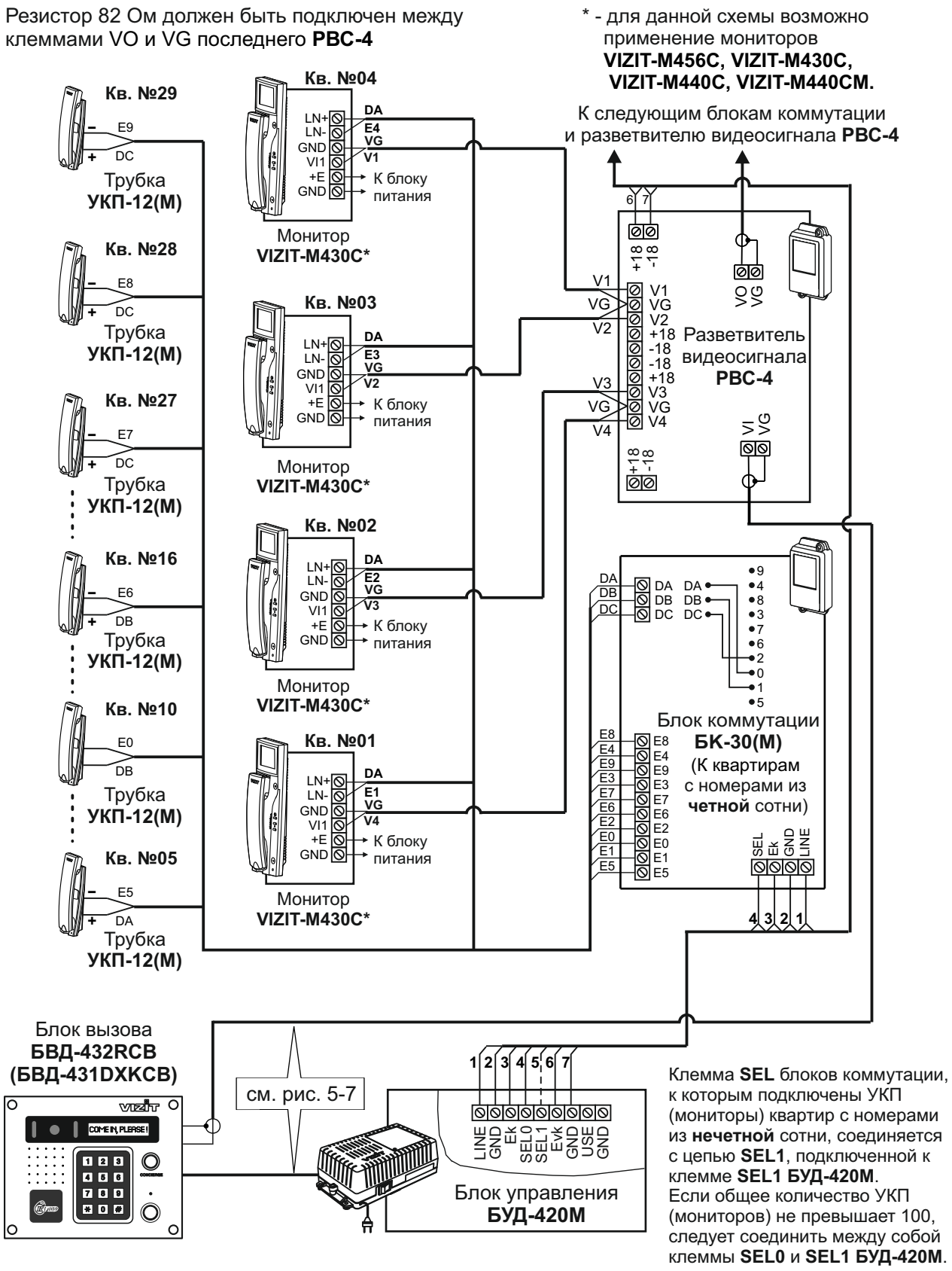

Рисунок 12 - Схема соединений блока управления **БУД-420М** в составе многоквартирного видеодомофона с использованием блока коммутации **БК-30(М)** и разветвителя видеосигнала **РВС-4**

SEC.RU | Короткий путь к информации
Скачано с sec.ru

Резистор 82 Ом должен быть подключен между клеммами VO и VG последнего **РВС-4**

* - для данной схемы возможно применение мониторов **VIZIT-M456C, VIZIT-M430C, VIZIT-M440C, VIZIT-M440CM.**

К следующим блокам коммутации и разветвителю видеосигнала **РВС-4**

Кв. №90 — E0, D9 — Трубка **УКП-12(М)**

Кв. №89 — E9, D8 — Трубка **УКП-12(М)**

Кв. №78 — E8, D7 — Трубка **УКП-12(М)**

Кв. №67 — E7, D6 — Трубка **УКП-12(М)**

Кв. № 56 — E6, D5 — Трубка **УКП-12(М)**

Кв. №45 — E5, D4 — Трубка **УКП-12(М)**

Кв. №34 — Монитор **VIZIT-M430C***: LN+, LN-, GND, VI1, +E, GND; D3, E4, VG, V1; +E, GND → К блоку питания

Кв. №23 — Монитор **VIZIT-M430C***: LN+, LN-, GND, VI1, +E, GND; D2, E3, VG, V2; +E, GND → К блоку питания

Кв. №12 — Монитор **VIZIT-M430C***: LN+, LN-, GND, VI1, +E, GND; D1, E2, VG, V3; +E, GND → К блоку питания

Кв. №01 — Монитор **VIZIT-M430C***: LN+, LN-, GND, VI1, +E, GND; D0, E1, VG, V4; +E, GND → К блоку питания

Разветвитель видеосигнала **РВС-4**: 6, 7; +18, -18; V1, VG, V2, +18, -18, +18, V3, VG, V4; +18, -18; VO, VG; VI, VG

Блок коммутации **БК-100(М)** (К квартирам с номерами из **четной** сотни): D8, D4, D9, D3, D7, D6, D2, D0, D1, D5, E8, E4, E9, E3, E7, E6, E2, E0, E1, E5; SEL, Ek, GND, LINE; 4, 3, 2, 1

Блок вызова **БВД-432RCB (БВД-431DXKCB)**

см. рис. 5-7

Блок управления **БУД-420М**: 1, 2, 3, 4, 5, 6, 7; LINE, GND, Ek, SEL0, SEL1, Evk, GND, USE, GND

Клемма **SEL** блоков коммутации, к которым подключены УКП (мониторы) квартир с номерами из **нечетной** сотни, соединяется с цепью **SEL1**, подключенной к клемме **SEL1 БУД-420М**.
Если общее количество УКП (мониторов) не превышает 100, следует соединить между собой клеммы **SEL0** и **SEL1 БУД-420М**.

Рисунок 13 - Схема соединений блока управления **БУД-420М** в составе многоквартирного видеодомофона с использованием блока коммутации **БК-100(М)** и разветвителя видеосигнала **РВС-4**

SEC.RU | Короткий путь к информации
Скачано с sec.ru

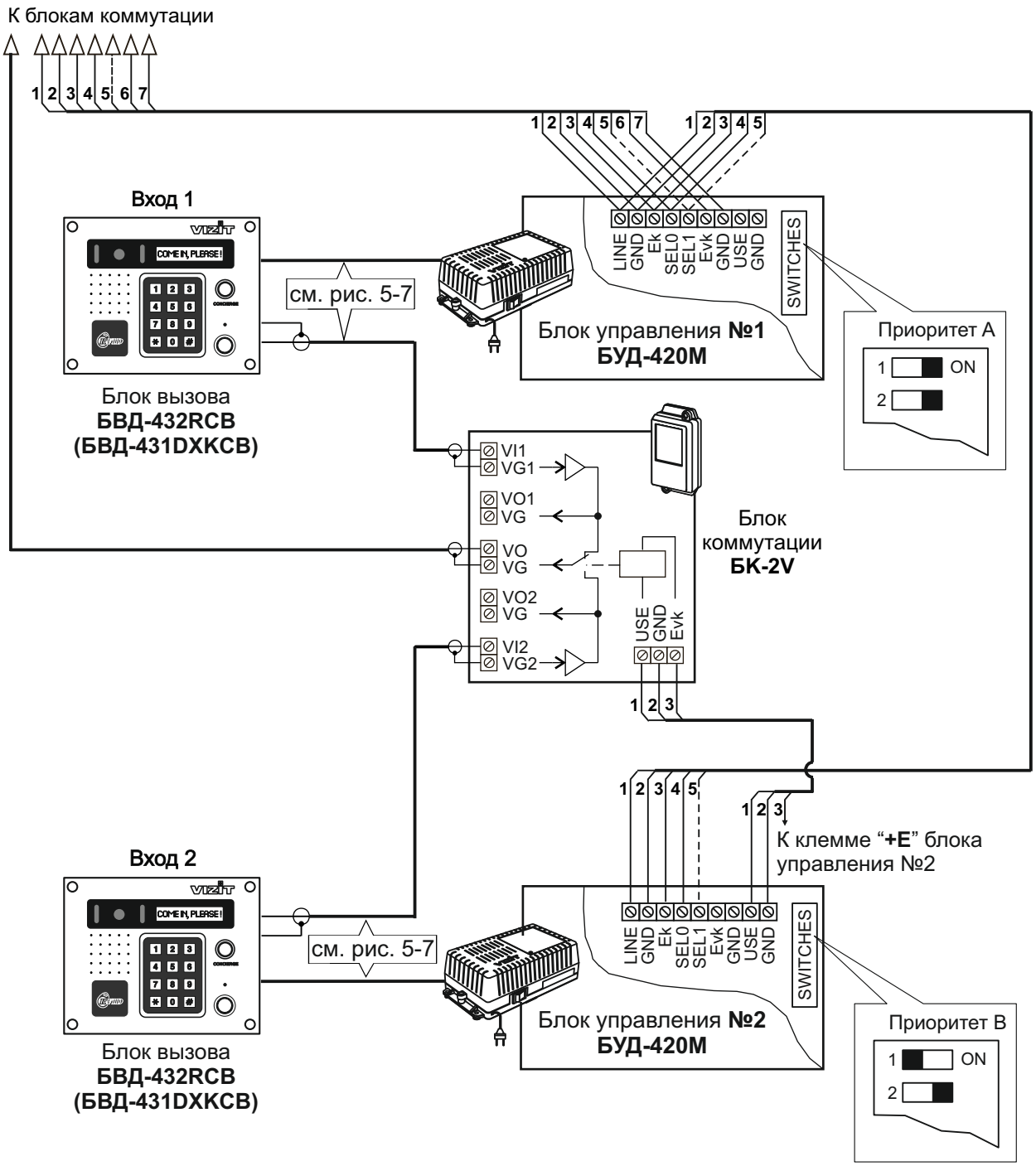

Рисунок 14 - Схема соединений двух блоков управления **БУД-420М**
в составе многоквартирного видеодомофона

SEC.RU | Короткий путь к информации
Скачано с sec.ru

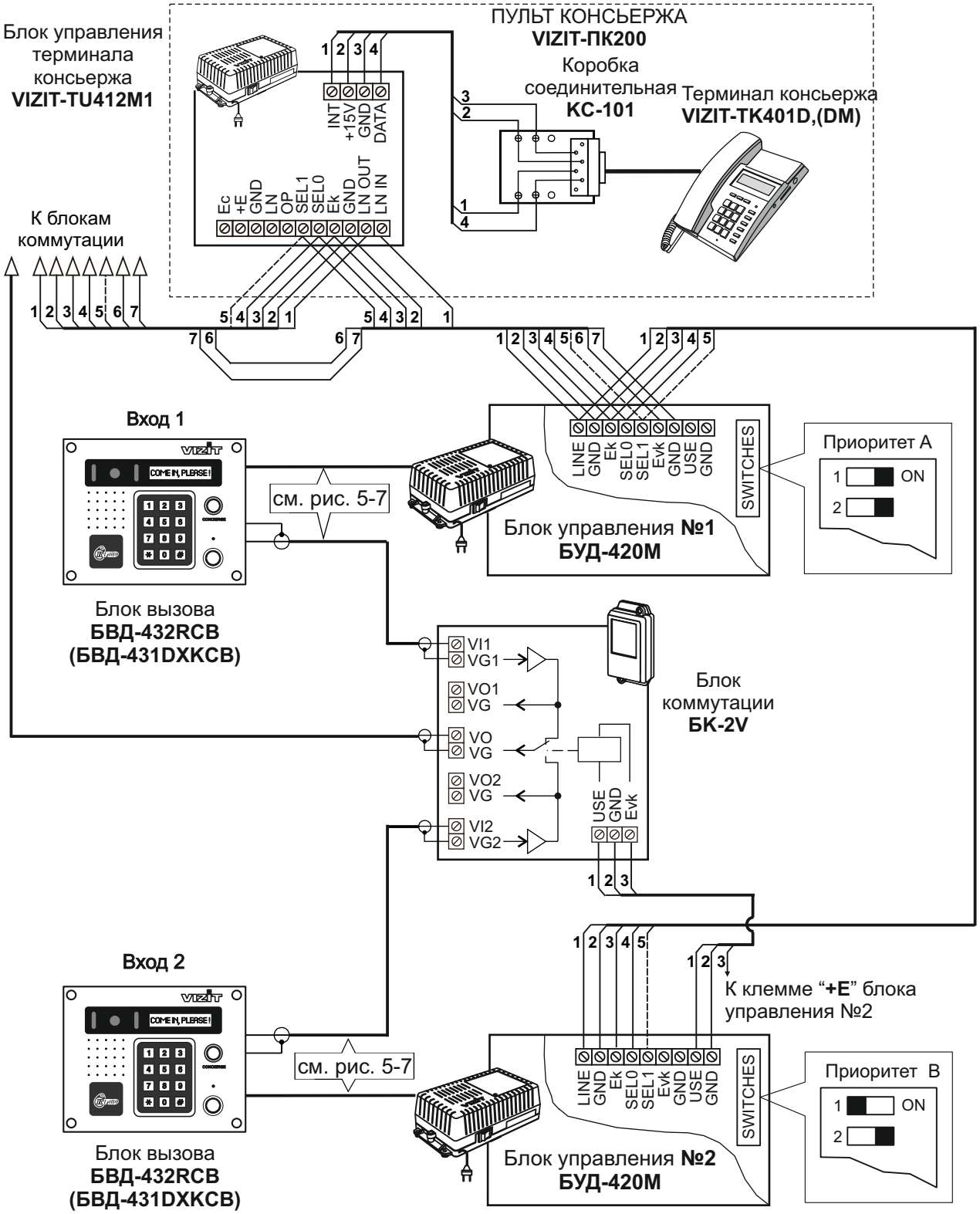

Рисунок 15 - Схема соединений двух блоков управления **БУД-420M** и пульта консьержа **VIZIT-ПК200** в составе многоквартирного видеодомофона

SEC.RU | Короткий путь к информации
Скачано с sec.ru

ТЕХНИЧЕСКИЕ ПАРАМЕТРЫ

Напряжение питания, **В**	**16**
Потребляемая мощность, **Вт**, не более	**3**
Габаритные размеры блока, **мм**, не более:	
- ширина	**190**
- высота	**150**
- глубина	**41**
Масса блока, **кг**, не более:	**0,85**

Параметры телекамеры, установленной в блоке, приведены в таблице 1.

Таблица 1

Параметры телекамеры	
Тип объектива	“Board”
Угол обзора по диагонали	120°
Система сканирования	CCIR
Система цветности	PAL
Разрешение	700 ТВЛ
Минимальная освещенность	0 Люкс (подсветка включена, расстояние до объекта - 0,5 м)
Выходное напряжение	1 Vp-p на нагрузке 75 Ом

Условия эксплуатации:
Температура воздуха - от **минус 30** до **плюс 45 °С**
Относительная влажность - до **98%** при температуре **25 °С**.

Устройства, рекомендуемые для использования в составе домофона и видеодомофона **VIZIT**, функциональные возможности домофона и видеодомофона и порядок работы с блоком вызова описаны в паспорте блока управления.

SEC.RU | Короткий путь к информации

Скачано с sec.ru