ТРАНСПОРТИРОВАНИЕ И ХРАНЕНИЕ

Упакованные комплекты монтажные могут транспортироваться всеми видами транспорта, кроме негерметизированных отсеков самолетов и открытых палуб судов, согласно правилам перевозки грузов, действующим на соответствующем виде транспорта.

Не допускается попадание атмосферных осадков на упаковку комплекта монтажного.

Комплекты монтажные должны храниться в упакованном виде при температуре окружающего воздуха от 5 до 40° С, относительной влажности не более 80% при температуре 25°С и отсутствии в окружающем воздухе кислотных, щелочных и других агрессивных примесей.

ГАРАНТИИ ИЗГОТОВИТЕЛЯ

Предприятие-изготовитель (изготовитель) гарантирует соответствие комплекта монтажного МК-341 требованиям 465946.064 при соблюдении условий эксплуатации, хранения и транспортирования.

Гарантийный срок - 18 месяцев со дня продажи, но не более 24 месяцев со дня изготовления.

Срок службы - 5 лет.

Гарантийный ремонт производится изготовителем или его уполномоченным представителем.

Гарантийный ремонт комплекта монтажного не производится в случаях:

- нарушения правил транспортирования, хранения и монтажа;
- механических повреждений;
- аварийных электрических воздействий;
- действий неуполномоченных лиц.

Изготовитель имеет право производить изменения конструкции комплекта монтажного, не ухудшающие его эксплуатационные параметры.

Спорные вопросы по работоспособности комплекта монтажного рассматриваются на оборудовании изготовителя.

Изготовитель:
ООО “НПО "ВИЗИТ" им. В.Ф.Сотникова”, Россия

Штамп ОТК:
Год выпуска:

По заказу:
ООО НПФ "МОДУС-Н", Россия,
127055, г. Москва, ул. Бутырский вал, д. 50
Многоканальный телефон: (499) 251-13-00
E-mail: domofon@domofon.ru
www.domofon.ru

EAC

Поле для заполнения торговой организацией

Дата продажи: Штамп:

КОМПЛЕКТ МОНТАЖНЫЙ БЛОКА ВЫЗОВА МК-341

ПАСПОРТ

VIZIT® SAFE HOME

Комплект монтажный МК-341 предназначен для защиты блоков вызова БВД-341х, БВД-402х, БВД-404х, SM100 домофонов VIZIT от атмосферных осадков.

Комплект монтажный имеет антивандальное исполнение.

Масса комплекта - не более 0,6 кг.

СОСТАВ КОМПЛЕКТА

Защитный козырёк
120х208х60

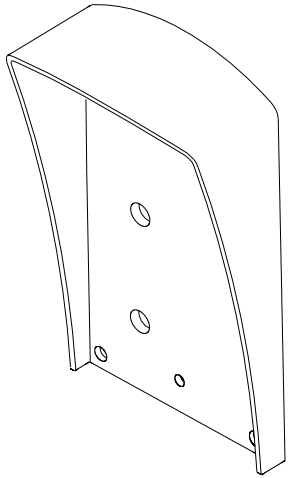

x1

Крепёжные элементы

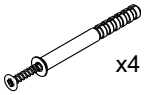

x4

Дюбель с ударным шурупом
6х60

x3

Винт М5х16

x4

Винт
самосверлящий
DIN 7504-P 3,9х19

x8

Заглушка

Паспорт

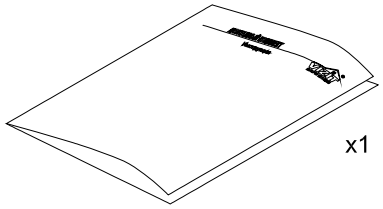

x1

Уплотнитель самоклеющийся

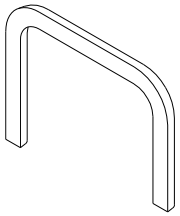

x1

SEC.RU | Короткий путь к информации
Скачано с sec.ru

ПОРЯДОК УСТАНОВКИ

1

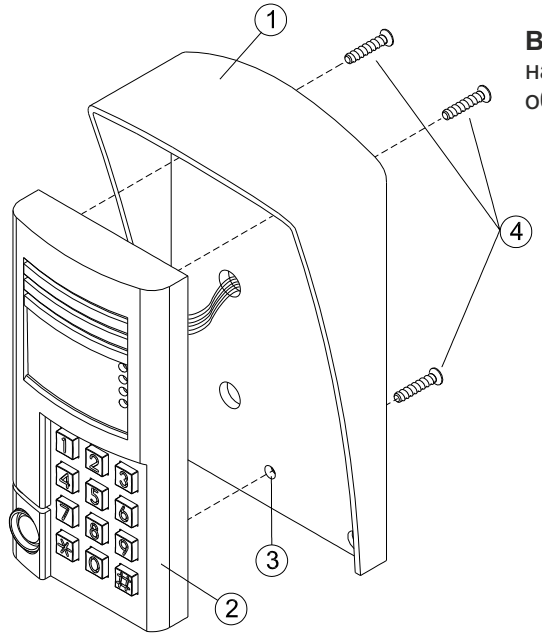

Внимание! Перед установкой наклеить уплотнитель на обратную сторону козырька.

Установка блока вызова БВД-341, (-SM100, -404x) на защитный козырёк

1. Защитный козырёк
2. Блок БВД-341
3. Отверстие (x3) Ø5,5мм
4. Винт M5x16 (3)

2

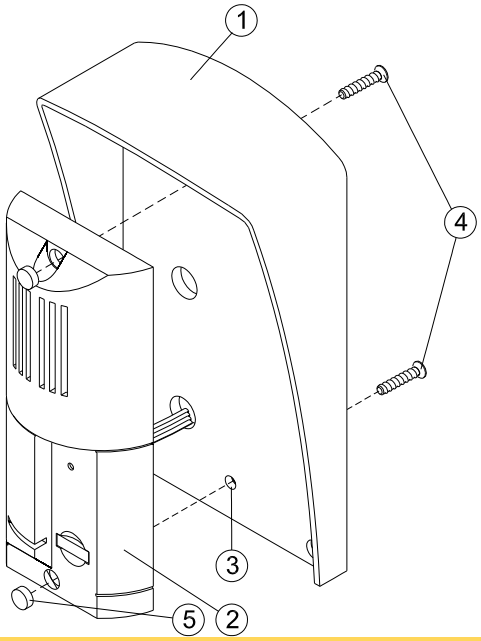

Установка блока вызова БВД-402x на защитный козырёк

1. Защитный козырёк
2. Блок БВД-402x
3. Отверстие (x2) Ø5,5 мм
4. Винт M5x16 (x2)
5. Заглушка (x2) из комплекта блока вызова

3

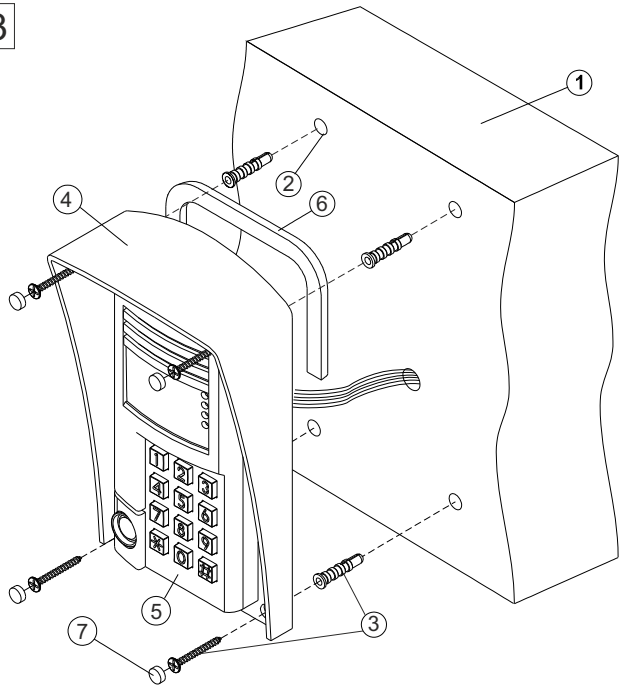

Установка защитного козырька на стену

1. Стена
2. Отверстие (x4) Ø6мм и глубиной 60 мм
3. Дюбель с ударным шурупом 6x60 (x4)
4. Защитный козырёк
5. Блок вызова
6. Уплотнитель самоклеющийся
7. Заглушка (x4) из комплекта блока вызова

4

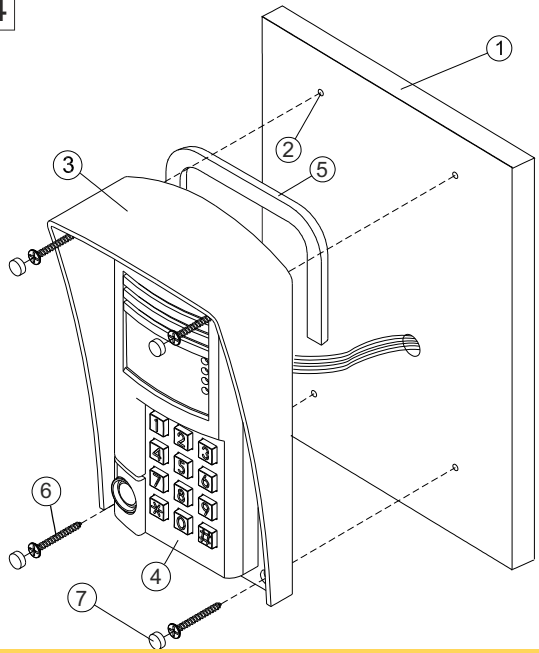

Установка защитного козырька на металлическую дверь

1. Металлическая дверь
2. Отверстие (x4) Ø2,5 мм
3. Защитный козырёк
4. Блок вызова
5. Уплотнитель самоклеющийся
6. Винт самосверлящий DIN 7504-P 3,9x19 (x4)
7. Заглушка (x4) из комплекта блока вызова

SEC.RU | Короткий путь к информации
Скачано с sec.ru