ТРАНСПОРТИРОВАНИЕ И ХРАНЕНИЕ

Упакованные замки могут транспортироваться всеми видами транспорта, кроме негерметизированных отсеков самолетов и открытых палуб судов, в соответствии с правилами перевозки грузов, действующими на соответствующем виде транспорта.

Не допускается попадание атмосферных осадков на упаковку замков.

Замки должны храниться в упакованном виде при температуре окружающего воздуха от **5** до **40°С**, относительной влажности не более **80%** при температуре **25°С** и отсутствии в окружающем воздухе кислотных, щелочных и других агрессивных примесей.

ГАРАНТИИ ИЗГОТОВИТЕЛЯ

Предприятие-изготовитель (изготовитель) гарантирует соответствие замка **VIZIT-ML245PL** требованиям ТУ 6652-016-18336261-2015, при соблюдении условий эксплуатации, хранения и транспортирования.

Гарантийный срок эксплуатации - 18 месяцев со дня продажи, но не более 24 месяцев со дня изготовления.

Гарантийный срок хранения - 6 месяцев со дня изготовления.

Срок службы - не менее 5 лет.

Гарантийный ремонт производится изготовителем или его уполномоченным представителем.

Гарантийный ремонт замка не производится в случаях:

- нарушения правил транспортирования, хранения и монтажа;
- механических повреждений;
- аварийных электрических воздействий;
- действий неуполномоченных лиц.

Изготовитель имеет право производить изменения конструкции замка, не ухудшающие его эксплуатационные параметры.

Спорные вопросы по работоспособности замка рассматриваются на оборудовании изготовителя.

Изготовитель:
ООО "НПО "ВИЗИТ" им. В.Ф.Сотникова", Россия

Штамп ОТК:
Год выпуска:

По заказу:

ООО НПФ "МОДУС-Н", Россия,
127055, г. Москва, ул. Бутырский вал, д. 50
Многоканальный телефон: (499) 251-13-00
E-mail: domofon@domofon.ru
www.domofon.ru

ООО "Торговая домофонная компания", Украина,
03150, г. Киев, ул. В.Тютюнника, д. 5, офис 54
Телефон: (044) 246-65-38
E-mail: sale@doorphone.kiev.ua
www.domofon-vizit.kiev.ua

ИНСТРУКЦИИ ПО МОНТАЖУ VIZIT YouTube MOUNTING INSTRUCTIONS

Поле для заполнения торговой организацией

Серийный номер:

Дата продажи: Штамп:

ЗАМОК ЭЛЕКТРОМАГНИТНЫЙ VIZIT-ML245PL

ПАСПОРТ

Замок электромагнитный **VIZIT-ML245PL** (в дальнейшем - замок) предназначен для запирания наружных и внутренних пластиковых дверей, изготавливаемых из профиля классов А и В. Замок устанавливается внутри помещения на дверь, открывающуюся наружу.

Замок имеет встроенный модуль перемагничивания, залитый компаундом совместно с катушкой электромагнита.

Замок необходимо устанавливать совместно с дверным доводчиком.

Замок предназначен для эксплуатации при температуре окружающего воздуха от **минус 40 до плюс 45°С** и относительной влажности **до 98% при 25°С.**

ТЕХНИЧЕСКИЕ ХАРАКТЕРИСТИКИ

Напряжение питания постоянного тока, В	9 ... 15
Усилие удержания, кгс (Uп = 12В)	240^{+25}_{-35}
Потребляемая мощность (Uп = 12В), Вт, не более	7,2
Габаритные размеры, мм, не более:	
- электромагнит	186x45x30
- пластина якоря	126x45x12
- кожух замка	200x117x45
Масса, кг, не более	2,8

КОМПЛЕКТНОСТЬ

Электромагнит	1
Якорь	1
Короб якоря	1
Угольник	1
Кожух замка	1
Комплект крепежа	1
Паспорт	1
Коробка упаковочная	1

Комплект крепежа:

- винт ST6,3x32 DIN 7981	6
- винт ST6,3x50 DIN 7981	4
- винт M6x25 DIN 965 (потай)	1
- шайба 6.01.016 ГОСТ 6958 (DIN 9021)	2
- кольцо резиновое 007-011-20-2-2 ГОСТ 18821	1
- винт M6x14 DIN 912	2
- гайка М6 ДМКП.002	2
- винт M5x10 DIN 967	2
- колодка соединительная	1

УКАЗАНИЯ МЕР БЕЗОПАСНОСТИ

В замке нет напряжений выше 15 В.
Не производите монтажные и ремонтные работы при включенном питании.

SEC.RU | Короткий путь к информации
Скачано с sec.ru

МОНТАЖ ЗАМКА

Замок устанавливается внутри помещения в соответствии с рисунками 1-7. Короб якоря и якорь устанавливаются на створке двери, электромагнит устанавливается на дверной раме.

ВАЖНО! Короб якоря устанавливается на створке двери максимально близко к раме двери, но так, чтобы не препятствовать закрыванию.

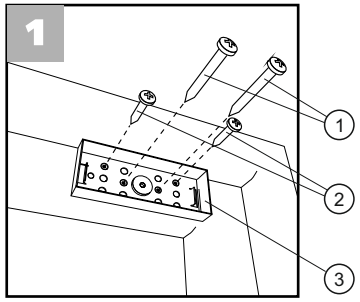

1. Крепление короба якоря к профилю створки двери

(1) Винт ST6,3x50 DIN 7981

(2) Винт ST6,3x32 DIN 7981

(3) Короб якоря

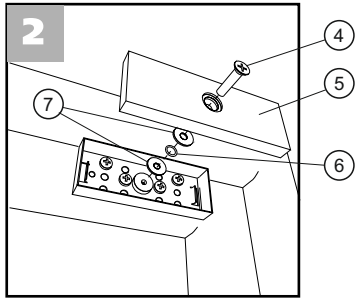

2. Крепление якоря к коробу якоря

(4) Винт M6x25 DIN 965 (потай)

(5) Якорь

(6) Кольцо резиновое 007-011-20-2-2 ГОСТ 18821

(7) Шайба 6.01.016 ГОСТ 6958 (DIN 9021)

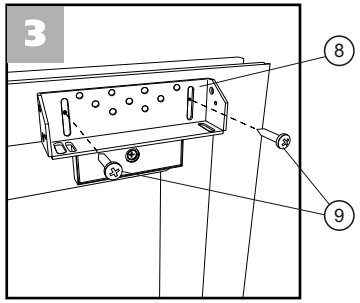

3. Крепление угольника к профилю рамы двери

(8) Угольник

(9) Винт ST6,3x32 DIN 7981

Закрепите угольник на профиле рамы двери винтами (9), обеспечивая подвижность угольника для дальнейшей регулировки.

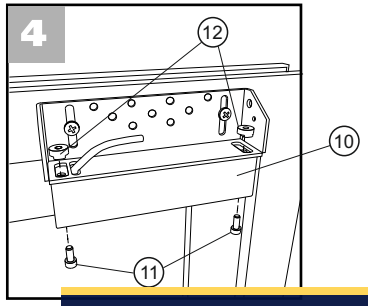

4. Крепление электромагнита к угольнику

(10) Электромагнит

(11) Винт M6x14 DIN 912

(12) Гайка M6 ДМКП.002

Закрепите электромагнит (10) на угольнике винтами (11) и гайками (12), обеспечивая подвижность электромагнита для дальнейшей регулировки.

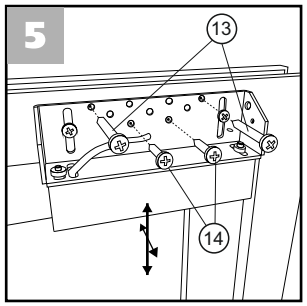

5. Регулировка положения электромагнита

(13) Винт ST6,3x50 DIN 7981

(14) Винт ST6,3x32 DIN 7981

Произведите окончательную регулировку положения электромагнита вместе с угольником, **обеспечивая плотное прилегание якоря к рабочей поверхности электромагнита**.

По разметке вскройте в профиле рамы двери отверстия ø5,5 мм. Зафиксируйте положение угольника винтами (13) и (14).

Затяните винты, крепящие электромагнит к угольнику.

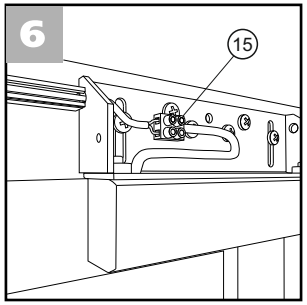

6. Подключение управляющего кабеля

(15) Колодка соединительная

Подключение управляющего кабеля производится через колодку соединительную (15), которая входит в комплект поставки.

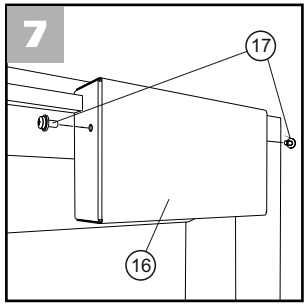

7. Крепление кожуха замка к угольнику

(16) Кожух замка

(17) Винт M5x10 DIN 967

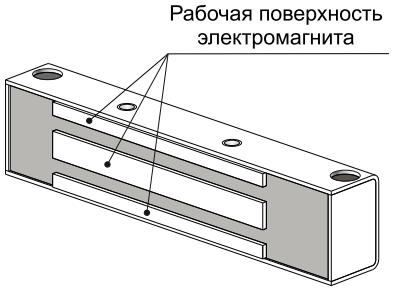

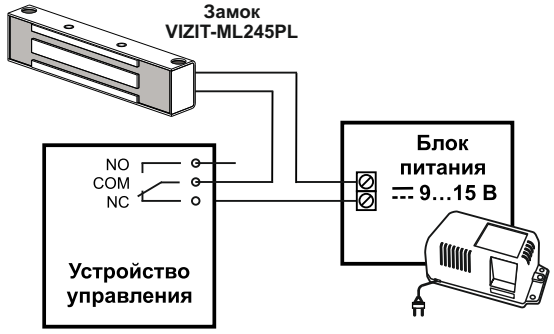

Схема включения замка

Пример схемы включения замка показан на рисунке. Выводы замка неполярные.

В качестве устройства управления используется блок вызова домофона, блок управления домофона, контроллер ключей TM (RF) и т.д.

SEC.RU | Короткий путь к информации

Скачано с sec.ru