ПЛАСТИНА МОНТАЖНАЯ МР-327

VIZIT SAFE HOME

Паспорт

Приложением к настоящему паспорту является **Инструкция по эксплуатации монитора VIZIT-M327,** полный текст которой приведен в разделе ПРОДУКЦИЯ интернет-ресурсов:
www.vizit-group.com/ru/, **www.domofon.ru**, **www.domofon-vizit.ru**, **www.domofon-vizit.kiev.ua**.

Пластина монтажная **МР-327** предназначена для крепления мониторов VIZIT-M327 и устройств квартирных переговорных UKP-7(M), UKP-8SM, UKP-12(M) и УКП-12-1.

КОМПЛЕКТНОСТЬ

Пластина монтажная **МР-327**, шт.	**1**
Комплект принадлежностей:	
Шуруп 3х6.5, шт.	**4**
Шайба 3, шт.	**3**
Шуруп 3.5х13, шт.	**2**
Шуруп 3.5х32, шт.	**2**
Дюбель 5х25, шт.	**2**
Паспорт, шт.	**1**

ТЕХНИЧЕСКИЕ ХАРАКТЕРИСТИКИ

Габаритные размеры, **мм**, не более	**75.5х290х12**
Масса, **кг**, не более	**0,1**

Пластина предназначена для эксплуатации при температуре воздуха от **минус 30** до **плюс 50°С** и относительной влажности до **93%** при **25°С**.

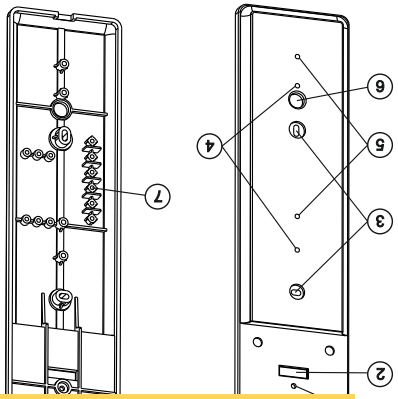

1 Отверстие для крепления монитора VIZIT-M327.
2 Отверстие для кабеля монитора VIZIT-M327.
3 Отверстия для установки пластины на стену.
4 Отверстия для крепления UKP-7(M), UKP-8SM.
5 Отверстия для крепления UKP-12(M), УКП-12-1.
6 Отверстие для белого и зелёного проводников кабеля монитора (цепи LN+ и LN-), а также соответствующих проводников кабеля видеодомофона.
7 Стойки для крепления проводников монитора и видеодомофона.

Произведено в Китае

Дизайн и Контроль Качества: **VIZIT®**

Техподдержка: www.vizit-group.com.

По заказу: ООО НПФ "МОДУС-Н", Россия, 127055,
г. Москва, ул. Бутырский вал, д. 50.
Многоканальный тел/факс: (499) 251-13-00;
E-mail:domofon @ domofon.ru
www.domofon.ru

ООО "Торговая домофонная компания", Украина,
03150, г. Киев, ул. В.Тютюнника, д. 5, офис 54
Телефон: (044) 246-65-38
E-mail: sale@doorphone.kiev.ua
www.domofon-vizit.kiev.ua

Продавец: Дата продажи:

ТРАНСПОРТИРОВАНИЕ И ХРАНЕНИЕ

Упакованные пластины могут транспортироваться всеми видами транспорта, кроме негерметизированных отсеков самолетов и открытых палуб судов, в соответствии с правилами перевозки грузов, действующими на соответствующем виде транспорта.
Не допускается попадание атмосферных осадков на упаковку.

Пластины должны храниться в упакованном виде при температуре окружающего воздуха от **5** до **40 °С**, относительной влажности не более **80%** при температуре **25 °С** и отсутствии в окружающем воздухе кислотных, щелочных и других агрессивных примесей.

ГАРАНТИИ ИЗГОТОВИТЕЛЯ

Предприятие-изготовитель (изготовитель) гарантирует соответствие пластины монтажной **МР-327** заводской номер _____, требованиям 741134.081 при соблюдении условий эксплуатации, хранения и транспортирования.
Гарантийный срок эксплуатации - 18 месяцев со дня продажи, но не более 24 месяцев со дня изготовления.
Гарантийный срок хранения - 6 месяцев со дня изготовления.
Срок службы - не менее 5 лет.
Гарантийный ремонт производится изготовителем или его уполномоченным представителем.
Гарантийный ремонт блока не производится в случаях:
- нарушения правил транспортирования, хранения и монтажа;
- механических повреждений;
- действий неуполномоченных лиц.

Изготовитель имеет право производить изменения конструкции пластины, не ухудшающие её эксплуатационные параметры.

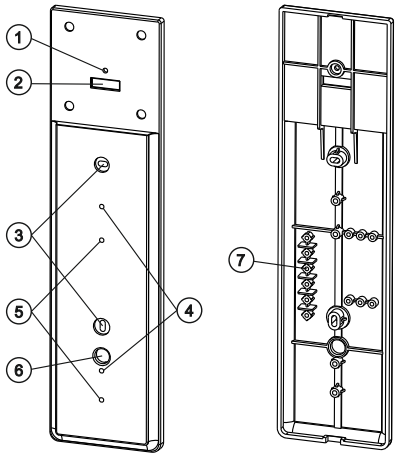

1 Отверстие для крепления монитора VIZIT-M327.
2 Отверстие для кабеля монитора VIZIT-M327.
3 Отверстия для установки пластины на стену.
4 Отверстия для крепления UKP-7(M), UKP-8SM.
5 Отверстия для крепления UKP-12(M), УКП-12-1.
6 Отверстие для белого и зелёного проводников кабеля монитора (цепи LN+ и LN-), а также соответствующих проводников кабеля видеодомофона.
7 Стойки для крепления проводников монитора и видеодомофона.

Приложением к настоящему паспорту является **Инструкция по эксплуатации монитора VIZIT-M327,** полный текст которой приведен в разделе ПРОДУКЦИЯ интернет-ресурсов:
www.vizit-group.com/ru/, **www.domofon.ru**, **www.domofon-vizit.ru**, **www.domofon-vizit.kiev.ua**.

Пластина монтажная **МР-327** предназначена для крепления мониторов VIZIT-M327 и устройств квартирных переговорных UKP-7(M), UKP-8SM, UKP-12(M) и УКП-12-1.

КОМПЛЕКТНОСТЬ

Пластина монтажная **МР-327**, шт.	**1**
Комплект принадлежностей:	
Шуруп 3х6.5, шт.	**4**
Шайба 3, шт.	**3**
Шуруп 3.5х13, шт.	**2**
Шуруп 3.5х32, шт.	**2**
Дюбель 5х25, шт.	**2**
Паспорт, шт.	**1**

ТЕХНИЧЕСКИЕ ХАРАКТЕРИСТИКИ

Габаритные размеры, **мм**, не более	**75.5х290х12**
Масса, **кг**, не более	**0,1**

Пластина предназначена для эксплуатации при температуре воздуха от **минус 30** до **плюс 50°С** и относительной влажности до **93%** при **25°С**.

Техподдержка: www.vizit-group.com.

По заказу: ООО НПФ "МОДУС-Н", Россия, 127055,
г. Москва, ул. Бутырский вал, д. 50.
Многоканальный тел/факс: (499) 251-13-00;
E-mail:domofon @ domofon.ru
www.domofon.ru

ООО "Торговая домофонная компания", Украина,
03150, г. Киев, ул. В.Тютюнника, д. 5, офис 54
Телефон: (044) 246-65-38
E-mail: sale@doorphone.kiev.ua
www.domofon-vizit.kiev.ua

Продавец: Дата продажи:

ТРАНСПОРТИРОВАНИЕ И ХРАНЕНИЕ

Упакованные пластины могут транспортироваться всеми видами транспорта, кроме негерметизированных отсеков самолетов и открытых палуб судов, в соответствии с правилами перевозки грузов, действующими на соответствующем виде транспорта.
Не допускается попадание атмосферных осадков на упаковку.

Пластины должны храниться в упакованном виде при температуре окружающего воздуха от **5** до **40 °С**, относительной влажности не более **80%** при температуре **25 °С** и отсутствии в окружающем воздухе кислотных, щелочных и других агрессивных примесей.

ГАРАНТИИ ИЗГОТОВИТЕЛЯ

Предприятие-изготовитель (изготовитель) гарантирует соответствие пластины монтажной **МР-327** заводской номер _____, требованиям 741134.081 при соблюдении условий эксплуатации, хранения и транспортирования.
Гарантийный срок эксплуатации - 18 месяцев со дня продажи, но не более 24 месяцев со дня изготовления.
Гарантийный срок хранения - 6 месяцев со дня изготовления.
Срок службы - не менее 5 лет.
Гарантийный ремонт производится изготовителем или его уполномоченным представителем.
Гарантийный ремонт блока не производится в случаях:
- нарушения правил транспортирования, хранения и монтажа;
- механических повреждений;
- действий неуполномоченных лиц.

Изготовитель имеет право производить изменения конструкции пластины, не ухудшающие её эксплуатационные параметры.

1 Отверстие для крепления монитора VIZIT-M327.
2 Отверстие для кабеля монитора VIZIT-M327.
3 Отверстия для установки пластины на стену.
4 Отверстия для крепления UKP-7(M), UKP-8SM.
5 Отверстия для крепления UKP-12(M), УКП-12-1.
6 Отверстие для белого и зелёного проводников кабеля монитора (цепи LN+ и LN-), а также соответствующих проводников кабеля видеодомофона.
7 Стойки для крепления проводников монитора и видеодомофона.

Приложением к настоящему паспорту является **Инструкция по эксплуатации монитора VIZIT-M327,** полный текст которой приведен в разделе ПРОДУКЦИЯ интернет-ресурсов:
www.vizit-group.com/ru/, **www.domofon.ru**, **www.domofon-vizit.ru**, **www.domofon-vizit.kiev.ua**.

Пластина монтажная **МР-327** предназначена для крепления мониторов VIZIT-M327 и устройств квартирных переговорных UKP-7(M), UKP-8SM, UKP-12(M) и УКП-12-1.

КОМПЛЕКТНОСТЬ

Пластина монтажная **МР-327**, шт.	**1**
Комплект принадлежностей:	
Шуруп 3х6.5, шт.	**4**
Шайба 3, шт.	**3**
Шуруп 3.5х13, шт.	**2**
Шуруп 3.5х32, шт.	**2**
Дюбель 5х25, шт.	**2**
Паспорт, шт.	**1**

ТЕХНИЧЕСКИЕ ХАРАКТЕРИСТИКИ

Габаритные размеры, **мм**, не более	**75.5х290х12**
Масса, **кг**, не более	**0,1**

Пластина предназначена для эксплуатации при температуре воздуха от **минус 30** до **плюс 50°С** и относительной влажности до **93%** при **25°С**.

SEC.RU | Короткий путь к информации
Скачано с sec.ru