Изготовитель:
ООО "НПО “ВИЗИТ" им. В.Ф.Сотникова”, Россия

Штамп ОТК:
Год выпуска:

По заказу:
ООО НПФ "МОДУС-Н", Россия,
127055, г. Москва, ул. Бутырский вал, д. 50
Многоканальный телефон: (499) 251-13-00
E-mail: domofon@domofon.ru
www.domofon.ru

ООО "Торговая домофонная компания", Украина,
03150, г. Киев, ул. В.Тютюнника, д. 5, офис 54
Телефон: (044) 246-65-38
E-mail: sale@doorphone.kiev.ua
www.domofon-vizit.kiev.ua

ИНСТРУКЦИИ ПО МОНТАЖУ
You Tube
VIZIT Safe Home

Поле для заполнения торговой организацией

Серийный номер:

Дата продажи: Штамп:

Стойка домофонная VIZIT-ST25-1(3)(PL)

ПАСПОРТ

VIZIT SAFE HOME

Приложением к настоящему паспорту является **Инструкция по монтажу VIZIT-ST25-1(3)(PL)**, полный текст которой приведен в разделе ПРОДУКЦИЯ интернет-ресурсов:

www.vizit-group.com/ru/, www.domofon.ru, www.domofon-vizit.ru, www.domofon-vizit.kiev.ua.

НАЗНАЧЕНИЕ

Стойка домофонная VIZIT-ST25-1(3)(PL) (в дальнейшем - стойка ST25-1(3)(PL)) предназначена для установки блока вызова домофона (БВД) VIZIT или других торговых марок как внутри (ST25-1PL), так и вне помещения (ST25-3(PL)).

Стойка ST25-1(3)(PL) изготавливается из оцинкованной стали. Для исполнения ST25-3 защитный козырёк изготавливается из нержавеющей стали. Стойка ST25-1(3)PL окрашена полиэфирной порошковой краской цвета PLATINUM LACGUER (PL) / Лак Платиновый (ЛП) и покрыта специальным порошковым лаком, устойчивым к ультрафиолетовому излучению и климатическому воздействию.

Монтажная панель для всех исполнений стойки ST25-1(3)(PL) изготавливается из нержавеющей стали.

Этикетка с серийным номером находится под монтажной панелью.

Внешний вид, габаритные и установочные размеры приведены на рисунках 1, 2.

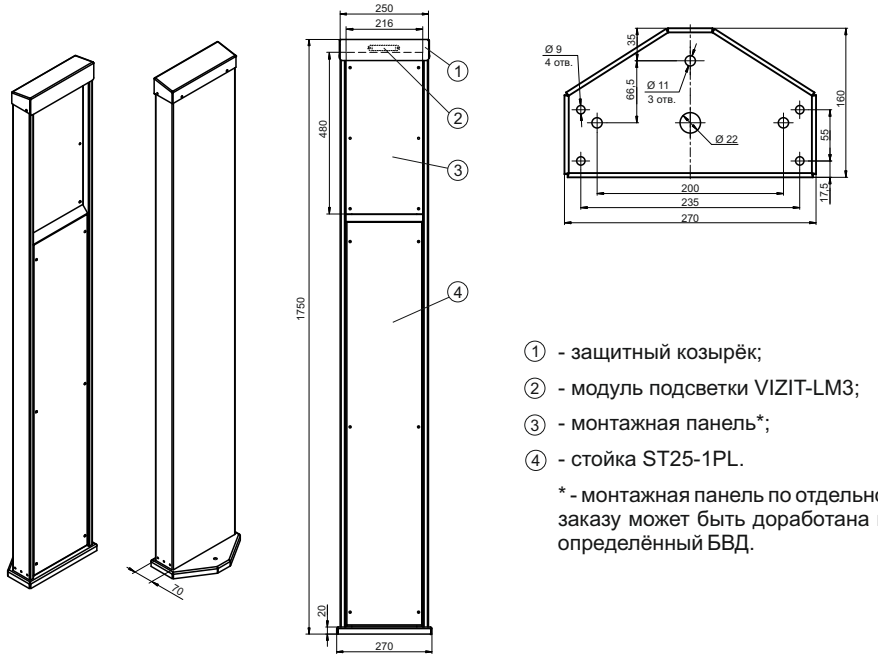

① - защитный козырёк;

② - модуль подсветки VIZIT-LM3;

③ - монтажная панель*;

④ - стойка ST25-1PL.

* - монтажная панель по отдельному заказу может быть доработана под определённый БВД.

Рис.1 Внешний вид, габаритные и установочные размеры стойки ST25-1PL

SEC.RU | Короткий путь к информации
Скачано с sec.ru

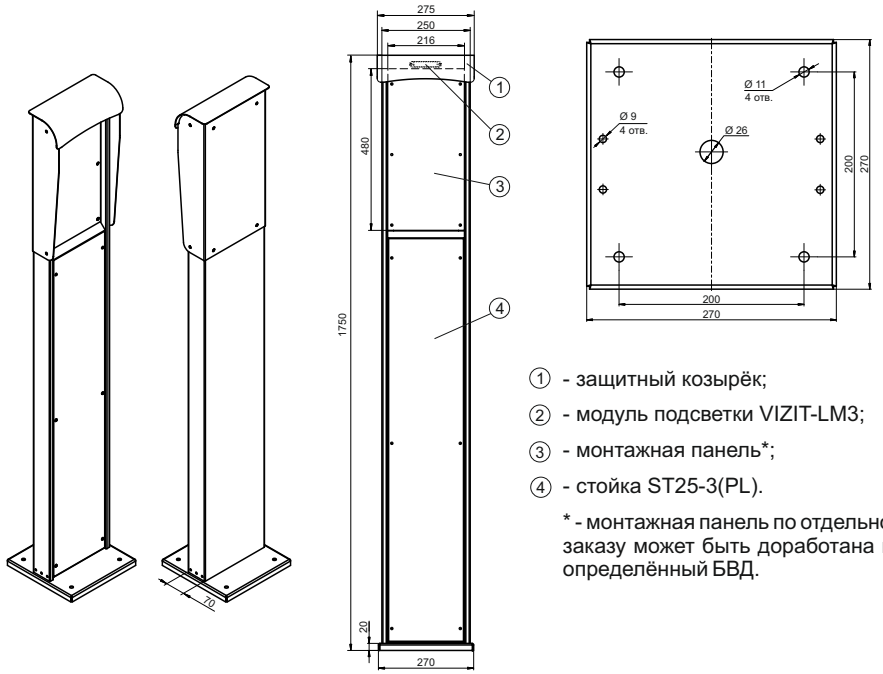

Рис.2 Внешний вид, габаритные и установочные размеры стойки ST25-3(PL)

КОМПЛЕКТНОСТЬ

Стойка домофонная ST25-1(3)(PL), шт.	1
Основание, шт.	1
Комплект монтажный, шт.	1
Паспорт, шт.	1
Упаковка, шт.	2

УКАЗАНИЯ МЕР БЕЗОПАСНОСТИ

- **В стойке ST25-1(3)(PL) не допускается использование напряжений более 30 В**.
- Не производите монтажные и ремонтные работы при включенном питании БВД.
- Не допускайте попадания на корпус химически активных веществ.
- Не используйте моющие средства.
- При очистке стойки отключите блок питания или блок управления домофона от сети.

ТРАНСПОРТИРОВАНИЕ И ХРАНЕНИЕ

Упакованные стойки ST25-1(3)(PL) могут транспортироваться всеми видами транспорта, кроме негерметизированных отсеков самолетов и открытых палуб судов, согласно правилам перевозки грузов, действующим на соответствующем виде транспорта.

Стойки ST25-1(3)(PL) должны храниться в упакованном виде при температуре окружающего воздуха от 5 до 40 °С, относительной влажности не более 80% при температуре 25 °С и отсутствии в окружающем воздухе кислотных, щелочных и других агрессивных примесей.

ГАРАНТИИ ИЗГОТОВИТЕЛЯ

Предприятие-изготовитель (изготовитель) гарантирует соответствие стойки

☐ VIZIT-ST25-1PL ☐ VIZIT-ST25-3 ☐ VIZIT-ST25-3PL

требованиям конструкторской документации 301216.007, 301216.008 при соблюдении условий эксплуатации, хранения и транспортирования.

Гарантийный срок эксплуатации - 18 месяцев со дня продажи, но не более 24 месяцев со дня изготовления.

Гарантийный срок хранения - 6 месяцев со дня изготовления.

Срок службы - не менее 5 лет.

Изготовитель обеспечивает своевременное устранение недостатков (дефектов), выявленных в гарантийный период, если таковые не являются результатами действия обстоятельств непреодолимой силы, неправильной эксплуатации, умышленного или иного повреждения.

Гарантийный ремонт производится изготовителем или его уполномоченным представителем.

Изготовитель имеет право производить изменения конструкции стойки STx-1(2)(PL) не ухудшающие её эксплуатационные параметры.

SEC.RU | Короткий путь к информации
Скачано с sec.ru