# ТЕЛЕКАМЕРА VIZIT-C70CB

# ИНСТРУКЦИЯ ПО ЭКСПЛУАТАЦИИ

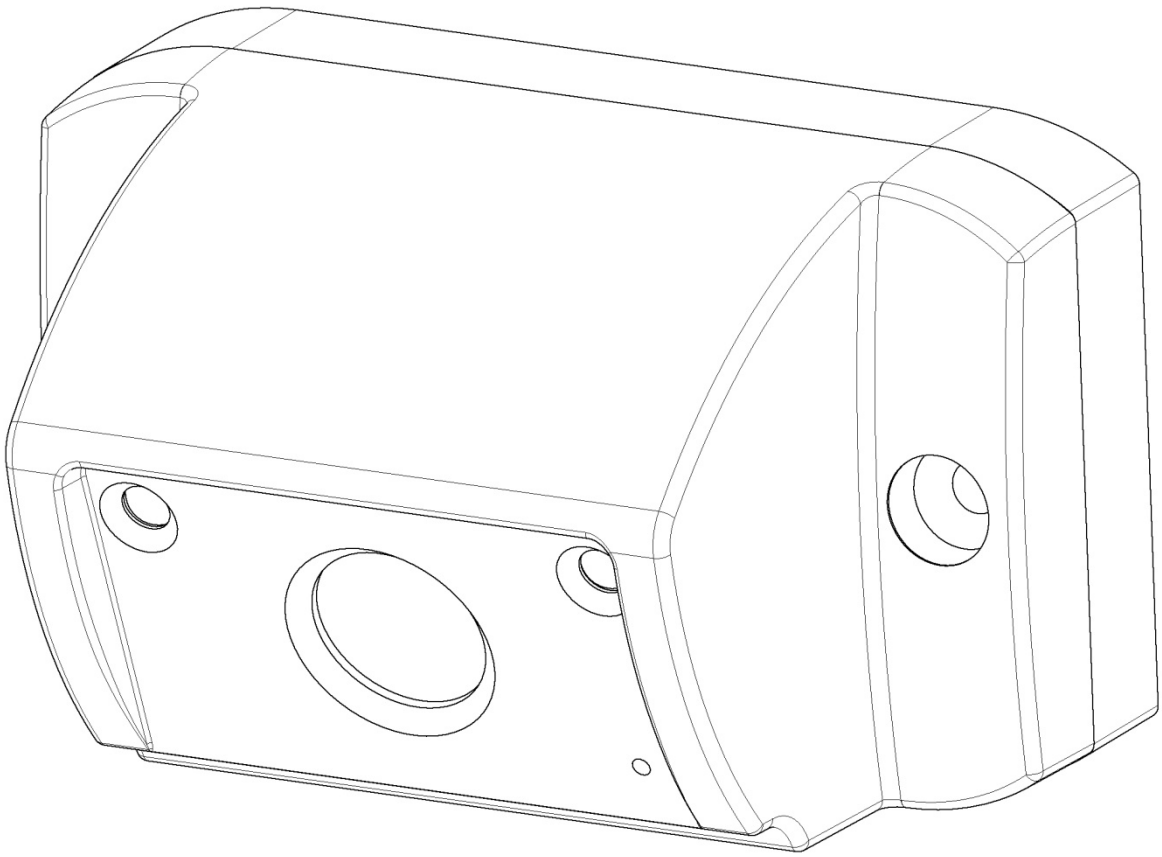

SEC.RU | Короткий путь к информации

Скачано с sec.ru

## СОДЕРЖАНИЕ


1. НАЗНАЧЕНИЕ ..... 2
2. ОПИСАНИЕ ВНЕШНЕГО ВИДА ..... 2
3. КОМПЛЕКТ ПОСТАВКИ ..... 2
4. МЕРЫ ПРЕДОСТОРОЖНОСТИ ..... 2
5. ПОРЯДОК УСТАНОВКИ ..... 3
6. ПОДКЛЮЧЕНИЕ ..... 4
7. ТЕХНИЧЕСКИЕ ПАРАМЕТРЫ ..... 4




Скачано с sec.ru

## 1. НАЗНАЧЕНИЕ

**Аналоговая телекамера VIZIT-C70CB** (в дальнейшем телекамера) предназначена для использования в составе видеодомофонов **VIZIT** в качестве устройства видеонаблюдения.

## 2. ОПИСАНИЕ ВНЕШНЕГО ВИДА

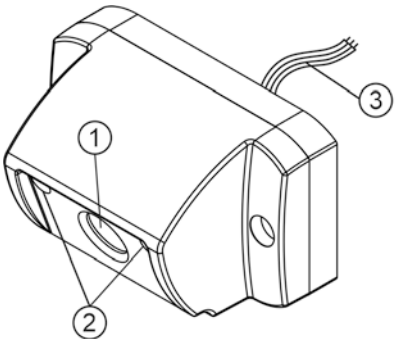


1. Объектив телекамеры
2. Инфракрасные светодиоды подсветки
3. Соединительный кабель

**Рисунок 2.1 - Внешний вид телекамеры**

В наименовании телекамеры используются буквенные обозначения:
**C** – цветное изображение;
**B** – объектив "Board".

## 3. КОМПЛЕКТ ПОСТАВКИ

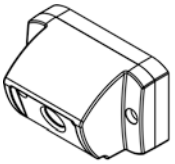

x 1

Телекамера VIZIT-C70CB

x 1

Паспорт

x 4

Заглушка

## 4. МЕРЫ ПРЕДОСТОРОЖНОСТИ

- Телекамера удовлетворяет всем требованиям безопасности**.**
- Не допускайте попадания на корпус жидких, химически активных веществ.
- Очистка телекамеры производится при отключенном от сети ~220 В блоке питания. Для очистки используйте мягкую сухую ткань. Не используйте летучие растворители, которые могут повредить корпус телекамеры.

**Запрещается:**

- **производить монтажные и ремонтные работы при включенном питании**
- **производить ремонт вне специализированных сервисных организаций**



SEC.RU | Короткий путь к информации
Скачано с sec.ru

## 5. ПОРЯДОК УСТАНОВКИ

Допускается установка телекамеры на стену и неподвижную часть входной двери, в места, защищённые от:
- ярких, направленных на телекамеру источников света;
- прямого попадания дождя и снега.

При размещении телекамеры избегайте близости источников мощных электромагнитных волн.
Рекомендуется размещать телекамеру над блоком вызова домофона.

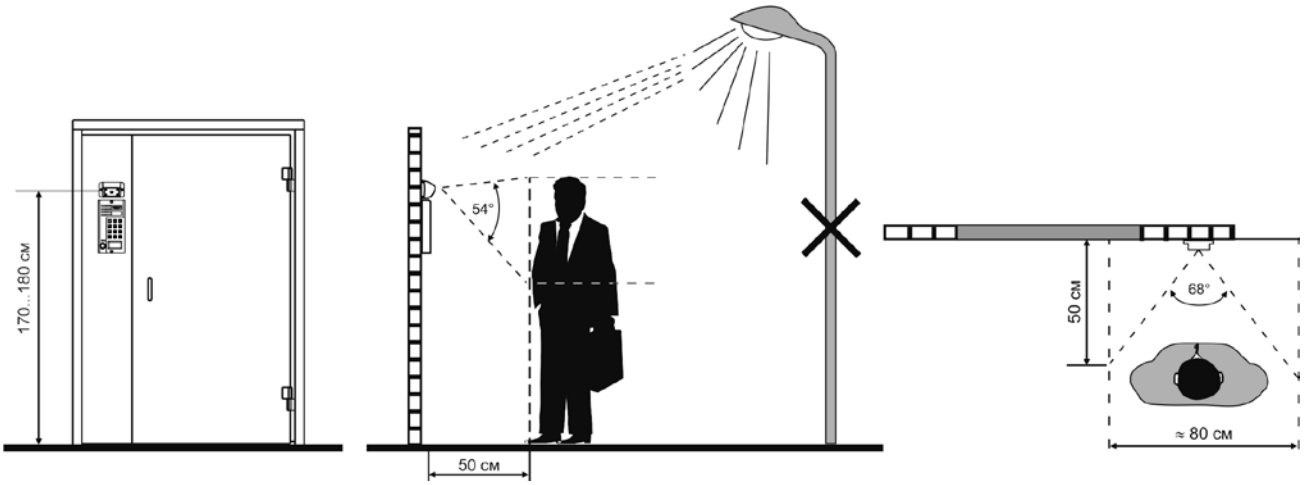


**Рисунок 5.1 - Рекомендуемая высота установки и область обзора телекамеры**

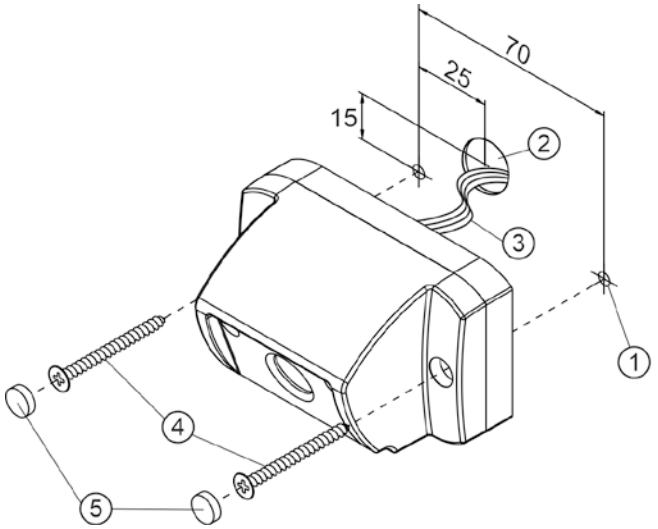


- Просверлите два отверстия (1) диаметром 3 мм.
- Просверлите отверстие (2) для кабеля (3).
- Заведите кабель (3) в отверстие (2) и закрепите телекамеру двумя винтами самосверлящими 3,9x25 (4).
- Вставьте заглушки (5).

**Примечание.** Винты самосверлящие 3,9x25 не входят в комплект поставки. Заглушки входят в комплект поставки.

**Рисунок 5.2 – Установка телекамеры на наподвижной части металлической двери**

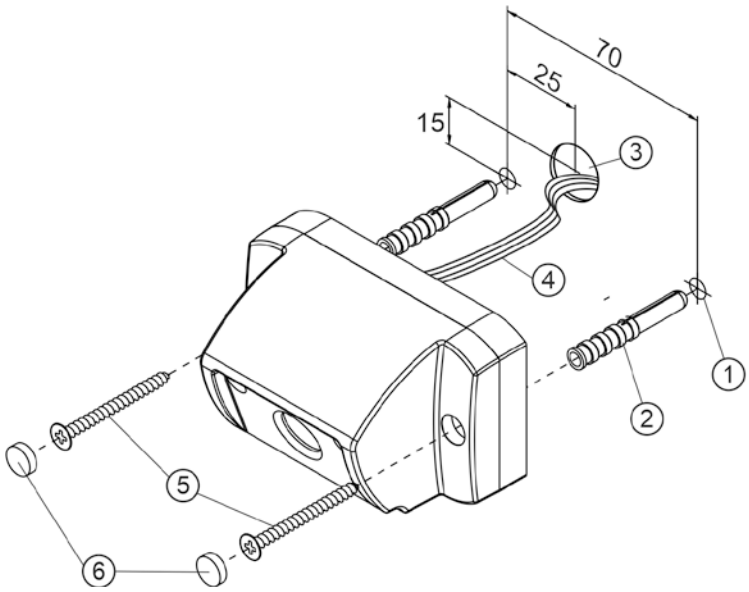


- Просверлите два отверстия (1) диаметром 6 мм, глубиной 40 мм.
- Установите дюбели 6x40 (2) в эти отверстия.
- Просверлите отверстие (3) для кабеля (4).
- Заведите кабель (4) в отверстие (3) и закрепите телекамеру двумя саморезами 4x40 (5).
- Вставьте заглушки (6).

**Примечание.** Саморезы 4x40 и дюбели 6x40 не входят в комплект поставки.
Заглушки входят в комплект поставки.

**Рисунок 5.3 - Установка телекамеры на стену**


SEC.RU | Короткий путь к информации Скачано с sec.ru

## 6. ПОДКЛЮЧЕНИЕ

Назначение и цвет проводов соединительного кабеля телекамеры:

**красный** - питание телекамеры (Ec);
**чёрный** - общий провод (GND);
**зелёный** - выход видео (VO).

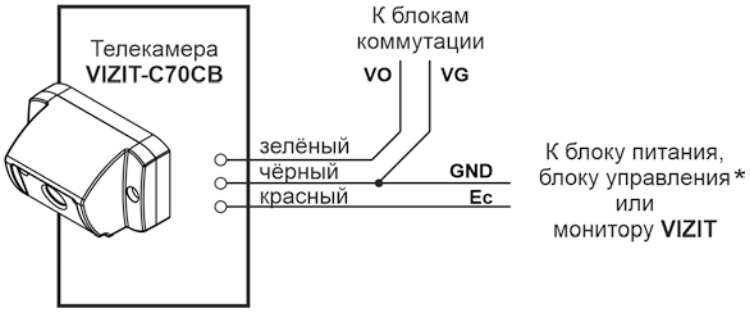


**Рисунок 6.1 – Подключение телекамеры**

* Для питания телекамеры допускается использовать:

- блоки управления VIZIT серии 300, 400;
- блоки питания БПД18/12-1-1, БПД24/12-1-1, 19w/14.4v/EU (18V/1.0A);
- мониторы VIZIT.

Цепи питания блоков соединяются в соответствии с таблицей:

| | Наименование клемм | | | |
|---|---|---|---|---|
| **Цепь телекамеры** | **БУД** | **БПД18/12-1-1** | **БПД24/12-1-1** | **Монитор VIZIT** |
| **Ec** | **+E** | **+18V** | **+24V** | **Ec1** или **Ec2** |
| **GND** | **GND** | **-18V** | **GND** | **GND** |

**Рекомендации по подключению линии видеосигнала.**

Линию видеосигнала между телекамерой и блоками коммутации следует выполнять коаксиальным кабелем **RG-59 (РК 75-3,7)** или аналогичным, с медной центральной жилой и медной оплёткой.
Не рекомендуется применять кабель со стальной жилой и оплёткой.
**Внимание!** В блоке коммутации, который является конечным в линии видеосигнала, установите перемычку, подключающую согласующий резистор 75 Ом к линии видеосигнала. Наименование перемычки приведено в Инструкции по эксплуатации используемых блоков коммутации.

## 7. ТЕХНИЧЕСКИЕ ПАРАМЕТРЫ

| | |
|---|---|
| Диапазон напряжения питания постоянного тока, В | 12…30 |
| Потребляемая мощность, Вт, не более | 2 |
| Угол обзора по диагонали, град., не менее | 90 |
| Система цветности | PAL |
| Разрешение, ТВЛ | 700 |
| Минимальная освещённость, Люкс<br>(ИК-подсветка включена, расстояние до объекта – 0,5 м) | 0 |
| Функция День – Ночь | Есть |
| Выходное напряжение на нагрузке 75 Ом, В пик-пик | 1 |
| Габаритные размеры, мм, не более: | |
| - ширина | 84 |
| - высота | 50 |
| - глубина | 55 |
| Масса, кг, не более: | 0,25 |

**Условия эксплуатации:**
Температура воздуха - от минус 40 до плюс 45 °С
Относительная влажность - до 98% при температуре плюс 25 °С.

SEC.RU | Короткий путь к информации
Скачано с sec.ru