VIZIT-M405, VIZIT-M405D5 - двухканальные мониторы цветного изображения системы цветности **PAL**. Предназначены для работы в составе видеодомофонов **VIZIT**. Модели мониторов аналогичны по конструкции и выполняемым функциям. Отличие заключается в размере используемой TFT LCD панели:

- **VIZIT-M405** - 4 дюйма TFT LCD панель, формат 4 : 3.
- **VIZIT-M405D5** - 5 дюйма TFT LCD панель, формат 16 : 9.

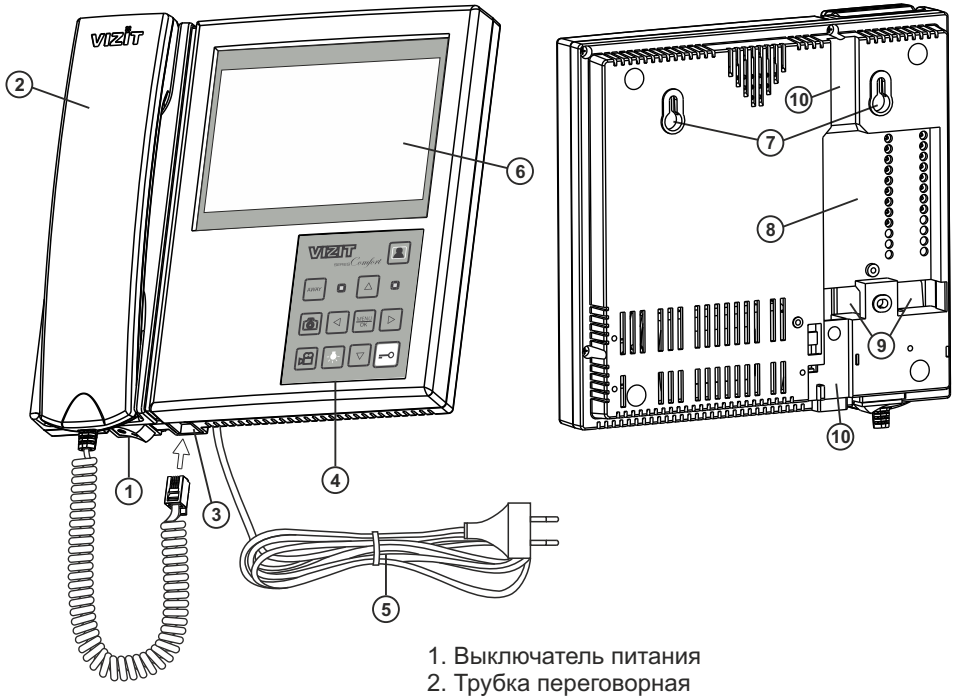

1. Выключатель питания
2. Трубка переговорная
3. Разъем для подключения трубки
4. Кнопочная панель
5. Сетевой шнур питания
6. Экран монитора - цветной:
   4” TFT LCD (для **VIZIT-M405**);
   5.6” TFT LCD (для **VIZIT-M405D5**).
7. Проушины для крепления монитора
8. Ниша для укладки кабелей
9. Отверстия для ввода кабелей
10. Пазы для ввода кабелей

Рисунок 1 - Внешний вид монитора

SEC.RU | Короткий путь к информации
Паспорт обрезать до размера не более 200 тысяч
Скачано с sec.ru

Кнопки:

- Включение режима видеоконтроля.
- Уменьшение значения выбранной настройки.
- SELECT - Выбор настройки.
- Увеличение значения выбранной настройки.
- Отпирание замка.
- Функциональная кнопка. На время нажатия кнопки включается реле, нормально-разомкнутые контакты (24 В / 1 А) которого подключены к клеммам К1 и К2 монитора. Кнопка может быть использована для управления внешним исполнительным устройством, например, промежуточным реле освещения. Пример включения промежуточного реле приведен на рисунке 4.

Индикаторы настроек:

- громкость сигнала вызова
- яркость изображения
- насыщенность изображения

1 - Индикатор включения питания

2 - Индикатор отпирания замка

Рисунок 2 - Назначение кнопок и индикаторов на клавиатуре

Шаблон для разметки

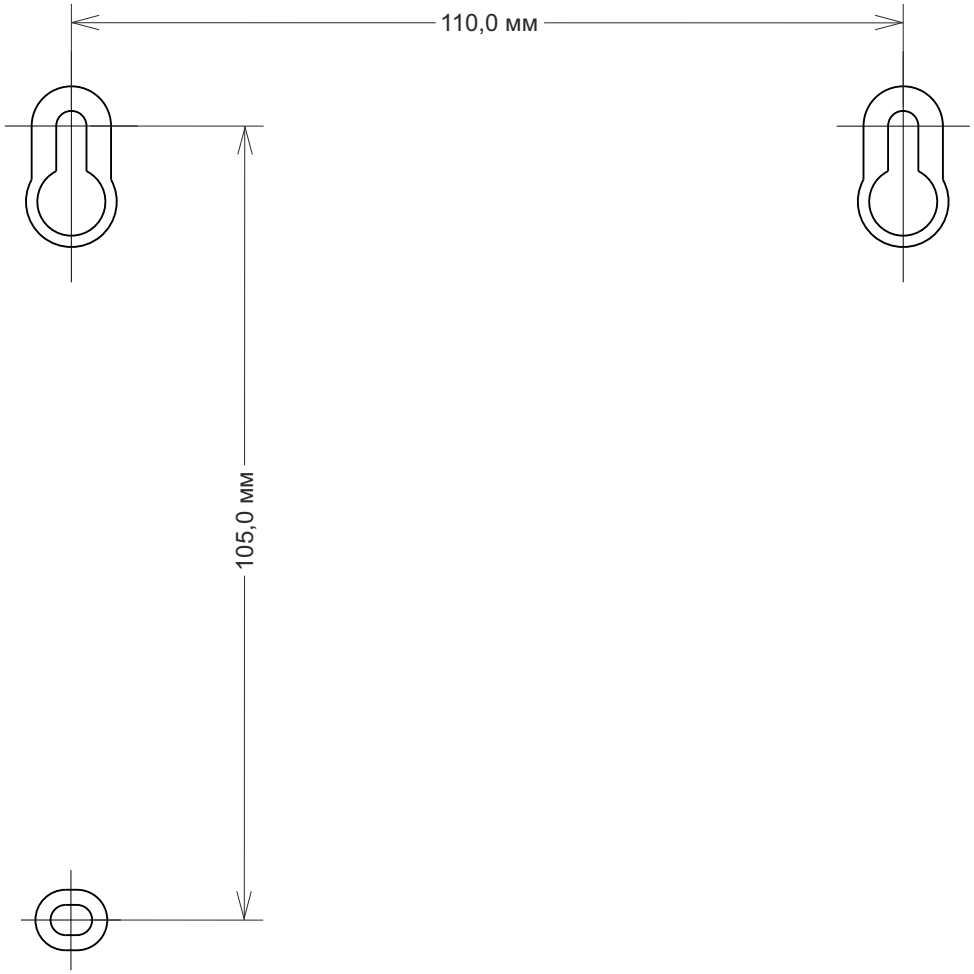

SEC.RU | Короткий путь к информации
Скачано с sec.ru

ФУНКЦИИ МОНИТОРА

- Возможность подключения к монитору:
  - двух блоков вызова;
  - кнопки ЗВОНОК;
  - электромеханического замка / защёлки триггерного типа;
  - исполнительного устройства, например, промежуточного реле освещения.
- Вызов абонента и видеоконтроль обстановки перед телекамерой блока вызова.
- Дуплексная связь между абонентом и посетителем.
- Вызов абонента при нажатии кнопки ЗВОНОК.
- Видеоконтроль обстановки перед телекамерами блоков вызова по инициативе абонента.
- Активация (видеоконтроль и связь) малоабонентских блоков вызова по инициативе абонента.
- Формирование сигнала отпирания замка.
- Световая индикация включения питания, одновременных вызовов, выбранных настроек.
- Индивидуальные вызывные сигналы для каждого блока вызова и кнопки ЗВОНОК.
- Регулировка громкости вызова (3 уровня).
- Регулировка яркости и насыщенности цветного изображения для каждой из подключённых к монитору телекамер (контрастность регулируется автоматически).

Перечень устройств, подключаемых к монитору

- Все модификации перечисленных блоков вызова малоабонентских видеодомофонов **VIZIT**: **БВД-401, -403, -405, -406, -407, -410, -411**.
- Блоки коммутации и разветвители видеосигнала из состава многоабонентских видеодомофонов **VIZIT**: **БК-4М, -4MV, -4MVE, -4AV, -10, -30M, -100M, РВС-4, РВС-4М, РВЕ-4**.
- Кнопка ЗВОНОК - кнопка с нормально-разомкнутым контактом.
- Телекамеры цветного изображения с композитным (CVBS) видеовыходом системы цветности PAL, напряжением питания 12 В и током потребления не более 300 мА.
- Блок вызова **БВД-403СРО** (телекамера + кнопка ЗВОНОК).
- Электромеханические замки и защёлки (12В, 0.6Амакс.), механизм которых разблокируется на время подачи напряжения на катушку замка / защёлки. Рекомендуется использовать электромеханическую защёлку **54N412F** (http://www.vizit-group.com/ru/production1/).

КОМПЛЕКТ ПОСТАВКИ

x 1

Монитор VIZIT-M405
(VIZIT-M405D5)

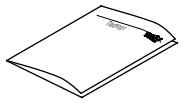
x 1

Паспорт

Крепёжные элементы

x 3

Шуруп 3,5х25

x 3

Дюбель 6х30

SEC.RU | Короткий путь к информации
Скачано с sec.ru

УКАЗАНИЯ МЕР БЕЗОПАСНОСТИ

ВНИМАНИЕ! Во включённом в сеть мониторе имеется опасное напряжение - **220 В**.
Сетевая розетка должна быть легко доступна.
Не допускайте попадания на корпус жидких, химически активных веществ.
При очистке монитора отключите его от сети и не используйте моющие средства.

Запрещается

- производить монтажные и ремонтные работы при включенном питании
- производить ремонт вне специализированных сервисных организаций

ПОРЯДОК УСТАНОВКИ

1

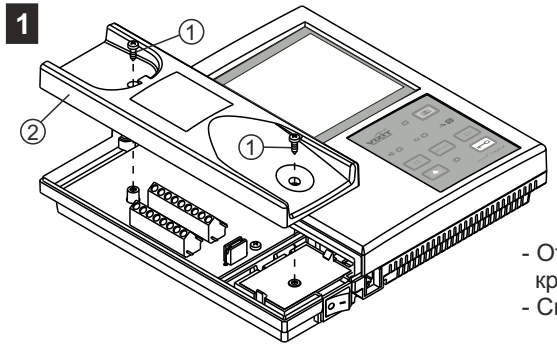

- Открутите саморезы (1) крепления левой крышки (2).
- Снимите крышку.

2

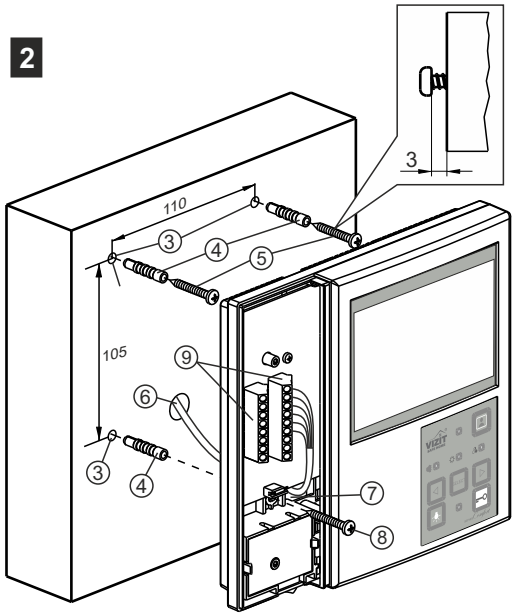

- Выберите место установки монитора. Рекомендуемая высота установки - 150 см от пола.
- Просверлите в стене 3 отверстия (3) диаметром 6 мм и глубиной 30 мм.
- Установите в отверстия дюбели (4).
- Закрутите шурупы (5), как показано на рисунке.
- Заведите кабели (6) в отверстия (7).
- Повесьте монитор на шурупы (5).
- Закрепите монитор шурупом (8).

  Примечание.
  Дюбели и шурупы входят в комплект монитора.
- В соответствии со схемами, приведенными в разделе **ПРИМЕРЫ СХЕМ СОЕДИНЕНИЙ** подключите кабели к клеммам (9) и уложите их в нишу (см. рисунок 1).

ГАРАНТИИ ИЗГОТОВИТЕЛЯ

Предприятие-изготовитель (изготовитель) гарантирует соответствие монитора,

☐ **VIZIT-M405** ☐ **VIZIT-M405D5**

требованиям ТУ 6574-017-18336261-2015 при соблюдении условий эксплуатации, хранения и транспортирования.

Гарантийный срок - 18 месяцев со дня продажи, но не более 24 месяцев со дня изготовления.

Срок службы - 5 лет.

Гарантийный ремонт производится изготовителем или его уполномоченным представителем.

Гарантийный ремонт монитора не производится в случаях:

- нарушения правил транспортирования, хранения и монтажа;
- механических повреждений;
- аварийных электрических воздействий;
- действий неуполномоченных лиц.

Изготовитель имеет право производить изменения конструкции монитора, не ухудшающие его эксплуатационные параметры.

Спорные вопросы по работоспособности монитора рассматриваются на оборудовании изготовителя.

Изготовитель:
ООО "НПО "ВИЗИТ" им. В.Ф.Сотникова", Россия

Штамп ОТК:
Год выпуска:

ЕАС

По заказу:

ООО НПФ "МОДУС-Н", Россия,
127055, г. Москва, ул. Бутырский вал, д. 50
Многоканальный телефон: (499) 251-13-00
E-mail: domofon@domofon.ru
www.domofon.ru

Поле для заполнения торговой организацией	
Серийный номер:	
Дата продажи:	Штамп:

SEC.RU | Короткий путь к информации
Скачано с sec.ru

ТЕХНИЧЕСКИЕ ПАРАМЕТРЫ

Тип экрана	**TFT LCD**
Размер экрана по диагонали:	
VIZIT-M405	**4" (100 мм)**
VIZIT-M405D5	**5” (127 мм)**
Разрешение экрана:	
VIZIT-M405	**320 X 240**
VIZIT-M405D5	**800 X 600**
Напряжение питания переменного тока частотой (**50/ 60**) **Гц**, **В**	**160…240**
Собственная потребляемая мощность, **Вт**, не более:	
- дежурный режим	**1**
- вызов, экран включён	**3**
Вход видеосигнала:	
- входное сопротивление , **Ом**	**470**
- входное напряжение, **В**, **р-р**	**1,0…1,8**
Габаритные размеры, **мм**, не более:	
- ширина	**196**
- высота	**190**
- глубина	**53**
Масса, **кг**, не более	**0,8**

УСЛОВИЯ ЭКСПЛУАТАЦИИ

Температура воздуха:	от **плюс 5** до **плюс 40 °С**
Относительная влажность:	**до 93%** при **25 °С**

ТРАНСПОРТИРОВАНИЕ И ХРАНЕНИЕ

Упакованные мониторы могут транспортироваться всеми видами транспорта, кроме негерметизированных отсеков самолетов и открытых палуб судов, в соответствии с правилами перевозки грузов, действующими на соответствующем виде транспорта.

Не допускается попадание атмосферных осадков на упаковку монитора.

Мониторы должны храниться в упакованном виде при температуре окружающего воздуха от **5** до **40 °С**, относительной влажности не более **80%** при температуре **25 °С** и отсутствии в окружающем воздухе кислотных, щелочных и других агрессивных примесей.

3

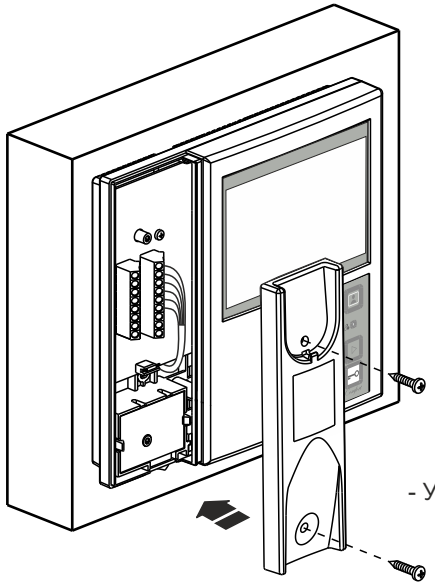

- Установите левую крышку на место.

4

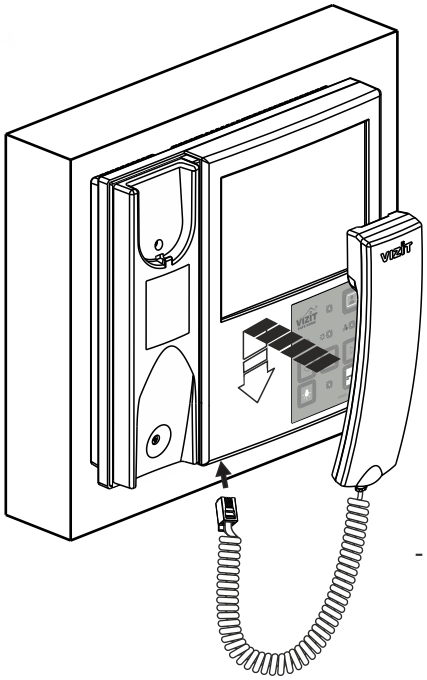

- Подключите и повесьте трубку.

Рисунок 3 - Установка монитора

SEC.RU | Короткий путь к информации
Скачано с sec.ru

ПОДКЛЮЧЕНИЕ

Наименования клемм монитора и их назначение приведены на рисунке **4**.

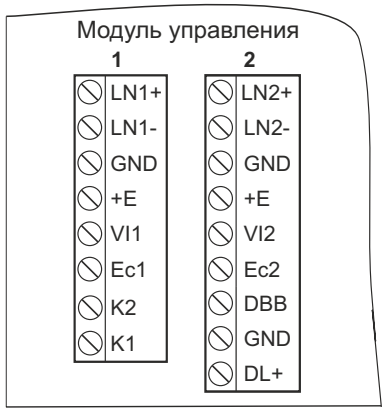

Группа клемм	Цепь	Назначение	Адрес
1	LN1 +	Линия связи монитора и блока вызова 1	К блоку вызова 1 или блоку коммутации
	LN1 -		
	GND	Общий провод	
	+E	Питание блока вызова	
	VI1	Вход видеосигнала от телекамеры 1	
	Ec1	Питание телекамеры 1	
	K2	Нормально-разомкнутый контакт (24 В / 1 А макс.) для управления внешним исполнительным устройством	
	K1		
2	LN2 +	Линия связи монитора и блока вызова 2	К блоку вызова 2 или блоку коммутации
	LN2 -		
	GND	Общий провод	
	+E	Питание блока вызова	
	VI2	Вход видеосигнала от телекамеры 2	
	Ec2	Питание телекамеры 2	
	DBB	Подключение контакта кнопки ЗВОНОК	К кнопке ЗВОНОК
	GND	Общий провод	К кнопке ЗВОНОК
	DL+	Питание электромеханического замка / защёлки	К замку / защёлке

Рисунок 4 - Расположение клемм и наименование цепей

Подключение монитора производится в соответствии со схемами, приведенными в разделе **ПРИМЕРЫ СХЕМ СОЕДИНЕНИЙ.**

Требования к соединительным линиям между монитором и блоками многоабонентского видеодомофона изложены в инструкции соответствующего блока вызова / блока управления.

ПРОВЕРКА И ПОРЯДОК РАБОТЫ

Вызов и связь с блоком вызова.
Наберите номер или нажмите кнопку вызова квартиры, в которой установлен монитор. Звучит вызов, на экране появляется изображение с телекамеры блока вызова.

Снимите трубку и проверьте дуплексную связь.

Для отпирания замка нажмите и удерживайте 2...3 секунды кнопку . Включается индикатор отпирания замка. После отпускания кнопки продолжается связь. Повесьте трубку. Экран гаснет, монитор переходит в дежурный режим.
Примечание. Замок также может быть открыт во время вызова и без снятия трубки. Нажмите кнопку .
После отпускания кнопки монитор переходит в дежурный режим.

Проверка функционирования монитора со вторым блоком вызова производится аналогично.

Вызов кнопкой ЗВОНОК.
При нажатии кнопки ЗВОНОК в мониторе звучит сигнал. На экране либо появляется изображение с телекамеры, подключённой к группе клемм 2 монитора, либо отображается синий экран, в зависимости от установки реакции монитора на нажатие кнопки ЗВОНОК (см. раздел **НАСТРОЙКА**).

Одновременные вызовы.
В случае одновременных вызовов начинает мигать индикатор включения питания. Для переключения с одного блока вызова на другой кратковременно нажмите кнопку .

Для активации блока вызова, подключённого к группе клемм **1**, снимите трубку. На экране появляется изображение, устанавливается связь.

Для активации блока вызова, подключённого к группе клемм **2**, дважды нажмите кнопку и снимите трубку.
На экране появляется изображение, устанавливается связь.

Вызов консьержа
Если в составе многоабонентского видеодомофона используется пульт консьержа **VIZIT** и подъездная линия связи подключена к группе клемм **1**, то снятие трубки приводит к началу процедуры связи "Абонент - консьерж" (подробности указаны в инструкциях по эксплуатации пультов консьержа **VIZIT**).

Если подъездная линия связи многоабонентского видеодомофона подключена к группе клемм **2**, то для связи с консьержем необходимо снять трубку и кратковременно нажать кнопку .

SEC.RU | Короткий путь к информации
Скачано с sec.ru

НАСТРОЙКА

Перед включением монитора проверьте правильность монтажа, отсутствие замыканий между подключенными цепями.

Включите монитор выключателем питания.
При этом индикатор включения питания монитора светится зелёным цветом.

Установите необходимые яркость и насыщенность цветного изображения для каждой из подключённых к монитору телекамер (телекамеры блоков вызова, купольные телекамеры).
- **Выбор телекамер** производится последовательными нажатиями кнопки [👤]. Изображение с выбранной телекамеры отображается на экране монитора.
- **Выбор настройки** производится последовательными нажатиями кнопки **SELECT**. Индикатор выбранной настройки ☼ (яркость) или (насыщенность) светится красным цветом.
- **Для увеличения яркости и насыщенности** нажимайте кнопку ▷.
Соответствующий индикатор мигает.
При достижении максимального значения мигание прекращается.
- **Для уменьшения яркости и насыщенности** нажимайте кнопку ◁ .
Соответствующий индикатор мигает.
При достижении минимального значения мигание прекращается.
Примечание. Монитор автоматически выходит из режима настроек через 7 секунд после последнего нажатия кнопок.

Установите громкость вызова (3 уровня).
- Нажмите кнопку [👤].
- Нажмите кнопку **SELECT**. Индикатор 🔊 светится красным цветом.
- Нажимайте ▷ или ◁ . После каждого нажатия звучит тестовый сигнал с установленным уровнем громкости и мигает индикатор. При достижении минимального или максимального уровня мигание прекращается.
Примечание. Уровень громкости вызова не устанавливается индивидуально для каждого из блоков вызова и кнопки ЗВОНОК и является одинаковым для всех подключённых устройств.

Установите реакцию монитора на нажатие кнопки ЗВОНОК.
Возможно два варианта.
1. При нажатии кнопки ЗВОНОК на экране монитора **появляется** изображение с телекамеры, подключённой к группе клемм 2 (**заводская установка**).
2. При нажатии кнопки ЗВОНОК экран светится синим цветом.

Первый вариант рекомендуется для схем, приведенных на рисунках **10**, **11**.
Второй вариант рекомендуется для схем, приведенных на рисунках **7 - 9**.

- Выключите монитор выключателем питания.
- Нажмите и удерживайте кнопку **SELECT**.
- Включите монитор выключателем питания.
- Отпустите кнопку после третьего звукового сигнала.
- Нажмите кнопку ◁ для выбора варианта 2 или кнопку ▷ для выбора варианта 1. Звучит сигнал. Установка выполнена.

ПРИМЕРЫ СХЕМ СОЕДИНЕНИЙ

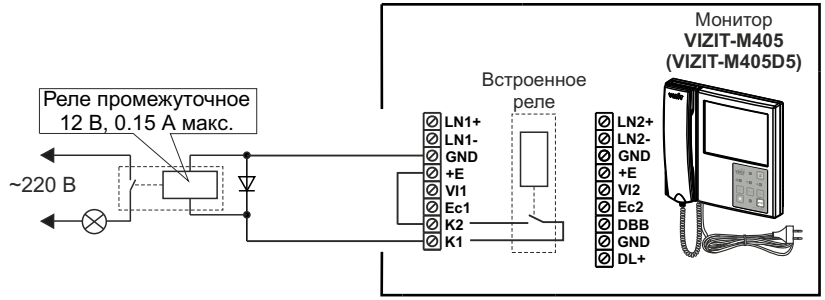

Рисунок 5 - Схема соединений промежуточного реле с питанием обмотки от встроенного в монитор источника питания.
Реле включается на время нажатия кнопки монитора.

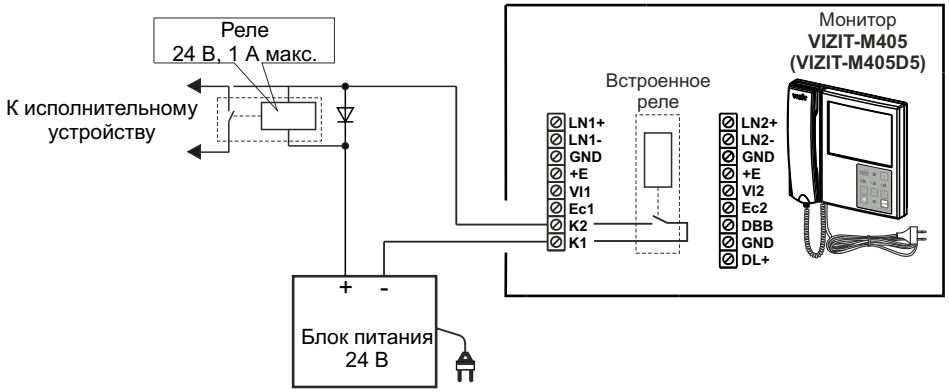

Рисунок 6 - Схема соединений промежуточного реле с питанием обмотки от внешнего блока питания.
Реле включается на время нажатия кнопки монитора.

SEC.RU | Короткий путь к информации
Скачано с sec.ru

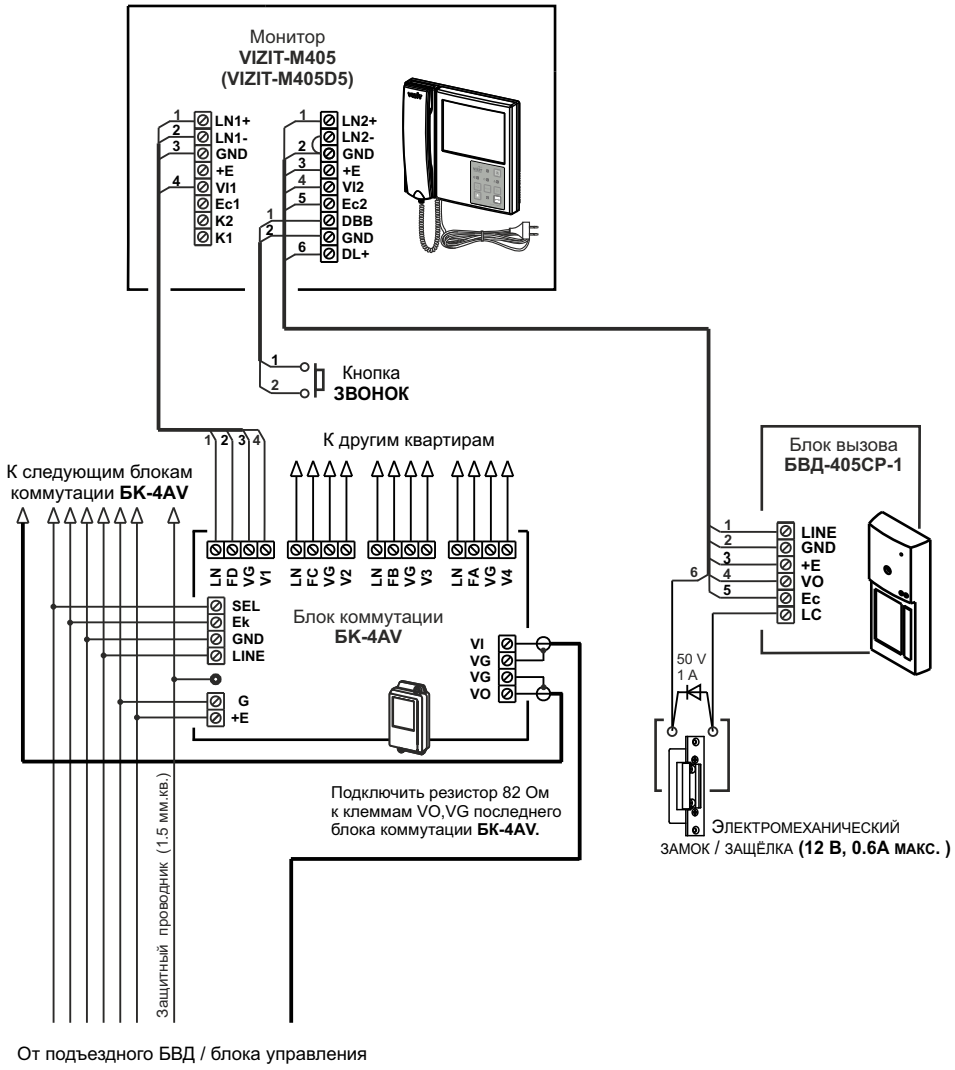

Рисунок 7 - Схема соединений монитора **VIZIT-M405 (VIZIT-M405D5)** с блоком коммутации БК-4AV, малоабонентским блоком вызова и кнопкой ЗВОНОК

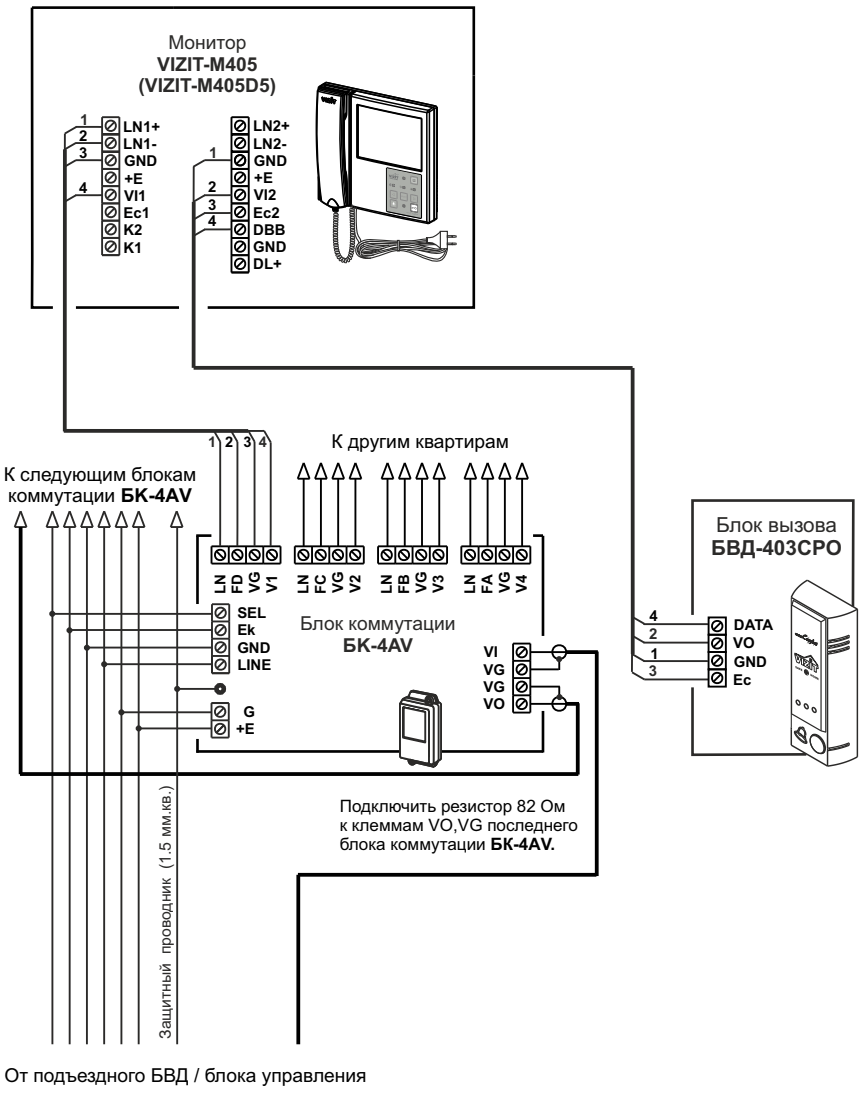

Рисунок 11 - Схема соединений монитора **VIZIT-M405** (**VIZIT-M405D5**) с блоком коммутации БК-4AV и блоком вызова БВД-403СРО (телекамера + кнопка ЗВОНОК)

SEC.RU | Короткий путь к информации
Скачано с sec.ru

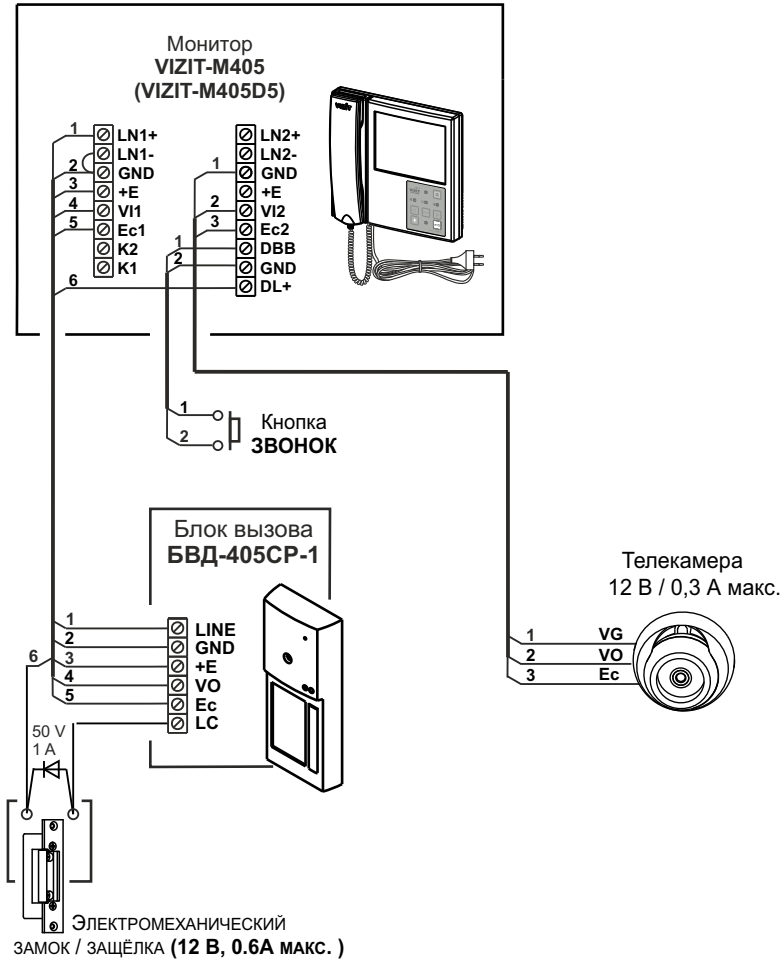

Рисунок 10 - Схема соединений монитора **VIZIT-M405** (**VIZIT-M405D5**) с малоабонентским блоком вызова, дополнительной (купольной) телекамерой и кнопкой ЗВОНОК

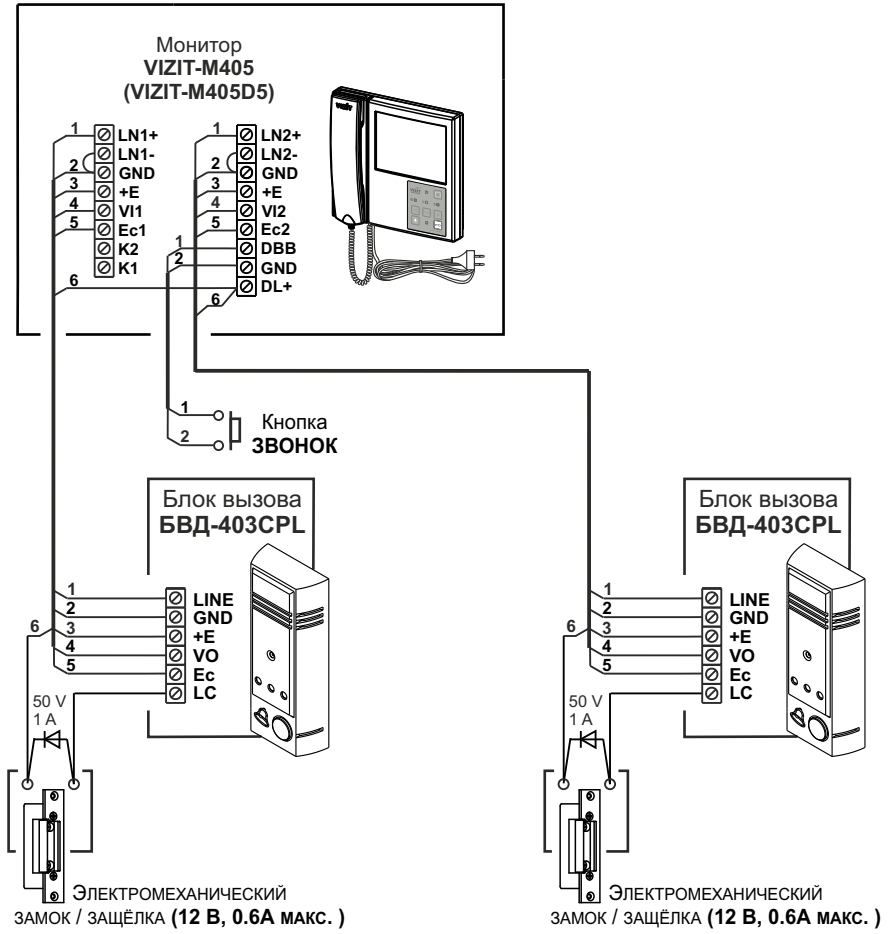

Рисунок 8 - Схема соединений монитора **VIZIT-M405 (VIZIT-M405D5)** с двумя малоабонентскими блоками вызова и кнопкой ЗВОНОК

SEC.RU | Короткий путь к информации
Скачано с sec.ru

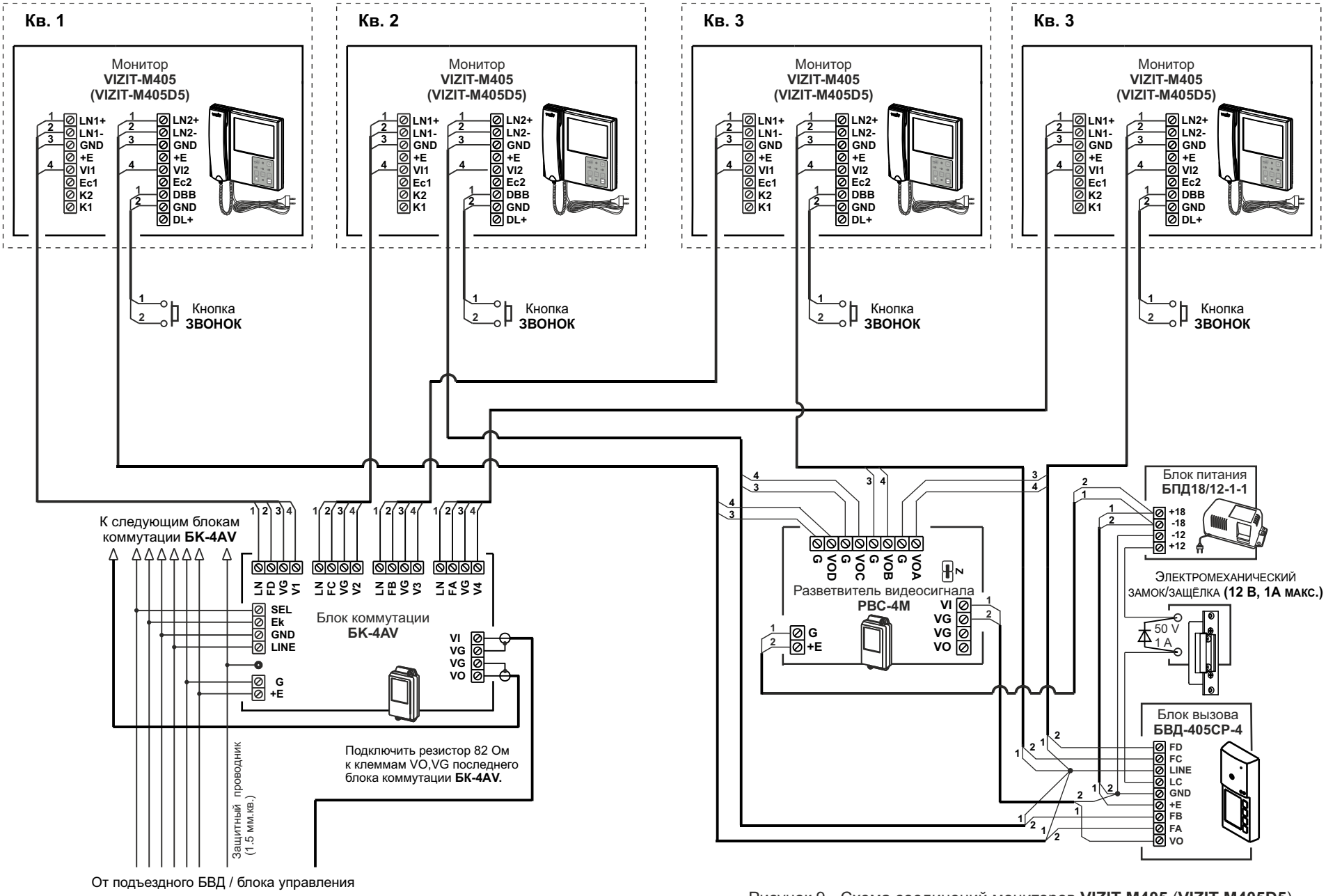

Рисунок 9 - Схема соединений мониторов **VIZIT-M405** (**VIZIT-M405D5**) с блоком коммутации БК-4AV и блоком вызова БВД-405СР-4

SEC.RU | Короткий путь к информации
Скачано с sec.ru