Электронный замок для мебели Z-395

iron Logic

Руководство пользователя

www.ironlogic.ru

SEC.RU | Короткий путь к информации

Скачано с sec.ru

Электронный замок для мебели Z-395

iron Logic

1. ВВЕДЕНИЕ

Электронный замок Z-395 - это бесконтактный считыватель, совмещенный с автономным контроллером и электромеханическим замком. Замок работает от четырех батареек размера АА. Компактный размер, 4 режима работы, простота в установке, программировании и обслуживании. Это совершенное решение контроля доступа для различных мест хранения: шкафчики для одежды, кабинки для переодевания, офисная мебель, торговое оборудование. Особенно широкое применение замки получили в таких объектах как SPA-салоны, аквапарки, фитнесс-центры, бассейны.
Электронный замок Z-395 может быть установлен на объект автономно, либо являться частью комплексной системы контроля доступа.
В качестве ключей используются бесконтактные брелки и браслеты.

Z-395 поддерживает 4 разных режима работы:
Режим "Фитнес" - позволяет не привязывать ключ к определенному замку. Любой ключ может закрывать/открывать любой свободный шкафчик.
Режим "Logic" - позволяет не привязывать ключ к определенному замку. Любой ключ может закрывать/открывать любой свободный шкафчик. Записывать номер занятого шкафчика и уровень заряда батарей в ключ. Это очень удобно в тех случаях, когда пользователь забыл какой шкафчик он занял. Контроль за количеством занимаемых шкафчиков одним ключом (от 1 до 15 шкафов). Компьютерный учет и настройка замков. Работает только в паре с ПО “Lock Manager”.
Режим "Обычный" - ”- традиционный режим для контроллера замка. Замок могут открыть только ключ(и), занесенные в память замка. (MAX 24шт.)
Режим "Банковская ячейка" - режим, эмитирующий логику работы банковской ячейки. Чтобы открыть замок необходимо поднести по очереди все ключи занесенные в базу контроллера. (MAX 26 шт.)

Программирование режимов работы, мастер и пользовательских карт, может осуществляться с помощью кнопки Reset расположенной на корпусе замка (см. пункт 4-11) или по средствам ПО Lock's Manager и адаптера RF1996 (см. пункт 12). Выбранный режим работы и карты сохраняться в энергонезависимой памяти замка.
После того как запрограммирован один из режимов работы и произведены все настройки, замок начинает работать по следующему алгоритму:
При подносе идентификатора к считывателю замка звучит сигнал зуммера и мигает зеленый светодиод, если идентификатор имеет право доступа. Если у идентификатора нет права доступа, то при подносе его к замку, звучит сигнал зуммера и мигает красный светодиод.

Сравнительная таблица режимов работы электронного замка Z-395.

	Режимы работы			
	Фитнес	Logic	Обычный	Банковская ячейка
Любой ключ может закрывать/открывать любой свободный шкафчик	+	+		
Ограничения на количество занимаемых шкафчиков одним браслетом. Оператор сможет сам определять какое количество шкафчиков можно занять одним браслетом (от 1 до 15 шкафов)		+		
Компьютерный учет занятых/свободных шкафчиков на текущий момент		+		
Компьютерный учет времени прибывания в спорт клубе		+		
Функция инфотерминала (сообщает номер шкафчика, если клиент забыл)		+		
Запись уровня разряда батареек замка в браслет		+		
Шифрование. Защита от копирования браслетов		+		
Настройка замков и дальнейшая эксплуатация без использования компьютера	+		+	+

* Для работы в режиме Logic необходимы специальные ключи стандарта Temic и специализированное ПО “Lock`s Manager”.

2. ТЕХНИЧЕСКИЕ ХАРАКТЕРИСТИКИ

Рабочая частота: 125 KHz
Работа с ключами: EM Marine, HID Prox II, Temic
Количество простых ключей/карт(max): 26 шт.
Количество мастер ключей/карт(max): 3 шт.
Встроенная энергонезависимая память (EEPROM)
Дальность чтения: 2-4 cm
Потребление тока: 30mкА (в состоянии ожидания)
Звуковая/световая индикация: сигнал зуммера, двухцветный светодиод
Условия эксплуатации: температура - 0°C +40°C, влажность - до 95%, без конденсации.
Материал корпуса: метал, ABS пластик
Размер наружного модуля (mm): D47x35
Размер внутреннего модуля (mm): 145x63x21

3. МОНТАЖ

Для монтажа замка Вам потребуются следующие инструменты:
1. Дрель.
2. Перка D35мм (для установки на деревянный шкафчик).
3. Отвертка крестовая.
4. Ключ шестигранник торцовый . Размер 2,5 mm.

SEC.RU | Короткий путь к информации
Скачано с sec.ru

Установка на шкафчик из ДСП(деревянный)

1 Сделайте отверстие диаметром 35мм на дверце шкафчика.
Для разметки координат отверстия на дверце см. Рис.13.

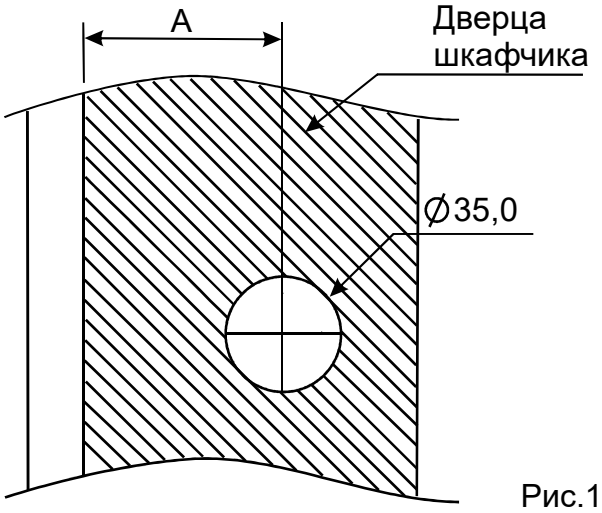

Рис.1

Накладная дверь **A=B+C+D+E**
Вкладная дверь **A=C+D+E-F**
B - толщина боковой стенки;
C - толщина толкателя;
D - технологический зазор между стенкой толкателя и краем собачки (1-2 мм);
E - 0,5 размера ширины механической части замка;
F - Зазор между боковой стенкой и краем дверцы.

3 Установите толкатель замка на стенке шкафчика.
Возможны 2 варианта (рис. №3,4).
Для разметки координат отверстий см. рис. №13.

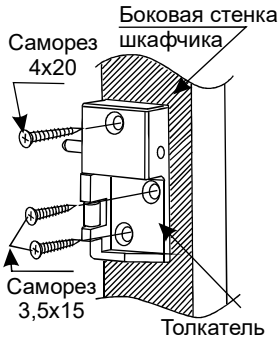

Рис.3

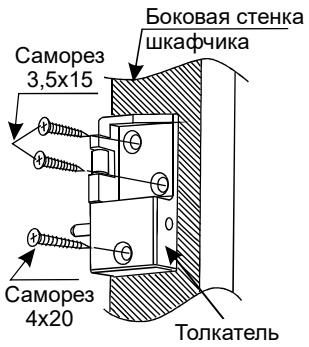

Рис.4

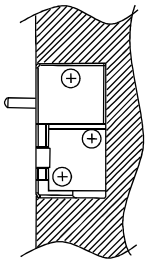

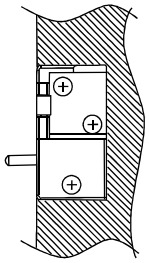

2 Подключите кабель к плате управления замком.
Внимание: Проверьте, что разъем платы замка надежно зафиксировал разъем кабеля.
Установите модуль замка согласно рис. №2.

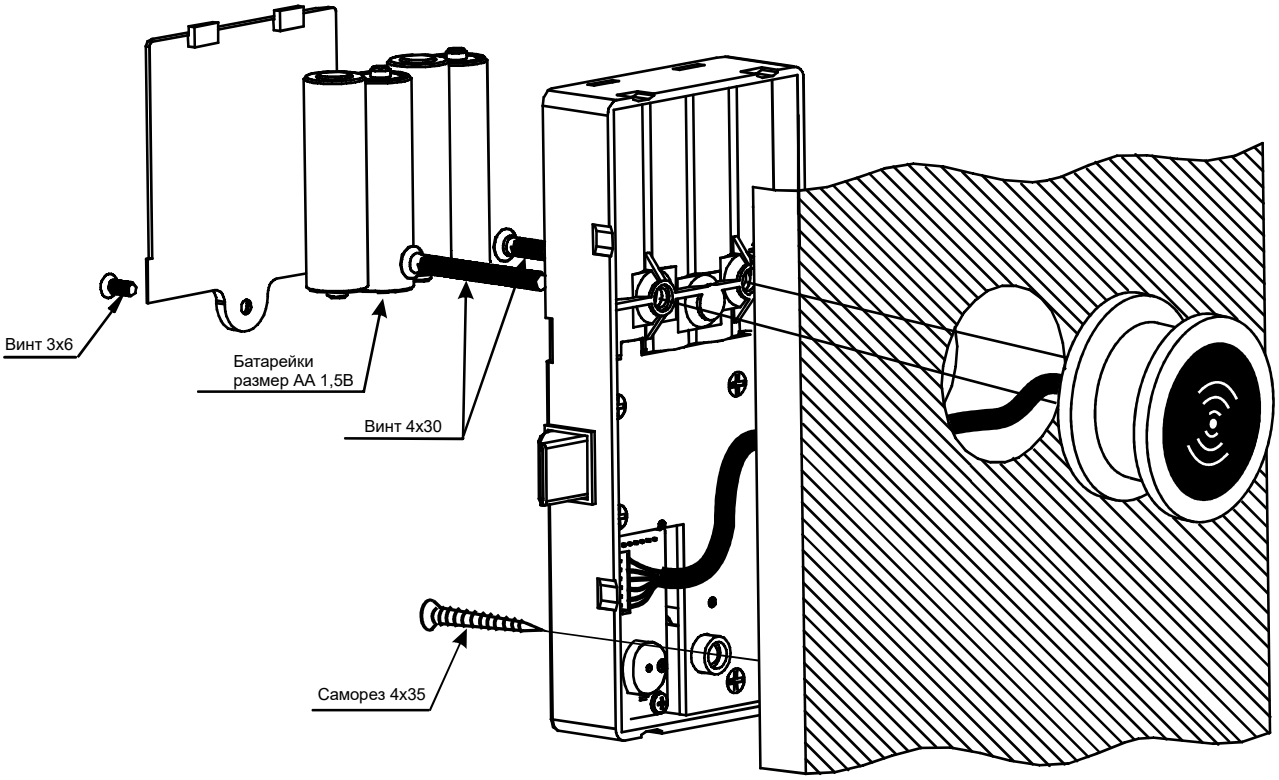

Рис.2

SEC.RU | Короткий путь к информации
Скачано с sec.ru

Как правильно устанавливать замок.

Вид сверху.

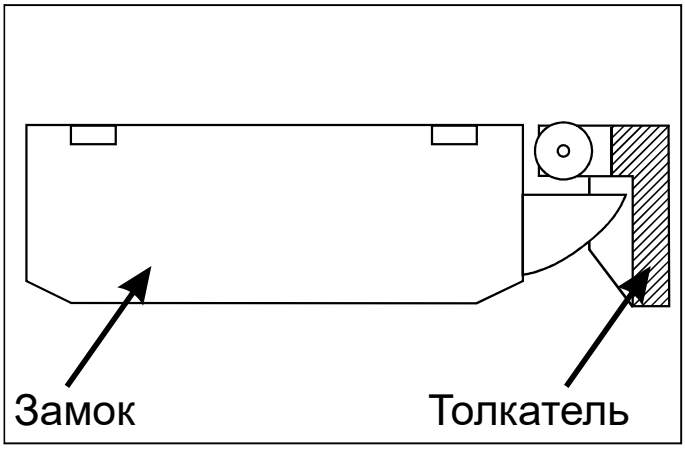

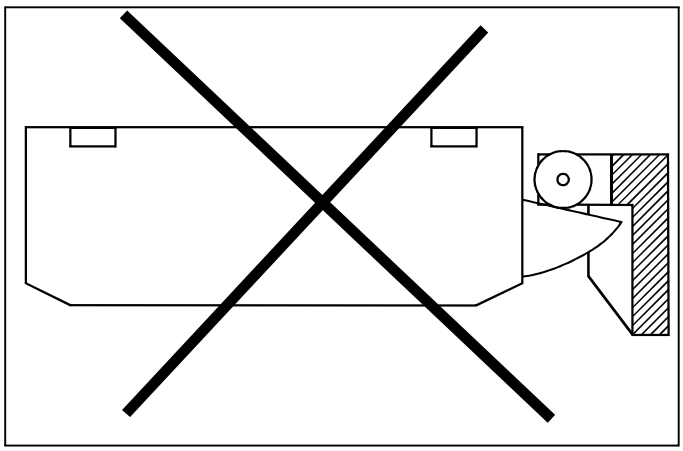

Вид с внутренней стороны двери.

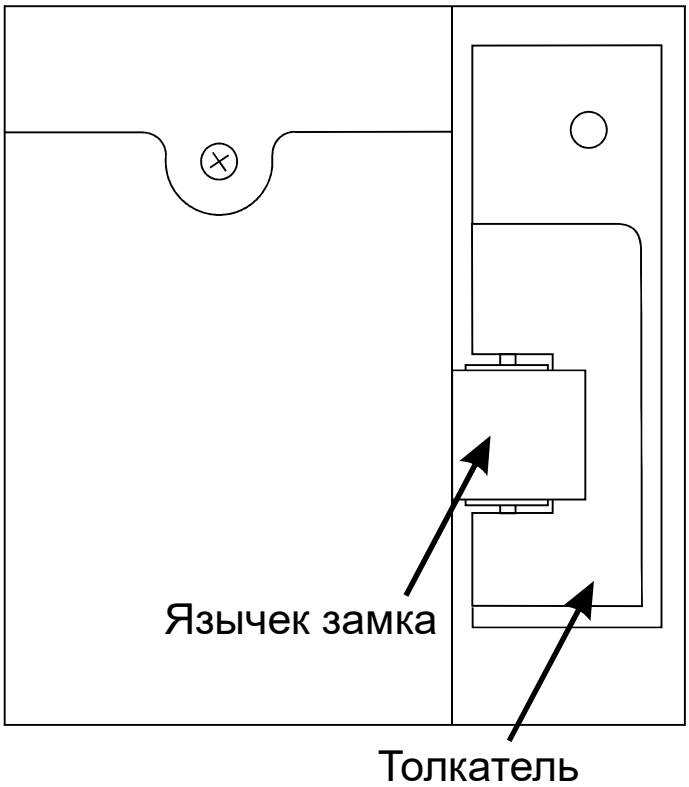

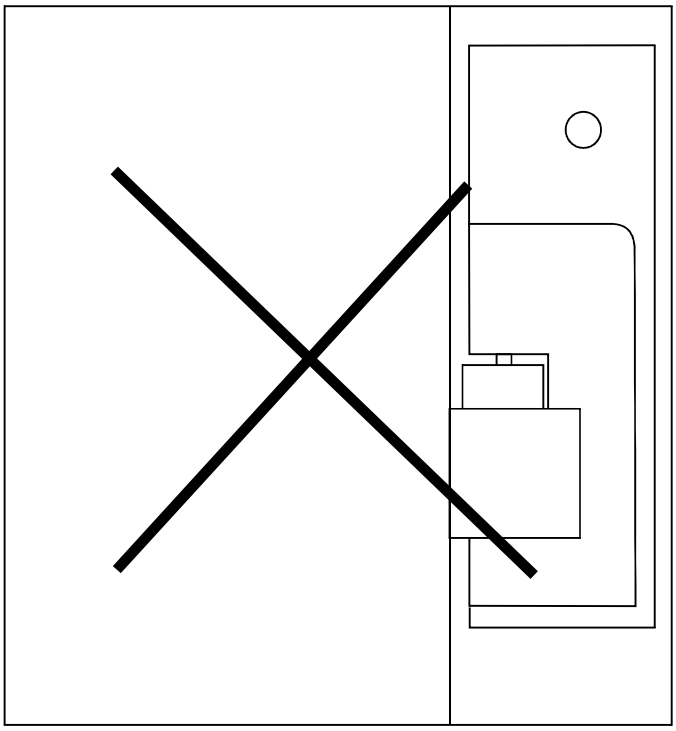

SEC.RU | Короткий путь к информации
Скачано с sec.ru

4. ПЕРВОЕ ВКЛЮЧЕНИЕ, ДОБАВЛЕНИЕ МАСТЕР КЛЮЧЕЙ С ПОМОЩЬЮ КНОПКИ RESET

Для добавления мастер ключа необходимо выполнить следующие действия:
А) Отсоедините питание (вытащите одну батарею или используйте переключатель на модуле внешнего питания (см.рис.10)).
Б) Нажмите кнопку RESET (с помощью зубочистки, канцелярской скрепки и т.п.) и удерживайте ее.
В) Подайте питание (вставьте батарею или используйте переключатель на модуле внешнего питания (см.рис.10)) и после звукового сигнала и звука работы замка отпустите кнопку RESET.
Г) Не позднее 5 секунд после пункта В), нажмите и удерживайте кнопку RESET, за этим последует короткий звуковой сигнал.
Д) Удерживая кнопку RESET, поднесите ключ (-и), максимум 3 шт., который (-ые) Вы хотите сделать мастер ключом (-ми).
Каждое поднесение будет сопровождаться коротким звуковым сигналом и краткой световой индикацией.
Е) Отпустите кнопку RESET. Через 6 секунд произойдут световая и звуковая индикации (4 коротких сигнала) — это подтверждение выхода из режима добавления мастер ключа (-ей).

5. ВЫБОР И УСТАНОВКА РЕЖИМА РАБОТЫ С ПОМОЩЬЮ КНОПКИ RESET

Внимание! НЕЛЬЗЯ ВЫБРАТЬ РЕЖИМ РАБОТЫ БЕЗ СОЗДАНИЯ МАСТЕР КЛЮЧА!
Замок поддерживает четыре разных режима(логики) работы.
Режим "Фитнес" - позволяет не привязывать ключ к определенному замку. Пользователь сам выбирает каким свободным шкафчиком воспользоваться.
Режим "Logic" - позволяют записывать номер занятого шкафчика и уровень заряда батарей в идентификатор(браслет). Это очень удобно в тех случаях когда пользователь забыл какой шкафчик он занял. позволяет не привязывать ключ к определенному замку. Пользователь сам выбирает каким свободным шкафчиком воспользоваться. Работает только в паре с ПО “Lock Manager”.
Режим "Обычный"- традиционный режим для контроллера замка. Замок могут открыть только ключи, занесенные в базу контроллера.
Режим "Банковская ячейка" - режим эмитирующий логику работы банковской ячейки. Чтобы открыть замок необходимо поднести по очереди все ключи занесенные в базу контроллера.
В заводских установках (по умолчанию) выбран **Режим "Фитнес"**. Замок активирует **Режим "Фитнес"** сразу после добавление мастер ключа(ей).(пункт №2). Для выбора другого режим работы, необходимо проделать следующие действия:
А) Отсоединить питание (вытащить одну батарейку или использовать переключатель на модуле внешнего питания (см.рис.10)
Б) Нажать кнопку RESET (с помощью заколки, булавки и т.п.) и удерживать ее.
В) Подсоединить питание (вставить батарею или использовать переключатель на модуле внешнего питания (см.рис.10) и только после этого отпустить кнопку RESET.
Г) Нажать кнопку RESET кратковременно (один раз). Замок подаст 2 раза звукой и световой сигнал. Замок перешел в **Режим "Logic"**
Д) Нажать кнопку RESET кратковременно (один раз). Замок подаст 3 раза звукой и световой сигнал. Замок перешел в **Режим "Обычный"**
Е) Нажать кнопку RESET кратковременно (один раз). Замок подаст 4 раза звукой и световой сигнал. Замок перешел в **Режим "Банковская ячейка"**
Ж) Нажать кнопку RESET кратковременно (один раз). Замок подаст 1 раза звукой и световой сигнал. Замок перешел в **Режим "Фитнес"**.
З) Для подтверждения или сохранения ранее выбранного выбранного режима, не делать ничего в течении 6 секунд. Через 6 секунд произойдет световой и звуковой сигнал это подтверждение выхода из установки режима работы.

6. РАБОТА В РЕЖИМЕ "ФИТНЕС”

Внимание! НЕЛЬЗЯ ВЫБРАТЬ РЕЖИМ РАБОТЫ БЕЗ СОЗДАНИЯ МАСТЕР КЛЮЧА!
Правила, по которым работает Режим «Фитнес»:
1. Открытие замка возможно с помощью ключа записанного в момент постановки на охрану.
1.1. Постановка на охрану возможна только если замок находиться в состоянии открыт(задвижка находиться внутри замка).
1.2. Поднести ключ к считывателю замка. Если ключ пригоден, то замок встает на охрану (задвижка выдвигается наружу, звуковой сигнал и мигнет зеленый светодиод).
1.3. После постановки на охрану можно положить вещи и закрыть дверцу.
1.4. Когда замок стоит на охране(закрыты дверца), светодиод вспыхивает красным цветом, информируя пользователей, что шкафчик занят.
1.5. Если поднести к считывателю замка ключ, не прописанный в памяти, то прозвучит звуковой сигнал и многократно мигнет светодиод.
1.6. Поднести прописанный ключ еще раз к считывателю замка, прозвучит звуковой сигнал и ключ удалится из памяти замка, задвижка уходит внутрь замка. Дверь открыта. Готов к выполнению П.№1.2.

Действие	Звук	Свет	Защелка	Для чего
состояние по умолчанию	нет	нет	если есть в базе простой ключ то выдвинут, иначе задвинута	ждет присвоения простого ключа
подносим ключ	♪	③	Выдвинулась	ключ прописался в контроллер и замок можно закрыть
подносим другой ключ	♪-♪-♪	⊜Ⓚ⊜	задвинута	указываем что ключ не от этого замка
подносим прописанный ключ	♪	③	задвинулась	ключ удалился из контроллера, замок ждет присвоения простого ключа
Принудительное открытие ящика мастер ключем с сохранением простого ключа в базе				
при закрытой двери подносим мастер ключ	♪-♪-♪	⊜Ⓚ⊜	задвигается	принудительное открытие ящика мастер ключем.
в течении 10 секунд подносим мастер карту 2-й раз	♪-♪-♪	⊜Ⓚ⊜	выдвигается	принудительное закрытие ящика мастер ключем. С сохранением простого ключа в контроллере
Принудительное открытие ящика мастер ключем с удалением простого ключа из контроллера				
при закрытой двери подносим мастер ключ	♪-♪-♪	⊜Ⓚ⊜	задвигается	принудительное открытие ящика мастер ключем.
подождать 10 секунд	♪-♪-♪	⊜Ⓚ⊜	задвинута	простой ключ удален из контроллера. Ждет присвоения простого ключа.

③ - Зеленый свет вспыхивает однократно
⊜③⊜ - Зеленый свет мигает многократно
Ⓚ - Красный свет вспыхивает однократно
⊜Ⓚ⊜ - Красный свет мигает многократно
♪ - Звуковой сигнал звучит однократно
♪-♪-♪ - Звуковой сигнал звучит многократно

SEC.RU | Короткий путь к информации
Скачано с sec.ru

7. РАБОТА В РЕЖИМЕ "LOGIC"

Внимание! НЕЛЬЗЯ ВЫБРАТЬ РЕЖИМ РАБОТЫ БЕЗ СОЗДАНИЯ МАСТЕР КЛЮЧА!
** Режим «Logic» работает только совместно с ПО Lock Manager и адаптером RF-1996.*
** Режим «Logic» работает только с ключами стандарта Temic.*
** Дополнительная информация по работе в режиме «Logic» размещена на сайте производителя www.ironlogic.ru*
Настройка замка с помощью ПО Lock Manager:
А) Произведите сброс замка к заводским настройкам по инструкции.
Б) После сброса подайте питание на замок (вставьте батарею) без удерживания кнопки RESET.
В) Откройте LockEdit и выполните настройку в данной программе:
В.1) Предприятие (укажите название)
В.2) Тип замка (выберите Z-395)
В.3) Выбор режима работы (выберите режим Logic)
В.4) Адаптер (подключите, задайте и запишите пароль)
В.5) Карты, брелоки, браслеты (поднесите чистую карту к адаптеру и запишите ее как мастер-карту)
В.6) Помещения (создайте помещение и шкафчики)
Г) Выберите нужный шкаф и щелкните по нему правой кнопкой мыши, выберите «чтение настроек (новый замок)» и поднесите адаптер к замку.
Д) Откроется окно «свойства замка», нажмите кнопку в левом нижнем углу «записать параметры в новый замок», поднесите адаптер. Дождитесь надписи «выполнено успешно», закройте окно «свойства замка».
Е) Правой кнопкой мыши щелкните по нужному шкафу и выберите «запись информации в замок». Поднесите адаптер и дождитесь надписи «инициализирован». На экране шкаф станет зеленого цвета.
Ё) В раздел «Карты, брелоки, браслеты» добавьте с помощью адаптера карты пользователей. Поднесите чистую карту к адаптеру и выберите «записать пароль в карту клиента». Добавьте нужное количество карт пользователей.
Ж) Настройка завершена. Всё готово к работе с выбранным шкафчиком и замком.
Правила, по которым работает Режим «Logic»:
А) Открытие замка возможно с помощью ключа записанного в момент постановки на охрану.
Б) Закрытый замок можно открыть/закрыть мастер-картой, если, например, карта клиента была утеряна.
В) Постановка на охрану возможна только, если замок находится в состоянии «открыт» (задвижка находится внутри замка).
Г) Поднесите ключ к считывателю замка. Если ключ пригоден, то замок встанет на охрану (задвижка выдвинется наружу, прозвучит звуковой сигнал и мигнет зеленый светодиод).
Д) В момент постановки на охрану, замок записывает номер шкафчика и уровень заряда батареек в ключ.
Е) После постановки на охрану можно положить вещи и закрыть дверцу.
Ё) Когда замок стоит на охране (закрыта дверца), светодиод загорается красным цветом, информируя пользователей, что шкафчик занят.
Ж) Если поднести к считывателю замка ключ, не прописанный в памяти, то прозвучит звуковой сигнал и многократно мигнет светодиод.
З) Если поднести прописанный ключ еще раз к считывателю замка, то прозвучит звуковой сигнал и ключ удалится из памяти замка. Дверь откроется (задвижка уйдет внутрь замка). Замок готов к выполнению П.№1.2.

Действие	Звук	Свет	Защелка	Для чего
состояние по умолчанию	нет	нет	если замок занят то выдвинута, иначе задвинута	ждет присвоения простого ключа
подносим ключ	♪	③	выдвинулась	номер шкафчика и информация о разряде батареек записалась в ключ и замок можно закрыть
подносим другой ключ	♪-♪-♪	③	задвинута	указываем что ключ не от этого замка
подносим прописанный ключ	♪	③	задвинулась	замок открылся. номер шкафчика и информация о разряде батареек записалась в ключ.
Принудительное открытие ящика мастер ключем с сохранением простого ключа в базе				
при закрытой двери подносим мастер ключ	♪-♪-♪	Ⓚ	задвигается	принудительное открытие ящика мастер ключем.
в течении 10 секунд подносим мастер ключ 2-й раз	♪-♪-♪	Ⓚ	выдвигается	принудительное закрытие ящика мастер ключем. С сохранением простого ключа в контроллере
Принудительное открытие ящика мастер ключем с удалением простого ключа из контроллера				
при закрытой двери подносим мастер ключ	♪-♪-♪	Ⓚ	задвигается	принудительное открытие ящика мастер ключем.
подождать 10 секунд	♪-♪-♪	Ⓚ	задвинута	простой ключ удален из контроллера. Ждет присвоения простого ключа.

③ - Зеленый свет вспыхивает однократно
③ - Зеленый свет мигает многократно
Ⓚ - Красный свет вспыхивает однократно
Ⓚ - Красный свет мигает многократно
♪ - Звуковой сигнал звучит однократно
♪-♪-♪ - Звуковой сигнал звучит многократно

SEC.RU | Короткий путь к информации
Скачано с sec.ru

8. РАБОТА В РЕЖИМЕ "ОБЫЧНЫЙ"

Внимание! НЕЛЬЗЯ ВЫБРАТЬ РЕЖИМ РАБОТЫ БЕЗ СОЗДАНИЯ МАСТЕР КЛЮЧА!

Правила, по которым работает Режим «Обычный»:

1. Открытие замка возможно с помощью ключа записанного в память замка.

1.1. Первое поднесение ключа к считывателю замка, выдвигается задвижка наружу, звуковой сигнал и мигнет зеленый светодиод, можно положить вещи и закрыть дверцу.

1.2. Второе поднесение ключа к считывателю замка, задвижка уходит внутрь замка, звуковой сигнал и мигнет зеленый светодиод, дверь открыта.

1.3. Если поднести ключ к считывателю замка, не прописанный в памяти, то прозвучит звуковой сигнал и мигнет красный светодиод.

Действие	Звук	Свет	Защелка	Для чего
Добавление простых ключей				
состояние по умолчанию	нет	нет	выдвинута или задвинута!	ждет записи простых ключей
подносим мастер ключ 1-й раз	♪-♪-♪	☼Ⓚ☼	задвигается	вход в режим редактирования простых ключей
подносим мастер ключ 2-й раз	♪-♪-♪	☼Ⓚ☼	выдвигается	вход в режим редактирования простых ключей
подносим мастер ключ 3-й раз в течении 6 секунд	♪	Ⓚ	задвигается	вход в режим редактирования простых ключей
подносим 1-й,2й,3й….MAX (26 шт) ключ	♪	③	задвинута	запись простого ключа в контроллер
подносим мастер ключ	♪-♪-♪	☼Ⓚ☼	выдвигается	завершение режима добавления простых ключей
через 5 секунд	♪-♪-♪	☼Ⓚ☼	выдвигается	
Удаление всех простых ключей				
состояние по умолчанию	нет	нет	выдвинута	ждет записи простых ключей
подносим мастер ключ 1-й раз	♪-♪-♪	☼Ⓚ☼	задвигается	вход в режим редактирования простых ключей
подносим мастер ключ 2-й раз	♪-♪-♪	☼Ⓚ☼	выдвигается	вход в режим редактирования простых ключей
подносим мастер ключ 3-й раз в течении 6 секунд	♪	ⓚ	задвигается	вход в режим редактирования простых ключей
нажать один раз кнопку	♪	Ⓚ	выдвигается	Удаление всех простых ключей
подносим мастер ключ	♪-♪-♪	☼Ⓚ☼	выдвигается	завершение режима удаления простых ключей
через 5 секунд	♪-♪-♪	☼Ⓚ☼	выдвигается	
Принудительное открытие ящика мастер ключем				
при закрытой двери подносим мастер ключ	♪-♪-♪	☼Ⓚ☼	задвигается	принудительное открытие ящика мастер ключем.
подождать 5 секунд	♪-♪-♪	☼Ⓚ☼	выдвигается	состояние по умолчанию

③ - Зеленый свет вспыхивает однократно

☼③☼ - Зеленый свет мигает многократно

Ⓚ - Красный свет вспыхивает однократно

☼Ⓚ☼ - Красный свет мигает многократно

♪ - Звуковой сигнал звучит однократно

♪-♪-♪ - Звуковой сигнал звучит многократно

SEC.RU | Короткий путь к информации
Скачано с sec.ru

9. РАБОТА В РЕЖИМЕ "БАНКОВСКАЯ ЯЧЕЙКА"

Внимание! НЕЛЬЗЯ ВЫБРАТЬ РЕЖИМ РАБОТЫ БЕЗ СОЗДАНИЯ МАСТЕР КЛЮЧА!

Правила, по которым работает Режим «Банковская ячейка»:

1. Задвижка всегда выдвинута наружу. (Если база не пуста.)

1.1. Открытие замка возможно с помощью всех ключа(ей) последовательно поднесенных к считывателю замка.

1.2. Поднесение ключа(ей,) звуковой сигнал и мигнет зеленый светодиод, задвижка уходит внутрь замка и через 3 секунды выдвигается наружу. Если дверь была закрыта, то она открывается с помощью толкателя замка.

1.3. Если поднести ключ к считывателю замка, не прописанный в памяти, то прозвучит звуковой сигнал и мигнет красный светодиод.

Действие	Звук	Свет	Защелка	Для чего
Добавление простых ключей				
состояние по умолчанию	нет	нет	выдвинута	ждет записи простых ключей
подносим мастер ключ 1-й раз	♪-♪-♪	Ⓚ	задвигается	вход в режим редактирования простых ключей
подносим мастер ключ 2-й раз	♪-♪-♪	Ⓚ	выдвигается	вход в режим редактирования простых ключей
подносим мастер ключ 3-й раз в течении 6 секунд	♪	Ⓚ	задвигается	вход в режим редактирования простых ключей
подносим 1-й,2й,3й....MAX (24шт)ключ	♪	③	задвинута	запись простого ключа в контроллер
подносим мастер ключ	♪-♪-♪	Ⓚ	выдвигается	завершение режима добавления простых ключей
через 10 секунд	♪-♪-♪	Ⓚ	выдвигается	
Удаление всех простых ключей				
состояние по умолчанию	нет	нет	выдвинута	ждет записи простых ключей
подносим мастер ключ 1-й раз	♪-♪-♪	Ⓚ	задвигается	вход в режим редактирования простых ключей
подносим мастер ключ 2-й раз	♪-♪-♪	Ⓚ	выдвигается	вход в режим редактирования простых ключей
подносим мастер ключ 3-й раз в течении 6 секунд	♪	Ⓚ	задвигается	вход в режим редактирования простых ключей
нажать один раз кнопку	♪	Ⓚ	выдвигается	Удаление всех простых ключей
подносим мастер ключ	♪-♪-♪	Ⓚ	выдвигается	завершение режима удаления простых ключей
через 10 секунд	♪-♪-♪	Ⓚ	выдвигается	
Принудительное открытие ящика мастер ключем				
при закрытой двери подносим мастер ключ	♪-♪-♪	Ⓚ	задвигается	принудительное открытие ящика мастер ключем.
подождать 10 секунд	♪-♪-♪	Ⓚ	выдвигается	состояние по умолчанию

③ - Зеленый свет вспыхивает однократно

③ - Зеленый свет мигает многократно

Ⓚ - Красный свет вспыхивает однократно

Ⓚ - Красный свет мигает многократно

♪ - Звуковой сигнал звучит однократно

♪-♪-♪ - Звуковой сигнал звучит многократно

10. УДАЛЕНИЕ ВСЕХ МАСТЕР КЛЮЧЕЙ

Функция удаляет все мастер ключи из базы замка. Оставляет в памяти только простые ключи. Так же аннулирует ранее выбранный режим работы. Для удаления всех мастер ключей, необходимо проделать следующие действия:

А) Отсоединить питание (вытащить одну батарею или использовать переключатель на модуле внешнего питания (см.рис.10).

Б) Нажать кнопку reset (с помощью зубочистки, канцелярской скрепки и т.п.) и удерживать ее.

В) Подсоединить питание (вставить батарею или использовать переключатель на модуле внешнего питания (см.рис.10). Не отпуская кнопку удерживать ее в течении 6 секунд до звукового и светового сигнала подтверждающего удаление всех мастер ключей.

После удаления всех мастер ключей, необходимо записать хотя бы один мастер ключ в память замка, для того чтобы можно было выбрать режим работы.

Внимание! НЕЛЬЗЯ ВЫБРАТЬ РЕЖИМ РАБОТЫ БЕЗ СОЗДАНИЯ МАСТЕР КЛЮЧА!

11. ПЕРЕХОД В ЗАВОДСКИЕ (ПЕРВОНАЧАЛЬНЫЕ) УСТАНОВКИ

Для перехода в заводские установки, необходимо выполнить следующие действия:

А) Отсоедините питание (вытащите одну батарею или используйте переключатель на модуле внешнего питания (см.рис.10)).

Б) Нажмите кнопку RESET (с помощью зубочистки, канцелярской скрепки и т.п.) и удерживайте ее.

В) Подсоедините питание (вставьте батарею или используйте переключатель на модуле внешнего питания (см.рис.10)), удерживая кнопку RESET. За этим последуют звуковой сигнал (переливающаяся мелодия) и звук работы замка.

Г) Не отпуская кнопку удерживайте ее в течении 16 секунд. Через 6 секунд от начала нажатия кнопки RESET последует короткий звуковой сигнал, а через 16 секунд от начала нажатия кнопки RESET последует долгий звуковой сигнал. Звуковой и световой сигналы через 16 секунд от начала нажатия кнопки RESET подтверждают переход в заводские установки.

Д) Отпустите кнопку RESET и отключите питание. Сброс произведен.

12. ПРОГРАММИРОВАНИЕ ЗАМКА С ПОМОЩЬЮ АДАПТЕРА RF1996 И ПО LOCK'S MANAGER

ПО Lock's Manager совместно с **адаптером RF-1996** организует работу по конфигурированию, настройке и дальнейшей эксплуатации электронных замков для мебели.

ПО Lock's Manager состоит из двух модулей:

Модуль Edit предоставляется бесплатно. Производит конфигурирование и настройки электронных замков для мебели и ключей для дальнейшей эксплуатации.

Модуль Manager организует ежедневную работу непосредственно на объекте. Учет ключей и посещаемости, контроль над операциями персонала, отчеты за период, контроль за количеством занимаемых шкафчиков, функция инфотерминала (сообщает номер шкафчика если клиент забыл), контроль уровня разряда батареек в замке, защита от копирования карт злоумышленниками. Работает только в режиме Logic и с ключами стандарта Temic.

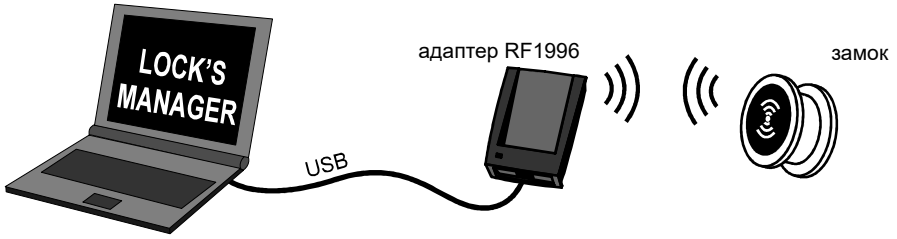

SEC.RU | Короткий путь к информации
Скачано с sec.ru

Процесс программирования осуществляется следующим образом:
- Устанавливаем программный **Модуль Edit** на ноутбук*
- Подключаем **адаптер RF1996** к ноутбуку*
- Выбираем необходимый режим работы замка
- Назначаем мастер карту
- Подносим **адаптер RF1996** к считывателю замка, и записываем выбранный режим работы, и мастер карту в замок бесконтактным способом. Время передачи информации после установления связи из ноутбука в замок 2-3 секунды.

Подробную инструкцию по использованию **ПО Lock's Manager** и **адаптера RF1996** можно найти На сайте производителя ***www.ironlogic.ru***
* Ноутбук необходим, для того чтобы взять его на объект и подойти к каждому замку для программирования.

13. ИНДИКАТОР РАЗРЯДА БАТАРЕЙ. ЗАМЕНА ЭЛЕМЕНТОВ ПИТАНИЯ

При использовании алкалиновых батареек с емкостью 1500 мАч, замок гарантировано отработает не менее 10000 открытий или около 2,5 лет в режиме ожидания.
Замок контролирует состояние заряда батареек и информирует пользователей о необходимости сменить батарейки следующим образом:

Работа замка с требующими замены батарейками.
Если при подносе простого ключа светодиод не мигает, но замок продолжает работать - это значит, что батарейки подсели, и их необходимо заменить. Если не удалось во время сменить батарейки и замку не хватает энергии открыть шкафчик, воспользуйтесь модулем внешнего питания. Для этого подайте питание через разъем установленный на считывателе и поднесите ключ. (см. Рис. 10)

Работа замка с полностью разряженными батарейками.
Если при подносе простого ключа светодиод не мигает и защелка замка не выдвигается - это значит что батарейки полностью разрядились.
*В режиме Logic замок записывает текущий заряд батареи в идентификатор при каждом открывании шкафчика.

Замена батареек
Электроника замка обладает энергонезависимой памятью, поэтому при смене батареек, все настройки и ключи сохраняться в базе контроллера замка. Для замены батареек см. Рис.11.

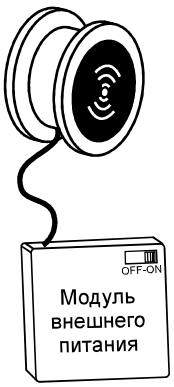

Рис.10

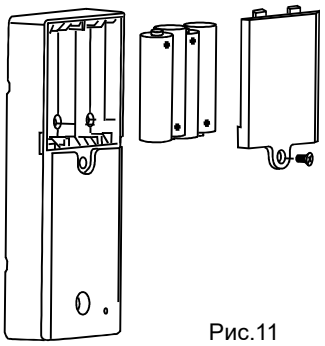
Рис.11

14. КОМПЛЕКТ ПОСТАВКИ

Модуль замка -1шт.
Модуль считывателя -1шт.
Крышка батарейного отсека -1шт.
Кабель с разъемами -1шт.
Толкатель -1шт.
Набор крепежа -1шт.

15. ГАРАНТИЙНЫЕ ОБЯЗАТЕЛЬСТВА

Изготовитель предоставляет гарантию на срок 12 месяцев со дня продажи, но не более 18 месяцев со дня изготовления.
Гарантия действительна при заполненном гарантийном талоне и наличии печати торгующей организации.
Основанием для прекращения гарантийных обязательств служат:
- не соблюдение данного руководства.
- наличие механических повреждений.
- наличие следов воздействия воды и агрессивных веществ.
- наличие следов неквалифицированного вмешательства в схему.

В течении гарантийного срока Изготовитель бесплатно устраняет неисправности возникшие по его вине.
Ремонт производится в мастерской Изготовителя.

SEC.RU | Короткий путь к информации
Скачано с sec.ru

16. ДОПОЛНИТЕЛЬНОЕ ОБОРУДОВАНИЕ

- Металлическая накладка на замок для шкафчика (NAM2)
Предназначена для установки на внутреннюю часть замка. Придает замку привлекательный внешний вид и антивандальные свойства.

- Модуль замка для шкафчика
Модуль замка без электроники, для замены или ремонта.

- Адаптер RF1996
Предназначен для настройки замков через компьютер и последующего программирования браслетов.

- Модуль внешнего питания
Предназначен для подачи питания в замки для шкафчика. Удобен для процесса программирования логики работы замков Используется для подачи внешнего питания в случае закрытия шкафчика и одновременной просадки батареек.

- Программное обеспечение LOCK'S MANAGER
Предназначен для настройки замков через компьютер и последующего программирования браслетов.

- Браслеты (см. сравнительную таблицу на стр.10).

SEC.RU | Короткий путь к информации
Скачано с sec.ru

Сравнительная таблица бесконтактных браслетов

Модель	Фото	Нанесение логотипа / номера	Использование в воде	Жизненный цикл
IL-07		да	нет	средний
IL-08		да	нет	средний
IL-09		да	да	высокий
IL-10		да	да	высокий
IL-11		да	да	средний
IL-12		нет	да	высокий
IL-13		да	да	высокий
IL-14		да	нет	средний
IL-15		да	да	высокий
IL-16		да	да	высокий
IL-17		да	да	высокий
IL-18		да	да	высокий
IL-19		да	да	высокий
IL-22		да	нет	низкий
IL-25		да	нет	низкий

SEC.RU | Короткий путь к информации
Скачано с sec.ru

Координаты отверстий для установки Z-395 на шкафчик из ДСП

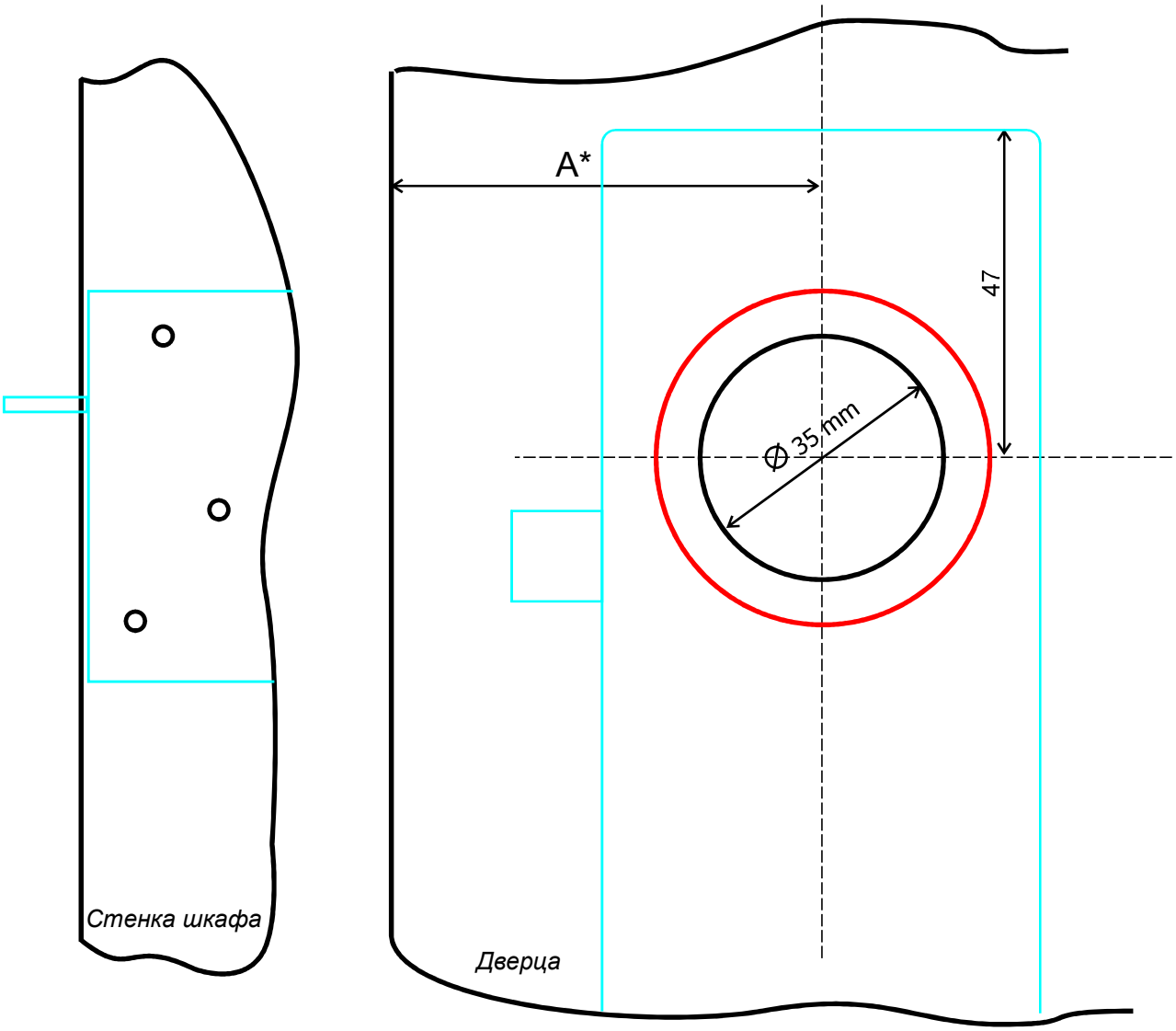

Рис.13

A* - высчитываемый размер,
зависит от толщины стенок ДСП

Накладная дверь **A=B+C+D+E**
Вкладная дверь **A=C+D+E-F**

B - толщина боковой стенки;
C - толщина толкателя;
D - технологический зазор между стенкой толкателя и краем собачки (1-2 мм);
E - 0,5 размера ширины механической части замка;
F - Зазор между боковой стенкой и краем дверцы.

SEC.RU | Короткий путь к информации
Скачано с sec.ru