CAME

ISO 9001

Art. PILOT M; MN

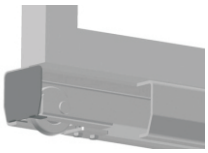

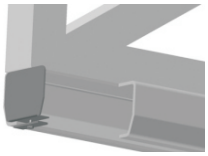

(GB) GUIDE END CAP WITHOUT SCREW, DEPENDENT ON SUPPORT WHEEL
GUIDE END CAP WITH SCREW, INDEPENDENT

(D) ABSCHLUSSKAPPE FÜR „C“ PROFIL, ABHÄNGIG VON EINLAUFSCHUH OHNE SCHRAUBE

(F) CACHE EXTRÉMITÉ POUR GUIDE SANS VIS, DÉPENDANT DE LA ROUE DE SUPPORT
CACHE D'EMBOUT DE GUIDE AVEC VIS, INDEPENDANT

(E) TOPE FINAL DE GUÍA SIN TUERCA, DEPENDIENTE DE LA RUEDA DE SOPORTE
TOPE FINAL DE GUIA CON TUERCA, INDEPENDIENTE

(P) TAMPA FINAL GUIA SEM PARAFUSO, DEPENDENTE DA ROLDANA DO SUPORTE
TAMPA FINAL GUIA COM PARAFUSO, INDEPENDENTE

(I) COPERTURA TERMINALE DELLA GUIDA SENZA VITE, DIPENDENTE DALLA RUOTA DI SOSTEGNO. COPERTURA TERMINALE DELLA GUIDA CON VITE, INDIPENDENTE

(CZ) ZÁSLEPKA PRO ŠINU „C“ PROFIL, ZÁVISLÁ NA NÁBĚHU BEZ ŠROUBU A NEZÁVISLÁ SE ŠROUBEM

(NL) GELEIDER EINDKAP ZONDER SCHROEF, AFHANKELIJK VAN DRAAGWIEL
GELEIDER EINDKAP MET SCHROEF, ONAFHANKELIJK

(DK) VANGEENDEHÆTTE UDEN SKRUE, AFHÆNGIG AF STØTTEHJUL
VANGEENDEHÆTTE MED SKRUE, UAFHÆNGIG

(N) ENDEBESLAG TIL SKINNE UTEN SKRUER, FESTES PÅ STØTTEHJUL
ENDEBESLAG TIL SKINNE MED SKRUE, UAVHENGIG

(S) GEJD SKYDDSKÅPA UTAN SKRUV, BEROENDE PÅ STÖDHJUL
GEJD SKYDDSKÅPA MED SKRUV, OBEROENDE

(FIN) OHJAIMEN PÄÄN KANSI ILMAN RUUVIA, ERILLINEN TUKIPYÖRÄSSÄ
OHJAIMEN PÄÄN RUUVILLINEN KANSI, ERILLINEN

(RUS) ЗАГЛУШКА НАПРАВЛЯЮЩЕГО РЕЛЬСА «C», ЗАВИСИМАЯ ОТ КОНЦЕВОГО РОЛИКА БЕЗ ВИНТА И НЕЗАВИСИМАЯ С ВИНТОМ

(TR) VİDASIZ KIZAK UÇ LASTİĞİ, DESTEK TEKERLEĞİNE BAĞLI
VİDALI KIZAK UÇ LASTİĞİ, BAĞIMSIZ

(AR) [illegible]

(CHN) 非螺钉紧固导轨端盖，支轮支撑
导轨独立式螺钉紧固端盖

(MAL) PENUTUP HUJUNG PANDU TANPA SKRU, BERGANTUNG PADA RODA SOKONGAN
PENUTUP HUJUNG PANDU DENGAN SKRU, BEBAS

(H) VEZETŐSÍN LEZÁRÓ-ELEM CSAVAR NÉLKÜL, TÁMASZTÓGÖRG ÖTÖL FÜGG
VEZETŐSÍN LEZÁRÓ-ELEM CSAVARRAL, FÜGGETLEN

(PL) ZAŚLEPKA KOŃCOWA SZYNY BEZ ŚRUBY, ZALEŻNA OD ROLKI NAJAZDOWEJ
ZAŚLEPKA KOŃCOWA SZYNY ZE ŚRUBĄ, NIEZALEŻNA

(SK) ZÁSLEPKA PRE NOSNÝ „C“ PROFIL, ZÁVISLÁ NA NÁBEHU BEZ SKRUTKY A NEZÁVISLÁ SO SKRUTKOU

(RO) ACOPERIRE OPRITOR CURSĂ FĂRĂ FILET, ÎN FUNCȚIE DE ROATA DE SUSȚINERE
OPRITOR CURSĂ ACOPERIRE GHIDAJ CU FILET, INDEPENDENT

(HR) ČEP VODILICE BEZ VIJKA, OVISNO O NOSIVOM KOTAČU
ČEP VODILICE S VIJKOM, NEOVISAN

(SLO) ZAKLJUČNI POKROV VODILA BREZ VIJAKA, ODVISEN OD ZAKLJUČNEGA POKROVA VODILA PODPORNEGA KOLESA Z VIJAKOM, NEODVISEN

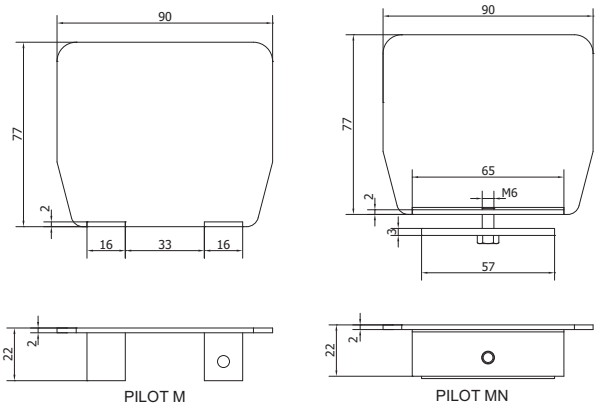

PILOT M

PILOT MN

Art.	GUIDE	1 pc			
		kg	pcs	kg	
PILOT M	STAGE MB/MZ	0,12	10	1,2	
PILOT MN	STAGE MB/MZ	0,16	10	1,6	

SEC.RU | Короткий путь к информации

Скачано с sec.ru