ЛКД-ЗЭ-200-67; ЛКД-ЗЭ-300-67; ЛКД-ЗЭ-400-67; ЛКД-ЗЭ-500-67

замок электромагнитный влагозащищенный

Паспорт

Замок электромагнитный влагозащищенный серии ЛКД ЗЭ-ххх-67 предназначен для запирания двери в системах ограничения доступа. Замок необходимо устанавливать совместно с дверным доводчиком, желательно серии **ЛКД-ДС (ДК, ДБ)**.

Замок электромагнитный серии ЛКД ЗЭ-ххх-67 предназначен для установки на любые типы дверей.

Замки серии ЛКД поставляются в различных исполнениях:

- серия ЗЭ-200-67, ЗЭ-300-67, ЗЭ-400-67 - без отсека для электроники.
- серия ЗЭ-500-67 - с отсеком для электроники.

Замок электромагнитный влагозащищенный серии ЛКД-ЗЭ-ххх-67 поставляется с крепёжным уголком. Крепёжная планка приобретается отдельно.

Технические параметры

Модель	ЛКД-ЗЭ-200-67	ЛКД-ЗЭ-300-67	ЛКД-ЗЭ-400-67	ЛКД-ЗЭ-500-67
Тип замка	Нормально открытый			
Сила удержания	200 кг	300 кг	400 кг	500 кг
Напряжение питания	12В (DC)			
Потребляемый ток	0,4 А	0,4 А	0,5 А	0,6 А
Исполнение	Накладное			
Тип двери	Любой			
Материал	Окрашенная сталь			
Цвет	Серый RAL 7032 (Шагрень), коричневый антик			
Диапазон рабочих температур	-40°С...+40°С			
Класс защиты	IP67			
Размер замка	180 x 40 x 22 мм	220 x 52 x 32 мм	220 x 52 x 32 мм	265 x 70 x 42 мм
Размер якоря	120 x 40 x 12 мм	163 x 50 x 12 мм	163 x 50 x 12 мм	168 x 60 x 16 мм
Диаметр пятки якоря, мм	10 мм			

Комплектация

Электромагнит (1)	1 шт
Крепежный уголок (2)	1 шт
Винт крепежный (3)	2 шт
Якорь (4)	1 шт
Ключ шестигранный (5)	1 шт
Винт пятки якоря (6)	1 шт
Шайба резиновая (7)	1 шт
Шайба увеличенная М8 (8)	2 шт
Пятка якоря (9)	1 шт
Специальная гайка (10)	2 шт
Штифт металлический (11)	2 шт

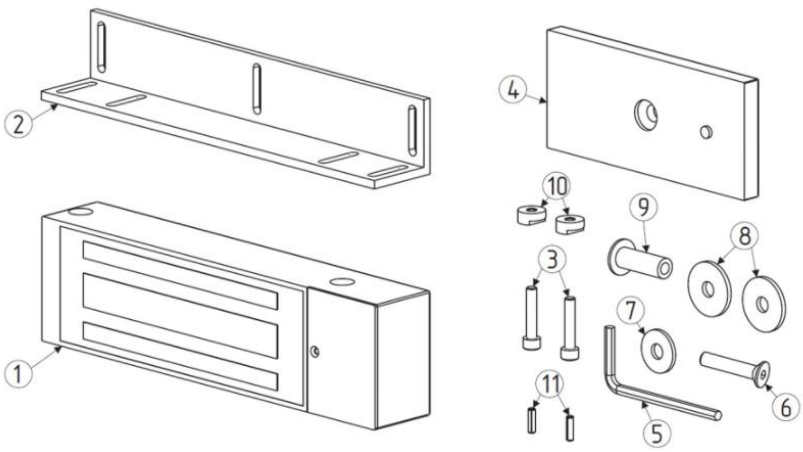

07.2026

SEC.RU | Короткий путь к информации
Скачано с sec.ru

Установка

- Положите якорь (4) на ровную устойчивую поверхность и забейте молотком два штифта (11) в крайние отверстия якоря. Не прибегайте к излишней силе. Возможна поставка якоря с уже установленными штифтами.
- Крепление замка в проеме и якоря на двери осуществляйте как можно дальше от условной оси дверных петель.
- Разметка места крепления якоря к двери и замка (планки/уголка) к дверному проему осуществляется при закрытой двери. Схема установки якоря указана на рисунке ниже.
- Произведите разметку и просверлите одно сквозное отверстие 10мм для установки пятки якоря (9) и два "глухих" отверстия 5 мм под штифты (11).
- Закрепите якорь (4) на двери при помощи винта (6) и пятки якоря (9). Не забудьте установить между якорем и дверью две металлические шайбы (8) и одну резиновую шайбу (7) как указано на рисунке ниже, обеспечив люфт якоря 3-5мм относительно винта (6). Люфт якоря необходим для полного прилегания якоря к поверхности замка.
- После установки якоря приложите к нему замок, и окончательно разметьте место крепления замка (крепежной планки/уголка) к проему. Просверлите отверстия соответствующего диаметра, закрепите уголок/планку на дверном проеме саморезами (винтами). Прикрепите замок к уголку при помощи винтов (3) и спецгаек (10). Крепление замка к планке производится при помощи винтов (3) без использования спецгаек (10). Схема крепления уголка и электромагнитного замка указана на рисунке ниже.
- При закрытой двери отрегулируйте совпадение всей площади якоря с рабочей поверхностью замка. Окончательно протяните все винты.
- Подключите электромагнитный замок к источнику питания 12В (полярность не имеет значения).

Внимание! При подключении электромагнитного замка к внешнему управляющему устройству – используйте схему подключения, идущую в комплекте к управляющему устройству.

- Электромагнитный замок оснащен механическим отталкивателем. При появлении в процессе эксплуатации остаточной намагниченности, снимите якорь и отрегулируйте отталкиватель при помощи винта, расположенного с обратной стороны якоря.

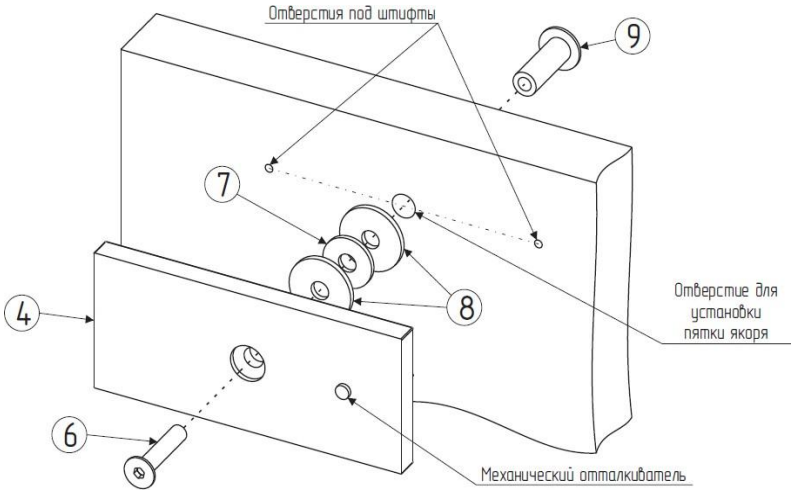

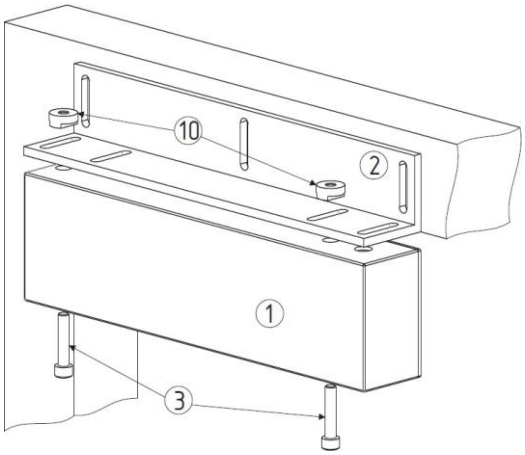

SEC.RU | Короткий путь к информации
Скачано с sec.ru

Гарантийные обязательства

Гарантийный срок 12 месяцев с момента продажи оборудования, что должно быть подтверждено соответствующими документами. Без документа, удостоверяющего покупку оборудования сервисный центр гарантийный ремонт не осуществляет.
Отметки продавца в паспорте изделия являются не обязательными и не влияют на обеспечения гарантийных обязательств.
Исполнение гарантийных обязательств осуществляется в соответствии с законодательством РФ.

Ограничения гарантии

1. Использование аппаратуры не по назначению.
2. Неправильная или небрежная эксплуатация аппаратуры, транспортировка, нарушение условий и правил эксплуатации, в том числе вследствие воздействия высоких или низких температур, электромагнитного излучения, высокой влажности, запыленности и т.д.
3. Попадание внутрь корпуса жидкости, насекомых и других посторонних веществ, существ и предметов.
4. Механические повреждения аппаратуры.
5. Несанкционированное тестирование или ремонт, или попытки изменения в конструкции аппаратуры или в его программном обеспечении, в том числе неуполномоченным лицом или организацией.
6. Появление повреждений аппаратуры, полученных в результате несчастного случая, стихийного бедствия или другим причинам, находящимся вне зоны ответственности сервисного центра
7. Появление неисправностей аппаратуры, вызванных нестабильной работой телекоммуникационных, питающих, кабельных сетей и электросетей.

СВИДЕТЕЛЬСТВО О ПРИЕМКЕ Наименование: **Замок электромагнитный влагозащищенный IP67, 12V DC, Монтажный уголок в комплекте.** Дата выпуска: _____202__г.
ОТМЕТКИ ПРОДАВЦА Монтажная организация: _____ Дата выпуска: _____202__г.
ОТМЕТКИ О ВВОДЕ В ЭКСПЛУАТАЦИЮ Монтажная организация: _____ Дата выпуска: _____202__г.

SEC.RU | Короткий путь к информации
Скачано с sec.ru