Проверка работоспособности электромагнитного замка:

Подайте на замок напряжение питания 12В, при этом пластина должна притянуться к электромагниту. Выполните на устройстве управления операции, необходимые для выключения напряжения питания замка. Электромагнит должен отключиться, обеспечив свободны и отрыв пластины от электромагнита.

Транспортировка и хранение:

Упакованные замки могут транспортироваться всеми видами транспорта, кроме негерметизированных отсеков самолетов и открытых палуб судов, в соответствии с правилами перевозки грузов, действующими на соответствующем виде транспорта. Не допускается попадания атмосферных осадков на упаковку. Замки должны храниться в упакованном виде при температуре от 5 до 40°С и относительной влажности не более 80% при отсутствии в воздухе кислотных, щелочных и других агрессивных примесей.

Гарантия

Гарантийный срок эксплуатации 12 месяцев со дня продажи замка, но не более 18 месяцев со дня изготовления замка. Гарантийный срок хранения 6 месяцев со дня изготовления замка. Срок службы замка 5 лет. Гарантия не распространяется на изделие, имеющее механические, электрические или иные виды повреждений, вызванные неправильной транспортировкой, хранением, эксплуатацией или действиями третьих лиц.

Комплект поставки

Электромагнит замка	- 1шт.	Комплект монтажный	- 1шт.
Пластина	- 1шт.	Упаковка	- 1шт.

Уголок 40х50 мм в ЛКД 3Э-300, ЛКД 3Э-400 и ЛКД 3Э-500
Уголок 35х40 мм в ЛКД 3Э-200

ЗАМОК ЭЛЕКТРОМАГНИТНЫЙ

- ☐ **ЛКД 3Э - 200**
- ☐ **ЛКД 3Э - 300**
- ☐ **ЛКД 3Э - 400**
- ☐ **ЛКД 3Э - 500**

РУКОВОДСТВО ПО ЭКСПЛУАТАЦИИ

SEC.RU | Короткий путь к информации
Скачано с sec.ru

Технические характеристики:

Напряжение питания.....9…17В пост.
Диапазон рабочий температур……-40…+40°С
Защита от воды и пыли……..……..IP50

** - характеристики для ЛКД ЗЭ-300*

Усилие удержания при питании 12В не менее:

ЛКД ЗЭ - 200.....200 кгс.
ЛКД ЗЭ - 300……..…..……300 кгс.
ЛКД ЗЭ - 400……..……..400 кгс.
ЛКД ЗЭ – 500……500 кгс.

Потребление тока при питании 12В не менее:

ЛКД ЗЭ - 200.....400 мА
ЛКД ЗЭ - 300……..…..……330 мА
ЛКД ЗЭ - 400……..……..400 мА
ЛКД ЗЭ – 500……500 мА

Габариты п вес:

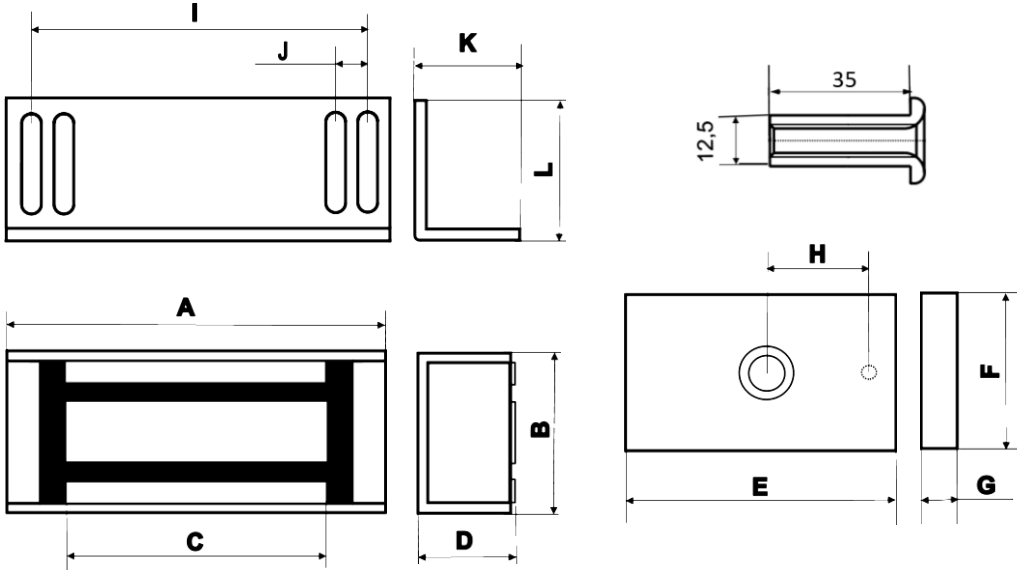

Наименование	A	B	C	D	E	F	G	H	I	J	K	L	Вес, кг
ЛКД ЗЭ - 200	160	40	105	25	110	39	12	40	148,5	16	35	40	1.4
ЛКД ЗЭ - 300	154	55	90	35	96	53	12	38	140	15.5	40	50	2
ЛКД ЗЭ - 400	184	55	120	35	126	53	12	53	170	15.5	40	50	2.7
ЛКД ЗЭ - 500	184	55	120	35	126	65	12	40	170	15.5	40	50	4.3

Назначение:

Замок электромагнитный предназначен для запирания двери в системах ограничения доступа (в офисах и учреждениях, для установки на межкомнатные двери, шкафы). Замок необходимо устанавливать *совместно с дверным доводчиком ЛКД ДС (ДК).* Замки ЛКД ЗЭ-300, ЛКД ЗЭ-400 и ЛКД ЗЭ-500 имеют встроенный контур размагничивания и искрогашения.

Монтаж электромагнитного замка

Электромагнитный замок устанавливается внутри помещения на дверь, открывающуюся наружу, при помощи деталей из монтажного комплекта.

Инструкция по монтажу:

1. *Монтаж электромагнита.*

1.1. Для электромагнитных замков ЛКД ЗЭ-200, ЛКД ЗЭ-300, ЛКД ЗЭ-400 и ЛКД ЗЭ-500.

1.1.1. Разметьте и прикрепите уголок к дверной коробке. Разметку удобнее производить при закрытой двери. Возможно крепление с помощью саморезов (при монтаже на деревянные дверные коробки) или крепление с помощью болтов или сварки (при монтаже на металлические дверные коробки.

1.1.2. При помощи двух винтов электромагнита и гаек из крепежного комплекта установите электромагнит на уголок, как показано на Рис.1а.

1.1.3. Затяните винты крепления электромагнита при помощи шестигранного ключа из монтажного комплекта.

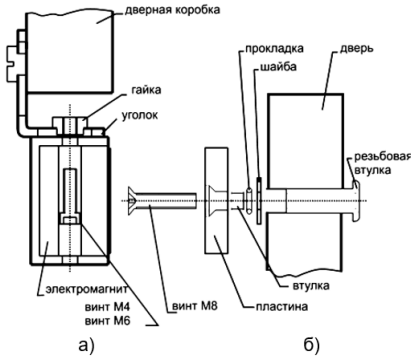

Рис.1. Схема установки замка

2. *Монтаж пластины.*

2.1. Разметьте и просверлите в двери отверстие для крепления пластины Ø12,5 мм и отверстие Ø6 мм для штифта (центры электромагнита пластины должны совпадать).

2.2. С помощью деталей из монтажного комплекта установите пластину с внутренней стороны двери согласно Рис.1б. При установке *необходимо обеспечить люфт* пластины относительно крепежного винта. Люфт обеспечивается установкой резиновой прокладки, шайбы и втулки, входящих в монтажный комплект.

3. Подключите электромагнитный замок к управляющему устройству. Сечение проводок для подключения замка должно быть не менее 0,35 мм^2.

4. *Коммутация проводов в замках ЛКД* ЗЭ-200, *ЛКД ЗЭ-300, ЛКД ЗЭ-400 и ЛКД ЗЭ-500:*

4.1. Открутите винт и снимите крышку отсека.
4.2. Установите кембрик и заведите провода через боковое отверстие в корпусе замка.
4.3. Подключите провода к клеммам, находящимся в отсеке.
4.4. Уложите провода и установите крышку на место.

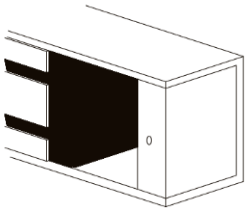

Рис.2. Место для коммутации проводов в замках ЛКД ЗЭ-200, ЛКД ЗЭ-300, ЛКД ЗЭ-400, ЛКД ЗЭ-500

SEC.RU | Короткий путь к информации
Скачано с sec.ru